Hisense HVAC

SOLUZIONI
PER LA CLIMATIZZAZIONE
2023

www.atifsrl.com

SOLUZIONI
PER LA CLIMATIZZAZIONE
2023

02
Chi è Hisense

04
Linea Residenziale Monosplit

28
Linea Residenziale Multisplit

56
Linea Commerciale

124
Pompe di calore

142
Scaldacqua

146
Sistemi VRF

154
Garanzia

Hisense HVAC

Scelta da milioni di persone in tutto mondo

Fondata nel 1969, Hisense è proprietaria di due società quotate in borsa a Shanghai, Shenzhen e Hong Kong – Hisense Visual Technology Co. Ltd. (600060) e HISENSE HA. (SZ000921, HK00921) inoltre possiede altri brand come Hisense, Toshiba, Gorenje, ASKO, Kelon e Ronshen.
Nel 2020 ha registrato un fatturato estero di **6,4 miliardi** di dollari, raggiungendo gli **11,3 miliardi** di dollari nel 2021 con **una crescita del 43%** rispetto all'anno precedente.

Con prodotti esportati in oltre 160 Paesi e regioni del mondo, Hisense ha sponsorizzato i più importanti eventi sportivi nel mondo come i campionati Europei di Calcio UEFA EURO 2016 e 2020, e i campionati Mondiali di Calcio FIFA World Cup nel 2018 e nel 2022.
Nel **China National Image Global Survey**, realizzato da **China International Publishing Group**, Hisense si è posizionata nella "Top Ten dei marchi cinesi più conosciuti all'estero" per cinque anni consecutivi. In più, è stata riconosciuta come il gruppo di imprese più innovativo in Cina ed è stata insignita per due volte il "National Quality Award".

Hisense possiede 14 parchi industriali distribuiti in diverse località tra cui Qingdao, Shunde, Huzhou, Repubblica Ceca, Sud Africa, Messico oltre a 17 centri di R&D a Qingdao, Shenzhen, USA, Germania, ecc. Il team R&D è composto da 7000 dipendenti tra cui più di 3000 laureati e oltre 100 dottori di ricerca.

Global network

SOCIETÀ D'OLTREMARE	54
BASIDI PRODUZIONE	17
CENTRI R&D	16

Monosplit

Linea Residenziale

Gamma

FRESH MASTER

2,5 kW | 3,5 kW

ENERGY PRO PLUS

2,5 kW | 3,5 kW

NOVITÀ

ENERGY ULTRA

2,5 kW | 3,5 kW | 5,0 kW | 7,0 kW

NEW ENERGY

2,5 kW | 3,5 kW | 5,0 kW | 7,0 kW

HI-COMFORT

2,5 kW | 3,5 kW | 5,0 kW | 7,0 kW

INNOVAZIONE E TECNOLOGIA

Rilevamento intelligente per una perfetta distribuzione dell'aria

Smart Eye

I climatizzatori Energy Pro Plus, sono dotati di un rilevatore di presenza «Smart Eye» che, tramite scansione a infrarossi, individua la posizione delle persone in ambiente e l'attività in corso e regola il flusso d'aria di conseguenza.

«Smart Eye» si attiva direttamente dal telecomando.

Controllo intelligente della temperatura, dell'umidità e del flusso d'aria

Tecnologia TMS - Funzione AI*

I climatizzatori Hisense Fresh Master ed Energy Pro Plus si avvalgono della tecnologia TMS che, sulla base dei parametri ambientali, calcola la migliore condizione di comfort. Considerando umidità e ventilazione, il climatizzatore si regola per garantire il massimo comfort.

La funzione AI si attiva direttamente dal telecomando.

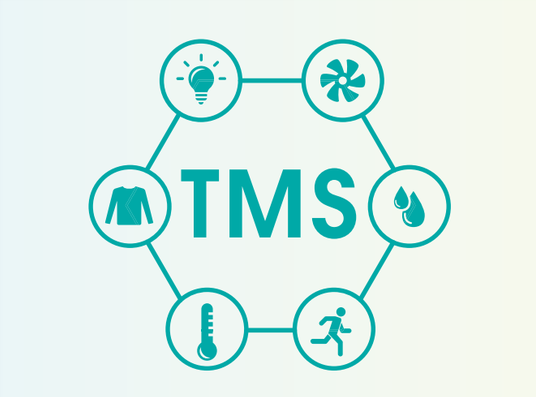

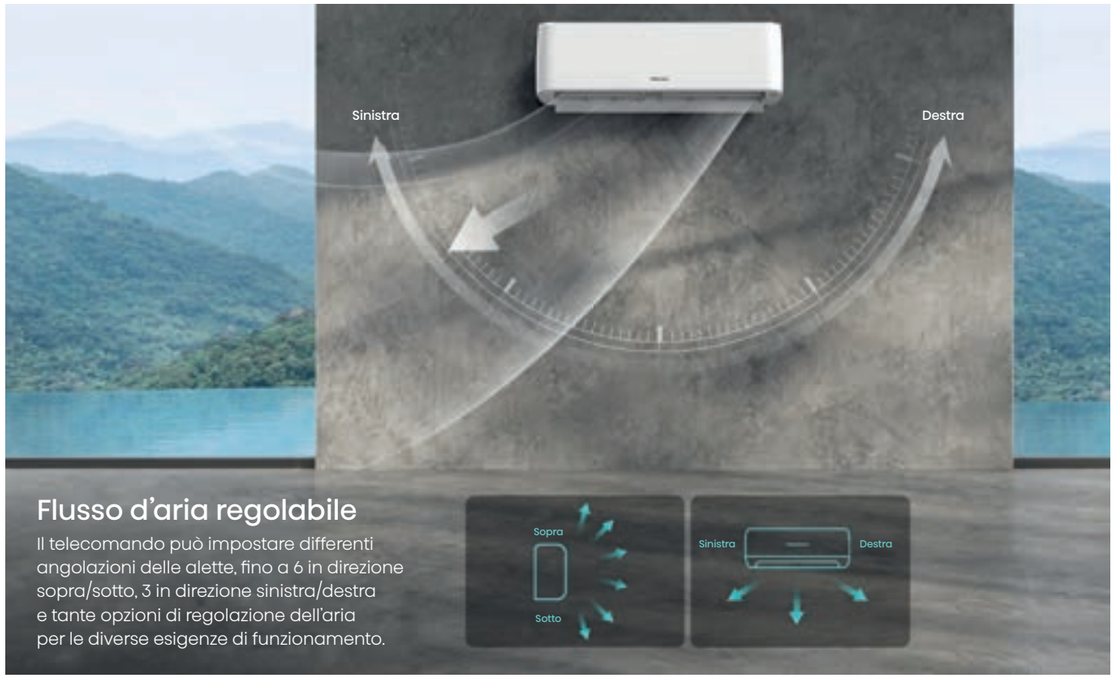

Flusso d'aria regolabile

Il telecomando può impostare differenti angolazioni delle alette, fino a 6 in direzione sopra/sotto, 3 in direzione sinistra/destra e tante opzioni di regolazione dell'aria per le diverse esigenze di funzionamento.

Attivando la modalità AI dal telecomando,

il climatizzatore regolerà in automatico temperatura, umidità e flusso d'aria.

Modalità Diretta/Indiretta

Con Energy Pro Plus è possibile scegliere fra due modalità di direzione del flusso d'aria in relazione alla presenza di persone in ambiente. In modalità diretta il flusso d'aria è indirizzato sulla persona, in modalità indiretta il flusso è veicolato nelle zone dove il climatizzatore non rileva la presenza di persone.

*La funzione AI è disponibile solo nei sistemi Monosplit (serie Fresh Master ed Energy Pro Plus)

Tecnologie esclusive per alte performance

Tecnologia Inverter DC

I climatizzatori Inverter Hisense racchiudono tecnologie avanzate per garantire efficienza, risparmio energetico, silenziosità e comfort.

Controllo del campo magnetico per funzionamento anche ad alte frequenze (> 70 Hz)
Raffrescamento rapido
Riscaldamento rapido

Tecnologia con onda sinusoidale a 180°
Più efficiente
Più stabile
Utilizzo prolungato

Tecnologia di compensazione frequenza
Temperatura costante
Risparmio energetico

Inverter 3-D
Alta efficienza
Grande adattabilità
Minore manutenzione

Ampio range di controllo della frequenza
Funzionamento continuo
Controllo accurato

Meno consumi, più comfort

Tecnologia Fuzzy

I climatizzatori Hisense regolano la frequenza di funzionamento in base alla variazione della temperatura in ambiente. L'accuratezza del controllo evita gli sbalzi di temperatura mantenendola entro ±0.5°C rispetto alla temperatura impostata, garantendo comfort e risparmio energetico.

Tecnologia Smart PFC

La tecnologia Smart PFC compensa le diverse condizioni di bassa e alta tensione. Il climatizzatore si avvia a bassa tensione e, dopo un incremento progressivo di tensione del 20%, lavora efficacemente ad alta tensione.

Controllo smart dove e quando vuoi

Controllo Wi-Fi

I climatizzatori Hisense si gestiscono comodamente dentro e fuori casa con un dispositivo mobile e una connessione Wi-Fi.

ConnectLife è l'App semplice da usare e con un'interfaccia intuitiva che permette di controllare il climatizzatore ovunque ci si trovi. L'App è disponibile per iOS e Android.

ConnectLife

Dopo aver scaricato l'App e associato il climatizzatore, l'App consente di gestire modalità di funzionamento, temperatura, velocità di ventilazione e flusso dell'aria. Dalla sezione «Automazione» è inoltre possibile impostare i timer giornalieri o settimanali.

Con l'App Connect Life è possibile monitorare i consumi giornalieri, settimanali e mensili dei modelli monosplit (Fresh Master, Energy Pro Plus, New Energy ed Energy Ultra).

QR Code per iOS

QR Code per Android

Gestisci tutto con la tua voce

Controllo Smart Voice

La nuova app **ConnectLife** è compatibile con Alexa e Google Assistant: grazie all'interazione vocale, è possibile accendere, spegnere, regolare la temperatura e impostare la modalità di funzionamento desiderata (raffrescamento o riscaldamento).

Trovi ConnectLife nelle Skill di Alexa e nel catalogo di Google Assistant.

BENESSERE

Alta efficienza e aria pulita

Self-Clean

La tecnologia di pulizia brevettata da Hisense assicura il massimo delle prestazioni dell'unità interna ed esterna.
Il processo di auto-pulizia tramite ciclo di congelamento, sbrinamento e asciugatura ad alte temperature rimuove polvere, batteri dalle unità in modo semplice ed efficace per mantenere il condizionatore pulito e sicuro. La funzione Self-Clean si attiva da telecomando ed è disponibile su tutte le unità interne a parete e sulle unità esterne monosplit.

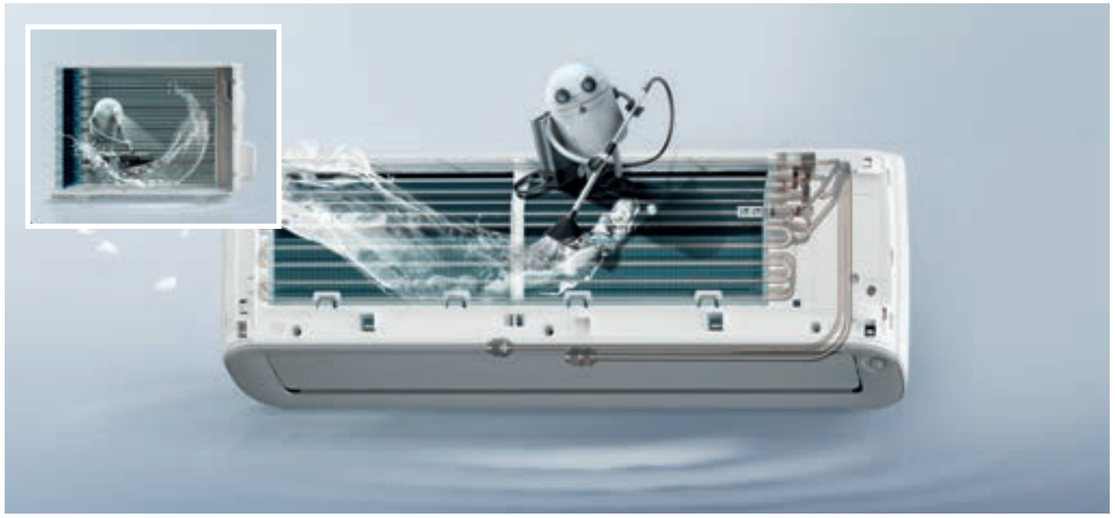

Elimina muffa e batteri e ti offre aria più fresca

Anti muffa/Aletta in alluminio idrofila e antivirus

Allo spegnimento del climatizzatore, la ventola interna continua a lavorare per 30 secondi asciugando la condensa al fine di prevenire la formazione di muffa, e la speciale vernice sull'evaporatore intensifica la funzione di eliminazione dei batteri e della polvere.

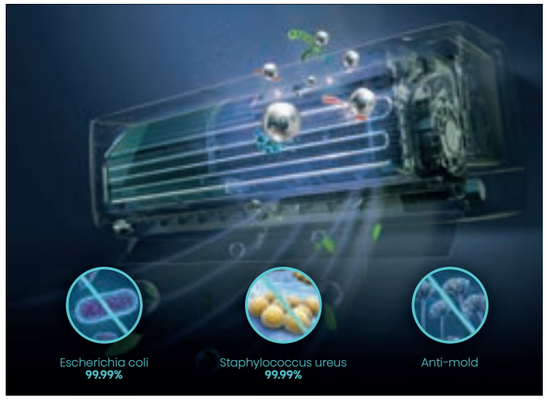

Alta qualità dell'aria assicurata

Protezione totale 4 filtri in 1

Nei climatizzatori della serie Hi-Comfort, l'aria passa attraverso filtri multipli, ognuno di essi ha una funzione specifica per assicurarti un'aria migliore e più sana.

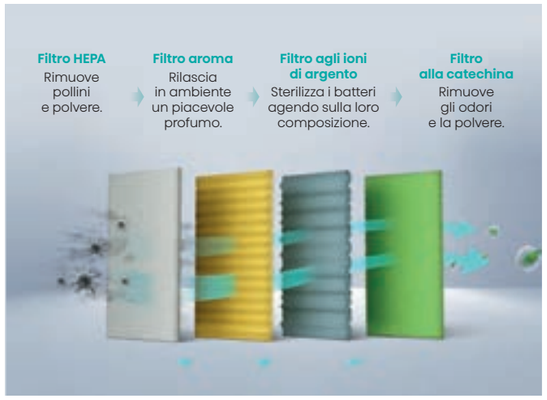

Protegge la tua casa e la tua salute

HI-NANO

Il sistema di purificazione dell'aria HI-NANO inibisce la proliferazione di virus e batteri grazie all'azione di ioni negativi e positivi rilasciati in ambiente.

HI-NANO si attiva dal telecomando.

HI-NANO genera **1 milione di ioni per cm³ che si diffondono in ogni angolo della stanza**.

Grazie all'elevata produzione di ioni, in una sola ora **HI-NANO può rimuovere più del 90% del virus H1N1, e del virus Sars-Cov2.**

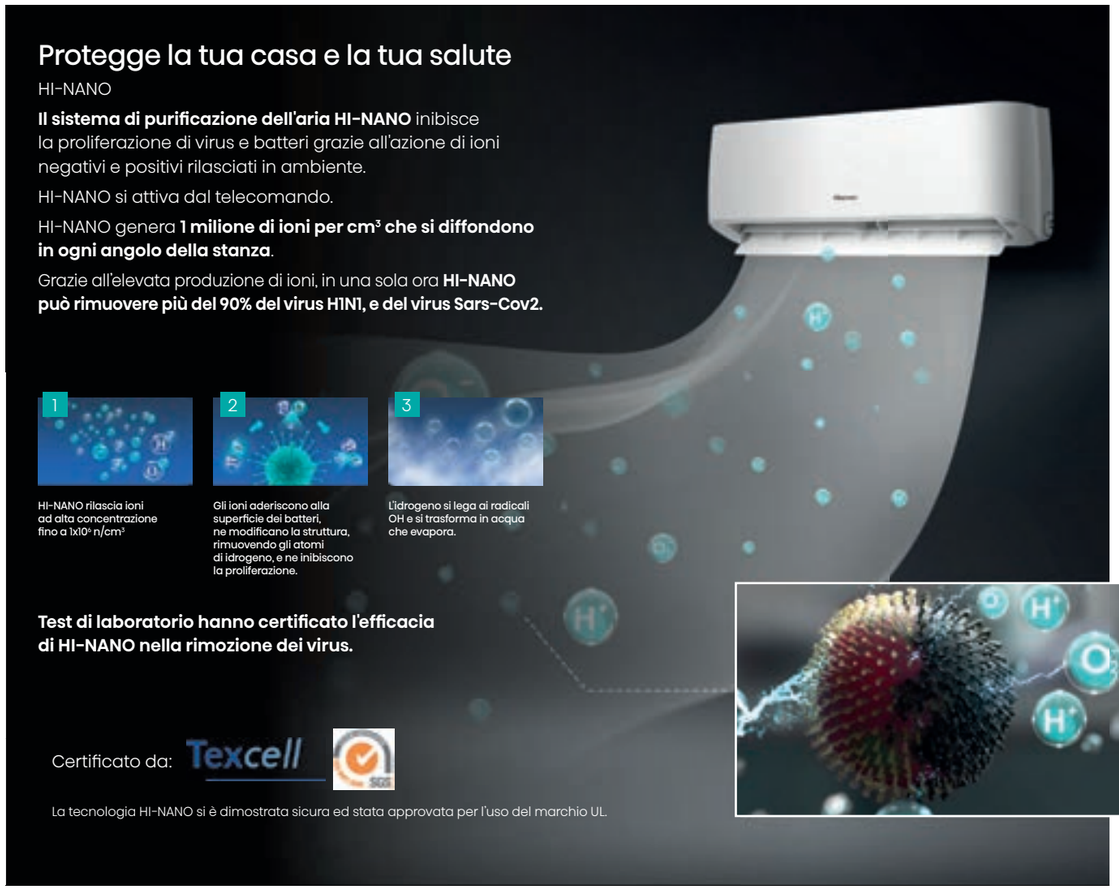

1

HI-NANO rilascia ioni ad alta concentrazione fino a $1x10^6$ n/cm³

2

Gli ioni aderiscono alla superficie dei batteri, ne modificano la struttura, rimuovendo gli atomi di idrogeno, e ne inibiscono la proliferazione.

3

L'idrogeno si lega ai radicali OH e si trasforma in acqua che evapora.

Test di laboratorio hanno certificato l'efficacia di HI-NANO nella rimozione dei virus.

Certificato da: Texcell

La tecnologia HI-NANO si è dimostrata sicura ed stata approvata per l'uso del marchio UL.

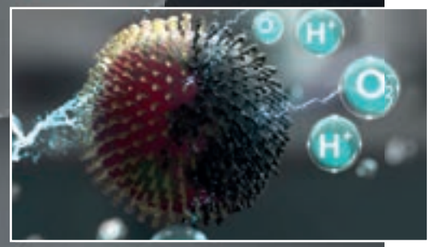

Le migliori temperature per garantire a tutti un sereno riposo

4 modalità di riposo

Il sonno è di vitale importanza per il nostro organismo e riposare in modo confortevole apporta benefici per la nostra salute. I climatizzatori Hisense si adattano al sonno di tutti.

Massima silenziosità

Modalità Super Quiet

Lo speciale design del ventilatore garantisce il massimo della silenziosità in modalità Super Quiet.

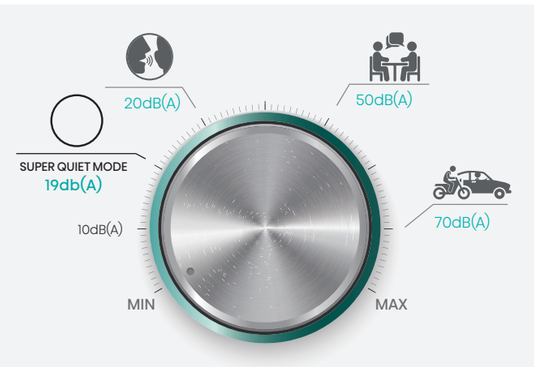

Regola il clima con il telecomando

I Feel

Il sensore all'interno del telecomando rileva la temperatura circostante e trasmette il dato all'unità interna che funziona in base alla temperatura rilevata. Il controllo intelligente della temperatura garantisce un ambiente più confortevole e una gestione più precisa, risparmiando energia.

AFFIDABILITÀ

Perfetta efficacia anche in inverno

Efficienza a basse temperature

Grazie allo speciale software di gestione, i climatizzatori Hisense garantiscono massima efficienza a basse temperature, in modalità raffrescamento e riscaldamento.

Evita ogni imprevisto

Protezione automatica & auto-diagnosi

I climatizzatori Hisense dispongono di un sistema di auto-diagnosi in tempo reale che, in caso di malfunzionamento, mostrano il codice di errore. In aggiunta grazie alla tecnologia di Protezione Automatica, i climatizzatori prevedono lo spegnimento di emergenza in caso di sovraccarico del sistema.

7 livelli di protezione per una maggiore durata

Trattamento anticorrosivo

La scocca delle unità esterne è protetta da un rivestimento in acciaio e una speciale vernice che ne prevengono la corrosione a seguito della prolungata esposizione agli agenti atmosferici.

Risparmia energia e riscalda la tua casa

Speciale riavvio a 8°C

La modalità di riscaldamento a 8°C è molto utile soprattutto per le abitazioni situate in aree con temperature più rigide (e nelle seconde case). Quando non ci sei, l'unità si avvia in modalità riscaldamento se rileva una temperatura inferiore agli 8°C, riducendo il livello di umidità nell'aria.

Praticità assicurata

Kit Easy installation

Negli imballi delle unità interne è presente un distanziatore che, inserito tra il climatizzatore e la parete, agevola le operazioni di installazione creando lo spazio utile per il collegamento delle tubazioni.

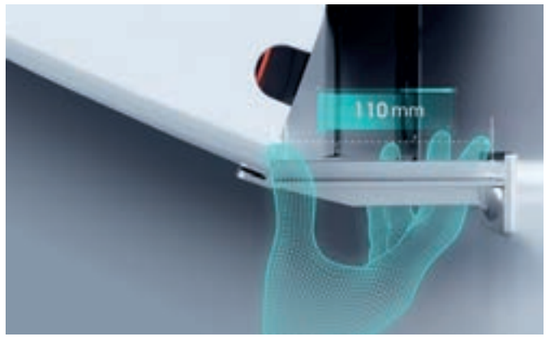

ALTRE CARATTERISTICHE

Tecnologia

360 Full DC Inverter
Segnale di controllo digitale, compressore DC Inverter, motore DC Inverter su entrambe le unità (interna ed esterna) e valvola di espansione elettronica a corrente continua per garantire bassa rumorosità e più efficienza.

Benessere

Prevenzione aria fredda
Durante la funzione di riscaldamento o sbrinamento, l'aria calda inizierà ad uscire dall'unità interna solo dopo alcuni minuti dalla partenza del compressore. Questo eviterà getti d'aria fredda nell'ambiente da riscaldare.

Sistema automatico di deumidificazione

Comfort e praticità

Smart Mode
Attivando la modalità SMART da telecomando, il climatizzatore, in base alla temperatura rilevata in ambiente, regolerà il funzionamento per garantire comfort e risparmio energetico.

Auto Restart
Il climatizzatore in mancanza di corrente elettrica durante il normale funzionamento si arresta e si riavvierà automaticamente alcuni minuti dopo il ripristino della corrente.

Dimmer
Premendo questo tasto sul telecomando, la luce del display sul pannello frontale si spegnerà.

Easy Clean
Il pannello ed il filtro dei climatizzatori Hisense sono facilmente removibili in modo da poter essere puliti con facilità.

Timer 24h
Tramite telecomando è possibile impostare l'ora di accensione e di spegnimento del climatizzatore nell'arco di 24h.

Telecomando con display retro-illuminato

Emergency Operation
Un comodo interruttore ON/OFF, posizionato sull'unità interna, permette di avviare il sistema senza dover usare il telecomando.

Contatto ON/OFF per controllo anticendio e stanza d'hotel

	Caratteristiche	Fresh Master	Energy Pro Plus	Energy Ultra (NOVITÀ)	New Energy	Hi-Comfort
Tecnologia	Fresh Air	•				
	Gas R32	•	•	•	•	•
	360 Full DC Inverter	•	•	•	•	
	Unità universale		•	•	•	•
	Controllo Wi-Fi	•	•	•	•	•
	Controllo Smart Voice	•	•	•	•	•
	Smart Eye (Sensore di presenza)		•			
	Tecnologia TMS - Funzione AI	•	•			
	Flusso d'aria diretto/indiretto		•			
	Regolazione automatica del flusso d'aria	•	•	•	•	•
	Silenziosità dB(A)	19	19	19	19	19
	Riavvio a 8°C	•	•	•	•	•
	I FEEL	•	•	•	•	•
Comfort e praticità	Modalità SUPER	•	•	•	•	•
	Riscaldamento a basse temperature	-20°C	-20°C	-20°C	-20°C	-15°C
	Funzione SMART	•	•	•	•	•
	Funzione 4 SLEEP	•	•			
	Funzione SLEEP			•	•	•
	Display LED	•	•	•	•	•
	Display qualità aria	•				
	Sensore luci	•				
	Timer 24h	•	•	•	•	•
	Comando cablato	Optional	Optional	Optional	Optional	Optional
	Contatto ON/OFF (per controllo anticendio e controllo stanza d'hotel)	•	•	Optional	Optional	•
	Kit Easy Installation	•	•	•	•	•
Benessere	HI-NANO	•	•	•	•	
	Self-Clean	•	•	•	•	•
	Antimuffa	•	•	•	•	•
	Evaporatore con rivestimento idrofilo e anti-virus	•	•	•	•	•
	Filtro ai carboni	•	•	•	•	•

Linea Residenziale R32	2,5 kW QF25XW00	3,5 kW QF35XW00

Fresh Master

- Fresh Air
- Display qualità aria
- HI-NANO
- Regolazione automatica del flusso d'aria
- Controllo Wi-Fi
- Controllo Smart Voice
- AI smart
- 19 dB(A)
- Self-Clean
- Display LED
- Dimmer
- I FEEL
- Riavvio 8°C
- Riscaldamento -20°C
- Funzione 4 SLEEP
- Sensore luci
- Telecomando
- Contatto ON/OFF
- Comando Cablato (Optional)
- Antimuffa
- Kit easy installation
- Garanzia 3+5

Fresh Air

I nuovi climatizzatori Fresh Master hanno una ventola aggiuntiva che, collegata a un apposito tubo, preleva aria dall'esterno e la immette nell'ambiente generando una pressione positiva. Di conseguenza l'aria viziata presente nell'ambiente viene espulsa: in un'ora avviene il ricambio d'aria in una stanza di 50m³.

Sensore qualità aria

Un sensore rileva la concentrazione di CO_2 in ambiente e indica la qualità dell'aria tramite spie colorate.

Sensore luci*

Un sensore rileva il cambio di luce in ambiente e, con il buio a luci spente, passa in modalità Sleep, spegne il display e diminuisce la velocità di ventilazione di un livello.

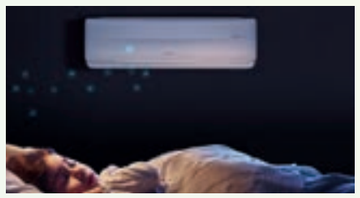

*Funzione disponibile in raffreddamento, deumidificazione e ventilazione. In riscaldamento la velocità di ventilazione non si modifica ma si spegne il display.

Incentivi		50% 65% C.T.	50% 65% C.T.
Unità Interna		QF25XW00G	QF35XW00G
Unità Esterna		QF25XW00W	QF35XW00W
Raffreddamento			
Capacità Std (Min~Max) (1)	kW	2,6 (1,0~4,0)	3,5 (1,0~4,4)
Assorbimento Std (Min~Max) (1)	kW	0,53 (0,18~1,05)	0,81 (0,18~0,90)
EER		4,86	4,32
SEER: Efficienza energetica stagionale		8,8	8,5
Classe di efficienza energetica stagionale		A+++	A+++
Carico termico teorico (Pdesignc) (2)	kW	2,6	3,5
Consumo energetico annuo indicativo (3) (QCE)	kWh/a	103	144
Riscaldamento (stagione media)			
Capacità Std (Min~Max) (1)	kW	3,2 (1,6~4,2)	4,2 (1,6~4,8)
Assorbimento Std (Min~Max) (1)	kW	0,72 (0,3~1,25)	1,04 (0,3~1,28)
COP		4,44	4,04
SCOP: Efficienza energetica stagionale		5,1	5,1
Classe di efficienza energetica stagionale		A+++	A+++
Carico termico teorico (Pdesignh) (2)	kW	2,4	2,6
Potenza termica di sicurezza elettrica elbu(Tj)	kW	0	0
Consumo energetico annuo indicativo (3) (QHE)	kWh/a	659	714
Unità Interna			
Dimensioni (LxAxP)	mm	978x313x217	978x313x217
Peso	Kg	13,5	13,5
Aria trattata (Max)	m³/min	9,66	10,5
Capacità di Deumidificazione	l/hr	0,9	1,2
Livello Potenza Sonora (Max)	dB(A)	53	54
Livello Pressione Sonora (Min~Max)	dB(A)	19~38	19~39
Unità Esterna			
Dimensioni (LxAxP)	mm	810x585x280	810x585x280
Peso	Kg	33	33
Livello Potenza Sonora (Max)	dB(A)	60	62
Livello Pressione Sonora (Min~Max)	dB(A)	47~50	47~50
Alimentazione	V, Hz, Ø	220-240V~,50Hz,1P	220-240V~,50Hz,1P
Intervallo di funzionamento (Raffreddamento)	°C	-15°~+43°	-15°~+43°
Intervallo di funzionamento (Riscaldamento)	°C	-20°~+24°	-20°~+24°
Dati installativi			
Tubazioni liquido/gas	Ø mm (in)	6,35/9,52 (1/4"/3/8")	6,35/9,52 (1/4"/3/8")
Lunghezza tubazioni Max	m	20	20
Dislivello max (U. Interna/U. Esterna)	m	10	10
Precarica di fabbrica	Kg	0,86	0,86
Precarica di fabbrica	TCO_2Eq	0,58	0,58
Lunghezza tubazioni Max senza aggiunta di refrigerante	m	5	5
Carica aggiuntiva refrigerante	g/m	20	20
Corrente nominale Raff./Risc.	A	2,4/3,2	3,6/4,6
Massima corrente assorbita	A	7	8
Collegamenti elettrici		• Alimentazione principale u. esterna • Collegamento U.E./U.I.:4 + terra	
Refrigerante			
Tipo Refrigerante (4)		R32	R32
GWP: potenziale di risc. globale del refrigerante utilizzato		675	675

(1) Condizioni di test (raffreddamento): temperatura aria interna 27°C (bulbo secco)/19°C (bulbo umido); temperatura aria esterna 35°C (bulbo secco)/24°C (bulbo umido). Condizioni di test (riscaldamento): temperatura aria interna 20°C (bulbo secco)/15°C (bulbo umido); temperatura aria esterna 7°C (bulbo secco)/6°C (bulbo umido).
(2) Pdesignc = Carico termico teorico in raffreddamento misurato con temperatura esterna pari a 35°C (bulbo secco)/24°C (bulbo umido) e temperatura interna pari a 27°C (bulbo secco)/19°C (bulbo umido); Pdesignh = Carico termico teorico in riscaldamento misurato con temperatura esterna pari a -10°C (bulbo secco)/-11°C (bulbo umido) e temperatura interna pari a 20°C (bulbo secco)/15°C (bulbo umido)
(3) Consumo di energia in base ai risultati di prove standard. Il consumo effettivo dipende dalle modalità di utilizzo dell'apparecchio e dal luogo in cui è installato.
(4) La perdita di refrigerante contribuisce al cambiamento climatico. In caso di rilascio nell'atmosfera, i refrigeranti con un potenziale di riscaldamento globale (GWP) più basso contribuiscono in misura minore al riscaldamento globale rispetto a quelli con un GWP più elevato. Questo apparecchio contiene un fluido refrigerante con un GWP di 2088 (R410A)/675 (R32). Se 1 Kg di questo fluido refrigerante fosse rilasciato nell'atmosfera, quindi, l'impatto sul riscaldamento globale sarebbe 2088/675 volte più elevato rispetto a 1 Kg di CO_2, per un periodo di 100 anni. In nessun caso l'utente deve cercare di intervenire sul circuito refrigerante o di disassemblare il prodotto. In caso di necessità occorre sempre rivolgersi a personale qualificato.

Linea Residenziale R32	2,5 kW QE25XV2A	3,5 kW QE35XV2A

Energy Pro Plus

- AI smart
- Regolazione automatica del flusso d'aria
- Controllo Wi-Fi
- Controllo Smart Voice
- Smart Eye
- Flusso d'aria diretto/indiretto
- 19 dB(A)
- HI-NANO
- Self-Clean
- Unità universale
- Display LED
- Dimmer
- I FEEL
- Riavvio 8°C
- Riscaldamento -20°C
- Funzione 4 SLEEP
- Telecomando
- Comando Cablato (Optional)
- Antimuffa
- Kit easy installation
- Garanzia 3+5

Smart Comfort

Comfort assicurato grazie al rilevatore di presenza "Smart Eye" e alla funzione AI che, in base ai parametri ambientali, regola automaticamente temperatura, umidità e ventilazione.

Aria pulita

Grazie alla funzione Self-Clean l'aria immessa in ambiente è sempre pulita e le prestazioni del climatizzatore rimangono ottimali.

Modalità Diretta/Indiretta

La modalità Diretta rende il flusso d'aria più fresca mentre con la funzione Indiretta elimina il fastidio causato dal getto d'aria su di te.

FLUSSO D'ARIA DIRETTO

FLUSSO D'ARIA INDIRETTO

Incentivi		50% 65% C.T.	50% 65% C.T.
Unità Interna		QE25XV2AG	QE35XV2AW
Unità Esterna		QE25XV2AG	QE35XV2AW
Raffreddamento			
Capacità Std (Min~Max) (1)	kW	2,6 (1~4)	3,5 (1~4,4)
Assorbimento Std (Min~Max) (1)	kW	0,53 (0,18~1,05)	0,79 (0,18~0,9)
EER		4,86	4,43
SEER: Efficienza energetica stagionale		8,8	8,5
Classe di efficienza energetica stagionale		A+++	A+++
Carico termico teorico (Pdesignc) (2)	kW	2,6	3,5
Consumo energetico annuo indicativo (3) (QCE)	kWh/a	103	144
Riscaldamento (stagione media)			
Capacità Std (Min~Max) (1)	kW	3,2 (1,6~4,2)	4,2 (1,6~4,8)
Assorbimento Std (Min~Max) (1)	kW	0,72 (0,3~1,25)	0,98 (0,3~1,28)
COP		4,44	4,29
SCOP: Efficienza energetica stagionale		5,1	5,1
Classe di efficienza energetica stagionale		A+++	A+++
Carico termico teorico (Pdesignh) (2)	kW	2,4	2,6
Potenza termica di sicurezza elettrica elbu(Tj)	kW	0	0
Consumo energetico annuo indicativo (3) (QHE)	kWh/a	659	714
Unità Interna			
Dimensioni (LxAxP)	mm	883x305x198	883x305x198
Peso	Kg	10	10
Aria trattata (Max)	m³/min	9,67	10,5
Capacità di Deumidificazione	l/hr	0,9	1,2
Livello Potenza Sonora (Max)	dB(A)	53	54
Livello Pressione Sonora (Min~Max)	dB(A)	19~38	19~38
Unità Esterna			
Dimensioni (LxAxP)	mm	810x585x280	810x585x280
Peso	Kg	33	33
Livello Potenza Sonora (Max)	dB(A)	60	61
Livello Pressione Sonora (Min~Max)	dB(A)	47~50	47~50
Alimentazione	V, Hz, Ø	220-240V~,50Hz,1P	220-240V~,50Hz,1P
Intervallo di funzionamento (Raffreddamento)	°C	-15°~+43°	-15°~+43°
Intervallo di funzionamento (Riscaldamento)	°C	-20°~+24°	-20°~+24°
Dati installativi			
Tubazioni liquido/gas	Ø mm (in)	6,35/9,52 (1/4"/3/8")	6,35/9,52 (1/4"/3/8")
Lunghezza tubazioni Max	m	20	20
Dislivello max (U. Interna/U. Esterna)	m	10	10
Precarica di fabbrica	Kg	0,86	0,86
Precarica di fabbrica	TCO_2Eq	0,58	0,58
Lunghezza tubazioni Max senza aggiunta di refrigerante	m	5	5
Carica aggiuntiva refrigerante	g/m	20	20
Corrente nominale Raff./Risc.	A	2,4/3,2	3,5/4,3
Massima corrente assorbita	A	7	7
Collegamenti elettrici		• Alimentazione principale u. esterna • Collegamento U.E./U.I.:4 + terra	
Refrigerante			
Tipo Refrigerante (4)		R32	R32
GWP: potenziale di risc. globale del refrigerante utilizzato		675	675

(1) Condizioni di test (raffreddamento): temperatura aria interna 27°C (bulbo secco)/19°C (bulbo umido); temperatura aria esterna 35°C (bulbo secco)/24°C (bulbo umido). Condizioni di test (riscaldamento): temperatura aria interna 20°C (bulbo secco)/15°C (bulbo umido); temperatura aria esterna 7°C (bulbo secco)/6°C (bulbo umido).
(2) Pdesignc = Carico termico teorico in raffreddamento misurato con temperatura esterna pari a 35°C (bulbo secco)/24°C (bulbo umido) e temperatura interna pari a 27°C (bulbo secco)/19°C (bulbo umido); Pdesignh = Carico termico teorico in riscaldamento misurato con temperatura esterna pari a -10°C (bulbo secco)/-11°C (bulbo umido) e temperatura interna pari a 20°C (bulbo secco)/15°C (bulbo umido)
(3) Consumo di energia in base ai risultati di prove standard. Il consumo effettivo dipende dalle modalità di utilizzo dell'apparecchio e dal luogo in cui è installato.
(4) La perdita di refrigerante contribuisce al cambiamento climatico. In caso di rilascio nell'atmosfera, i refrigeranti con un potenziale di riscaldamento globale (GWP) più basso contribuiscono in misura minore al riscaldamento globale rispetto a quelli con un GWP più elevato. Questo apparecchio contiene un fluido refrigerante con un GWP di 2088 (R410A)/675 (R32). Se 1 Kg di questo fluido refrigerante fosse rilasciato nell'atmosfera, quindi, l'impatto sul riscaldamento globale sarebbe 2088/675 volte più elevato rispetto a 1 Kg di CO_2, per un periodo di 100 anni. In nessun caso l'utente deve cercare di intervenire sul circuito refrigerante o di disassemblare il prodotto. In caso di necessità occorre sempre rivolgersi a personale qualificato.

Linea Residenziale R32	2,5 kW	3,5 kW	5,0 kW	7,0 kW
	KE25MR01	KE35XR01	KE50BS01	KE70KT01

Energy Ultra

Disponibile da Giugno 2023

NOVITÀ

- Controllo Wi-Fi
- Controllo Smart Voice
- Regolazione automatica del flusso d'aria
- HI-NANO
- 19 dB(A)
- Self-Clean
- Unità universale
- Display LED
- Dimmer
- I FEEL
- Riavvio 8°C
- Riscaldamento -20°C
- Funzione SLEEP
- Telecomando
- Contatto ON/OFF (Optional)
- Comando Cablato (Optional)
- Kit easy installation
- Garanzia 3+5

Regolazione aut. del flusso aria

L'oscillazione delle alette del climatizzatore possono essere regolate automaticamente non solo orizzontalmente ma anche verticalmente. La distribuzione dell'aria risulta così più omogenea.

HI-NANO

Il sistema HI-NANO purifica l'aria inibendo virus e batteri con ioni negativi e positivi. In un'ora, può eliminare oltre il 90% dei virus H1N1 e Sars-Cov2 grazie alla sua elevata produzione di ioni.

Controllo Wi-Fi

Il clima a portata di smartphone: grazie all'app Conncet Life e alla connessione Wi-Fi, puoi controllare e gestire il climatizzatore d'aria ovunque tu sia in pochi click.

Incentivi		50% 65% C.T.	50% 65% C.T.	50% 65% C.T.	50% 65% C.T.
Unità Interna		KE25MR01G	KE35XR01G	KE50BS01G	KE70KT01G
Unità Esterna		AS25MR01W	AS35XR01W	AS50BS01W	AS70KT01W
Raffreddamento					
Capacità Std (Min~Max) (1)	kW	2,6 (0,8~3,2)	3,5 (1,0~4,0)	5,0 (1,5~6,3)	7,0 (1,6~7,8)
Assorbimento Std (Min~Max) (1)	kW	0,59 (0,17~1,4)	0,89 (0,19~1,5)	1,3 (0,26~1,8)	2,0 (0,43~2,76)
EER		4,41	3,93	3,86	3,5
SEER: Efficienza energetica stagionale		8,5	8,5	7,8	7,9
Classe di efficienza energetica stagionale		A+++	A+++	A++	A++
Carico termico teorico (Pdesignc) (2)	kW	2,6	3,5	5	7
Consumo energetico annuo indicativo (3) (QCE)	kWh/a	107	144	224	310
Riscaldamento (stagione media)					
Capacità Std (Min~Max) (1)	kW	3 (0,8~3,3)	3,9 (1~4,4)	5,4 (1,6~6,2)	6,5 (1,8~8)
Assorbimento Std (Min~Max) (1)	kW	0,72 (0,17~1,5)	1,0 (0,19~1,6)	1,38 (0,32~1,65)	1,71 (0,39~2,85)
COP		4,17	3,9	3,91	3,8
SCOP: Efficienza energetica stagionale		4,6	4,6	4,6	4,6
Classe di efficienza energetica stagionale		A++	A++	A++	A++
Carico termico teorico (Pdesignh) (2)	kW	2,3	2,8	3,9	5
Potenza termica di sicurezza elettrica elbu(Tj)	kW	0	0	0	0
Consumo energetico annuo indicativo (3) (QHE)	kWh/a	700	852	1187	1522
Unità Interna					
Dimensioni (LxAxP)	mm	835x256x195	835x256x195	933x300x216	1045x325x220
Peso	Kg	7,7	7,8	11	12
Aria trattata (Max)	m³/min	8,70	9,7	15,83	18,33
Capacità di Deumidificazione	l/hr	0,9	1,2	2	2,2
Livello Potenza Sonora (Max)	dB(A)	56	56	60	63
Livello Pressione Sonora (Min~Max)	dB(A)	19~39	19~40	21~44	23~45
Unità Esterna					
Dimensioni (LxAxP)	mm	780x540x260	810x585x280	860x667x310	900x750x340
Peso	Kg	28	33	39	49
Livello Potenza Sonora (Max)	dB(A)	61	62	63	67
Livello Pressione Sonora (Min~Max)	dB(A)	47~53	47~54	48~56	49~58
Alimentazione	V, Hz, Ø	220-240V~,50Hz,1P	220-240V~,50Hz,1P	220-240V~,50Hz,1P	220-240V~,50Hz,1P
Intervallo di funzionamento (Raffreddamento)	°C	-15°~+43°	-15°~+43°	-15°~+43°	-15°~+43°
Intervallo di funzionamento (Riscaldamento)	°C	-20°~+24°	-20°~+24°	-20°~+24°	-20°~+24°
Dati installativi					
Tubazioni liquido/gas	Ø mm (in)	6,35/9,52 (1/4"/3/8")	6,35/9,52 (1/4"/3/8")	6,35/12,7 (1/4"/1/2")	9,52/15,88 (3/8"/5/8")
Lunghezza tubazioni Max	m	20	20	20	20
Dislivello max (U. Interna/U. Esterna)	m	10	10	15	15
Precarica di fabbrica	Kg	0,75	0,8	1,15	1,5
Precarica di fabbrica	TCO_2Eq	0,51	0,54	0,78	1,01
Lunghezza tubazioni Max senza aggiunta di refrigerante	m	5	5	5	5
Carica aggiuntiva refrigerante	g/m	20	20	20	30
Corrente nominale Raff./Risc.	A	2,6/3,2	4/4,5	5,8/6,2	8,9/7,7
Massima corrente assorbita	A	7,5	8	12,3	15,2
Collegamenti elettrici			• Alimentazione principale u. esterna • Collegamento U.E./U.I.:4 + terra		
Refrigerante					
Tipo Refrigerante (4)		R32	R32	R32	R32
GWP: potenziale di risc. globale del refrigerante utilizzato		675	675	675	675

(1) Condizioni di test (raffreddamento): temperatura aria interna 27°C (bulbo secco)/19°C (bulbo umido); temperatura aria esterna 35°C (bulbo secco)/24°C (bulbo umido). Condizioni di test (riscaldamento): temperatura aria interna 20°C (bulbo secco)/15°C (bulbo umido); temperatura aria esterna 7°C (bulbo secco)/6°C (bulbo umido).
(2) Pdesignc = Carico termico teorico in raffreddamento misurato con temperatura esterna pari a 35°C (bulbo secco)/24°C (bulbo umido) e temperatura interna pari a 27°C (bulbo secco)/19°C (bulbo umido); Pdesignh = Carico termico teorico in riscaldamento misurato con temperatura esterna pari a -10°C (bulbo secco)/-11°C (bulbo umido) e temperatura interna pari a 20°C (bulbo secco)/15°C (bulbo umido)
(3) Consumo di energia in base ai risultati di prove standard. Il consumo effettivo dipende dalle modalità di utilizzo dell'apparecchio e dal luogo in cui è installato.
(4) La perdita di refrigerante contribuisce al cambiamento climatico. In caso di rilascio nell'atmosfera, i refrigeranti con un potenziale di riscaldamento globale (GWP) più basso contribuiscono in misura minore al riscaldamento globale rispetto a quelli con un GWP più elevato. Questo apparecchio contiene un fluido refrigerante con un GWP di 2088 (R410A)/675 (R32). Se 1 Kg di questo fluido refrigerante fosse rilasciato nell'atmosfera, quindi, l'impatto sul riscaldamento globale sarebbe 2088/675 volte più elevato rispetto a 1 Kg di CO_2, per un periodo di 100 anni. In nessun caso l'utente deve cercare di intervenire sul circuito refrigerante o di disassemblare il prodotto. In caso di necessità occorre sempre rivolgersi a personale qualificato.

Linea Residenziale R32	2,5 kW KC25MR01	3,5 kW KC35XR01	5,0 kW KC50BS01	7,0 kW KC70KT01

New Energy

Disponibile fino a esaurimento scorte

- Controllo Wi-Fi
- Controllo Smart Voice
- Regolazione automatica del flusso d'aria
- HI-NANO
- 19 dB(A)
- Self-Clean
- Unità universale
- Display LED
- Dimmer
- I FEEL
- Riavvio 8°C
- Riscaldamento -20°C
- Funzione SLEEP
- Telecomando
- Contatto ON/OFF (Optional)
- Comando Cablato (Optional)
- Kit easy installation
- Garanzia 3+5

Regolazione aut. del flusso aria

L'oscillazione delle alette del climatizzatore possono essere regolate automaticamente non solo orizzontalmente ma anche verticalmente. La distribuzione dell'aria risulta così più omogenea.

HI-NANO

Il sistema HI-NANO purifica l'aria inibendo virus e batteri con ioni negativi e positivi. In un'ora, può eliminare oltre il 90% dei virus H1N1 e Sars-Cov2 grazie alla sua elevata produzione di ioni.

Controllo Wi-Fi

Il clima a portata di smartphone: grazie all'app Conncet Life e alla connessione Wi-Fi, puoi controllare e gestire il climatizzatore d'aria ovunque tu sia in pochi click.

Incentivi		50% 65% C.T.	50% 65% C.T.	50% 65% C.T.	50% 65% C.T.
Unità Interna		KC25MR01G	KC35XR01G	KC50BS01G	KC70KT01G
Unità Esterna		AS25MR01W	AS35XR01W	AS50BS01W	AS70KT01W
Raffreddamento					
Capacità Std (Min~Max) (1)	kW	2,6 (0,8~3,2)	3,5 (1~4)	5 (1,5~6,3)	7 (1,6~7,8)
Assorbimento Std (Min~Max) (1)	kW	0,59 (0,17~1,4)	0,89 (0,19~1,5)	1,3 (0,26~1,8)	2 (0,43~2,76)
EER		4,41	3,93	3,86	3,5
SEER: Efficienza energetica stagionale		8,5	8,5	7,8	7,9
Classe di efficienza energetica stagionale		A+++	A+++	A++	A++
Carico termico teorico (Pdesignc) (2)	kW	2,6	3,5	5	7
Consumo energetico annuo indicativo (3) (QCE)	kWh/a	107	144	224	310
Riscaldamento (stagione media)					
Capacità Std (Min~Max) (1)	kW	3 (0,8~3,3)	3,9 (1~4,4)	5,4 (1,6~6,2)	6,5 (1,8~8)
Assorbimento Std (Min~Max) (1)	kW	0,72 (0,17~1,5)	1,0 (0,19~1,6)	1,38 (0,32~1,65)	1,71 (0,39~2,85)
COP		4,17	3,9	3,91	3,8
SCOP: Efficienza energetica stagionale		4,6	4,6	4,6	4,6
Classe di efficienza energetica stagionale		A++	A++	A++	A++
Carico termico teorico (Pdesignh) (2)	kW	2,3	2,8	3,9	5,0
Potenza termica di sicurezza elettrica elbu(Tj)	kW	0	0	0	0
Consumo energetico annuo indicativo (3) (QHE)	kWh/a	700	852	1187	1522
Unità Interna					
Dimensioni (LxAxP)	mm	822x258x203	822x258x203	920x321x227	1008x325x217
Peso	Kg	7,7	7,8	11	12
Aria trattata (Max)	m³/min	8,67	9,6	15,83	18,33
Capacità di Deumidificazione	l/hr	0,9	1,2	2	2,2
Livello Potenza Sonora (Max)	dB(A)	56	56	60	63
Livello Pressione Sonora (Min~Max)	dB(A)	19~39	19~40	21~44	23~44
Unità Esterna					
Dimensioni (LxAxP)	mm	780x540x260	810x585x280	860x667x310	900x750x340
Peso	Kg	28	33	39	49
Livello Potenza Sonora (Max)	dB(A)	61	62	63	67
Livello Pressione Sonora (Min~Max)	dB(A)	47~53	47~54	48~56	49~58
Alimentazione	V, Hz, Ø	220-240V~,50Hz,1P	220-240V~,50Hz,1P	220-240V~,50Hz,1P	220-240V~,50Hz,1P
Intervallo di funzionamento (Raffreddamento)	°C	-15°~+43°	-15°~+43°	-15°~+43°	-15°~+43°
Intervallo di funzionamento (Riscaldamento)	°C	-20°~+24°	-20°~+24°	-20°~+24°	-20°~+24°
Dati installativi					
Tubazioni liquido/gas	Ø mm (in)	6,35/9,52 (1/4"/3/8")	6,35/9,52 (1/4"/3/8")	6,35/12,7 (1/4"/1/2")	9,52/15,88 (3/8"/5/8")
Lunghezza tubazioni Max	m	20	20	20	20
Dislivello max (U. Interna/U. Esterna)	m	10	10	15	15
Precarica di fabbrica	Kg	0,75	0,8	1,15	1,5
Precarica di fabbrica	TCO_2Eq	0,51	0,54	0,78	1,01
Lunghezza tubazioni Max senza aggiunta di refrigerante	m	5	5	5	5
Carica aggiuntiva refrigerante	g/m	20	20	20	30
Corrente nominale Raff./Risc.	A	2,6/3,2	4/4,5	5,8/6,2	8,9/7,7
Massima corrente assorbita	A	7,5	8	12,3	15,2
Collegamenti elettrici		• Alimentazione principale u. esterna • Collegamento U.E./U.I.:4 + terra			
Refrigerante					
Tipo Refrigerante (4)		R32	R32	R32	R32
GWP: potenziale di risc. globale del refrigerante utilizzato		675	675	675	675

(1) Condizioni di test (raffreddamento): temperatura aria interna 27°C (bulbo secco)/19°C (bulbo umido); temperatura aria esterna 35°C (bulbo secco)/24°C (bulbo umido). Condizioni di test (riscaldamento): temperatura aria interna 20°C (bulbo secco)/15°C (bulbo umido); temperatura aria esterna 7°C (bulbo secco)/6°C (bulbo umido).
(2) Pdesignc = Carico termico teorico in raffreddamento misurato con temperatura esterna pari a 35°C (bulbo secco)/24°C (bulbo umido) e temperatura interna pari a 27°C (bulbo secco)/19°C (bulbo umido); Pdesignh = Carico termico teorico in riscaldamento misurato con temperatura esterna pari a -10°C (bulbo secco)/-11°C (bulbo umido) e temperatura interna pari a 20°C (bulbo secco)/15°C (bulbo umido)
(3) Consumo di energia in base ai risultati di prove standard. Il consumo effettivo dipende dalle modalità di utilizzo dell'apparecchio e dal luogo in cui è installato.
(4) La perdita di refrigerante contribuisce al cambiamento climatico. In caso di rilascio nell'atmosfera, i refrigeranti con un potenziale di riscaldamento globale (GWP) più basso contribuiscono in misura minore al riscaldamento globale rispetto a quelli con un GWP più elevato. Questo apparecchio contiene un fluido refrigerante con un GWP di 2088 (R410A)/675 (R32). Se 1 Kg di questo fluido refrigerante fosse rilasciato nell'atmosfera, quindi, l'impatto sul riscaldamento globale sarebbe 2088/675 volte più elevato rispetto a 1 Kg di CO_2, per un periodo di 100 anni. In nessun caso l'utente deve cercare di intervenire sul circuito refrigerante o di disassemblare il prodotto. In caso di necessità occorre sempre rivolgersi a personale qualificato.

Linea Residenziale R32	2,5 kW CF25YR04	3,5 kW CF35MR04	5,0 kW CF50BS04	7,0 kW CF70BT04

Hi-Comfort

- Controllo Wi-Fi
- Controllo Smart Voice
- Display LED
- Regolazione automatica del flusso d'aria
- 19 dB(A)
- Dimmer
- Unità universale
- Self-Clean
- I FEEL
- Riavvio 8°C
- Funzione SLEEP
- Telecomando
- Contatto ON/OFF
- Comando Cablato (Optional)
- 4 filtri in 1
- Kit easy installation
- Garanzia 3+5

Regolazione aut. del flusso aria

L'oscillazione delle alette del climatizzatore possono essere regolate automaticamente non solo orizzontalmente ma anche verticalmente. La distribuzione dell'aria risulta così più omogenea.

Protezione totale 4 filtri in 1

L'aria passa attraverso filtri multipli, ognuno di essi ha una funzione specifica per assicurarti un'aria migliore e più sana.

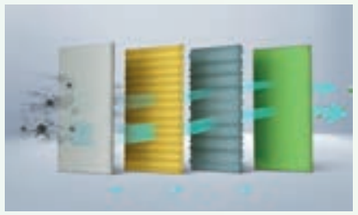

Controllo Wi-Fi

Il clima a portata di smartphone: grazie all'app Conncet Life e alla connessione Wi-Fi, puoi controllare e gestire il climatizzatore d'aria ovunque tu sia in pochi click.

Incentivi		50% 65% C.T.	50% 65% C.T.	50% 65% C.T.	
Unità Interna		CF25YR04G	CF35MR04G	CF50BS04G	CF70YR04G
Unità Esterna		CF25YR04W	CF35MR04W	CF50BS04W	CF70YR04W
Raffreddamento					
Capacità Std (Min~Max) (1)	kW	2.6(1~3)	3.2(1~4)	5(1.5~6.3)	6.5(1.6~7.2)
Assorbimento Std (Min~Max) (1)	kW	0.74(0.19~1.5)	0.94(0.19~1.6)	1.29(0.26~1.8)	2.06(0.42~2.76)
EER		3,49	3,4	3,86	3,15
SEER: Efficienza energetica stagionale		6,3	6,8	7,8	6,2
Classe di efficienza energetica stagionale		A++	A++	A++	A++
Carico termico teorico (Pdesignc) (2)	kW	2,60	3,2	5	6,5
Consumo energetico annuo indicativo (3) (QCE)	kWh/a	144	165	224	367
Riscaldamento (stagione media)					
Capacità Std (Min~Max) (1)	kW	2.7(1~3)	3.3(1~4.2)	5.4(1.6~6.2)	7.1(1.8~7.3)
Assorbimento Std (Min~Max) (1)	kW	6.75(0.19~1.5)	0.84(0.19~1.6)	1.38(0.32~1.65)	2.15(0.39~2.7)
COP		4,00	3,90	3,91	3,3
SCOP: Efficienza energetica stagionale		658,0	878,0	1372,0	1729
Classe di efficienza energetica stagionale		A+	A+	A++	A+
Carico termico teorico (Pdesignh) (2)	kW	4,0	4,0	4,6	4,0
Potenza termica di sicurezza elettrica elbu(Tj)	kW	0	0	0	0
Consumo energetico annuo indicativo (3) (QHE)	kWh/a	770	1015	1187	1908
Unità Interna					
Dimensioni (LxAxP)	mm	795x256x197	795x256x197	890x300x223	998x325x225
Peso	Kg	7,1	7,1	11	11
Aria trattata (Max)	m³/min	9,17	9,17	15,83	18,33
Capacità di Deumidificazione	l/hr	0,9	1,2	2	2,2
Livello Potenza Sonora (Max)	dB(A)	57	57	60	64
Livello Pressione Sonora (Min~Max)	dB(A)	19~39	19~39	21~44	23~45
Unità Esterna					
Dimensioni (LxAxP)	mm	660x483x240	780x540x260	860x667x310	860x667x310
Peso	Kg	21,5	25	39	41
Livello Potenza Sonora (Max)	dB(A)	62	62	63	65
Livello Pressione Sonora (Min~Max)	dB(A)	45~51	45~52	48~56	47~56
Alimentazione	V, Hz, Ø	220-240V~,50Hz,1P	220-240V~,50Hz,1P	220-240V~,50Hz,1P	220-240V~,50Hz,1P
Intervallo di funzionamento (Raffreddamento)	°C	-15°~+43°	-15°~+43°	-15°~+43°	-15°~+43°
Intervallo di funzionamento (Riscaldamento)	°C	-20°~+24°	-20°~+24°	-20°~+24°	-20°~+24°
Dati installativi					
Tubazioni liquido/gas	Ø mm (in)	6,35/9,52 (1/4"/3/8")	6,35/9,52 (1/4"/3/8")	6,35/12,7 (1/4"/1/2")	9,52/15,88 (3/8"/5/8")
Lunghezza tubazioni Max	m	20	20	20	20
Dislivello max (U. Interna/U. Esterna)	m	10	10	15	15
Precarica di fabbrica	Kg	0,48	0,66	1,15	1,32
Precarica di fabbrica	TCO_2Eq	0,32	0,44	0,78	0,89
Lunghezza tubazioni Max senza aggiunta di refrigerante	m	5	5	5	5
Carica aggiuntiva refrigerante	g/m	20	20	20	30
Corrente nominale Raff./Risc.	A	3,4/3,0	4,2/3,8	5,8/6,2	9,2/9,6
Massima corrente assorbita	A	6,5	7	12,3	15,2
Collegamenti elettrici			• Alimentazione principale u. esterna • Collegamento U.E./U.I.:4 + terra		
Refrigerante					
Tipo Refrigerante (4)		R32	R32	R32	R32
GWP: potenziale di risc. globale del refrigerante utilizzato		675	675	675	675

(1) Condizioni di test (raffreddamento): temperatura aria interna 27°C (bulbo secco)/19°C (bulbo umido); temperatura aria esterna 35°C (bulbo secco)/24°C (bulbo umido). Condizioni di test (riscaldamento): temperatura aria interna 20°C (bulbo secco)/15°C (bulbo umido); temperatura aria esterna 7°C (bulbo secco)/6°C (bulbo umido).
(2) Pdesignc = Carico termico teorico in raffreddamento misurato con temperatura esterna pari a 35°C (bulbo secco)/24°C (bulbo umido) e temperatura interna pari a 27°C (bulbo secco)/19°C (bulbo umido); Pdesignh = Carico termico teorico in riscaldamento misurato con temperatura esterna pari a -10°C (bulbo secco)/-11°C (bulbo umido) e temperatura interna pari a 20°C (bulbo secco)/15°C (bulbo umido)
(3) Consumo di energia in base ai risultati di prove standard. Il consumo effettivo dipende dalle modalità di utilizzo dell'apparecchio e dal luogo in cui è installato.
(4) La perdita di refrigerante contribuisce al cambiamento climatico. In caso di rilascio nell'atmosfera, i refrigeranti con un potenziale di riscaldamento globale (GWP) più basso contribuiscono in misura minore al riscaldamento globale rispetto a quelli con un GWP più elevato. Questo apparecchio contiene un fluido refrigerante con un GWP di 2088 (R410A)/675 (R32). Se 1 Kg di questo fluido refrigerante fosse rilasciato nell'atmosfera, quindi, l'impatto sul riscaldamento globale sarebbe 2088/675 volte più elevato rispetto a 1 Kg di CO_2, per un periodo di 100 anni. In nessun caso l'utente deve cercare di intervenire sul circuito refrigerante o di disassemblare il prodotto. In caso di necessità occorre sempre rivolgersi a personale qualificato.

Multisplit

Linea Residenziale

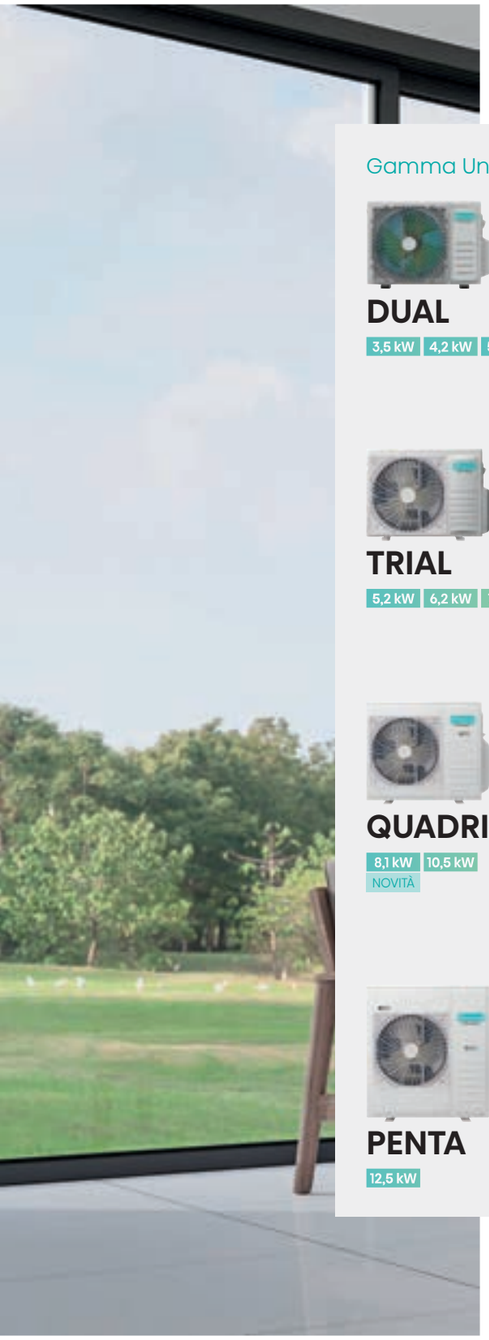

Gamma Unità Esterne

DUAL
3,5 kW | 4,2 kW | 5,2 kW

TRIAL
5,2 kW | 6,2 kW | 7,2 kW

QUADRI
8,1 kW | 10,5 kW
NOVITÀ

PENTA
12,5 kW

Gamma Unità Interne

ENERGY PRO PLUS
2,0 kW | 2,5 kW

ENERGY ULTRA NOVITÀ
2,0 kW | 2,5 kW | 3,5 kW | 5,0 kW | 7,0 kW

NEW ENERGY
2,0 kW | 2,5 kW | 3,5 kW | 5,0 kW | 7,0 kW

HI-COMFORT
2,0 kW | 2,5 kW | 3,5 kW | 5,0 kW | 7,0 kW

CASSETTA
2,5 kW | 3,5 kW | 5,2 kW

CANALIZZABILE
2,5 kW | 3,5 kW | 5,2 kW

CONSOLE
2,5 kW | 3,5 kW | 5,2 kW

INNOVAZIONE E TECNOLOGIA

Alta efficienza

Compressore Inverter DC Twin Rotary

La progettazione del nuovo compressore BLDC Inverter a doppio rotore garantisce un miglior bilanciamento ed una riduzione delle vibrazioni. Ciò si traduce nel massimo livello di silenziosità ed in un'ottima resa in termini di efficienza e risparmio energetico.

Elevata efficienza e bassa rumorosità

Full DC Inverter

La tecnologia Hisense Inverter Expert garantisce elevata efficienza e ridotto livello sonoro grazie all'azione combinata del compressore DC Inverter, del motore ventola DC Inverter e della valvola di espansione elettronica.

Compatto e versatile

Design compatto

Le dimensioni delle nuove unità esterne Free Match sono state ridotte del 10% per consentirne l'installazione anche in spazi ridotti.

Massimo comfort anche d'inverno

Smart Defrost

In base allo storico dati, il sistema adatta le condizioni per l'attivazione dello sbrinamento per garantire il massimo comfort in modalità riscaldamento.

Super riscaldamento

Range di funzionamento

Le nuove unità esterne Free Match garantiscono il massimo dell'efficienza anche a basse temperature, fino a -20°(in riscaldamento).

CARATTERISTICHE

Unità Esterne

- Collegabili fino a 5 unità interne
- Compressore DC Inverter
- Full DC Inverter
- Funzionamento silenzioso
- Raffreddamento e riscaldamento a -15°C
- Smart Defrost
- Controllo di livello di carica refrigerante
- Garanzia 3+5

Unità Interne

A parete

- Controllo Wi-Fi
- I FEEL
- Timer 24h
- Regolazione auto del flusso d'aria
- Dimmer
- Display LED
- HI-NANO (in base al modello)
- 4 filti in 1 (in base al modello)
- Antimuffa

Cassetta

- Fresh Air Intake
- Controllo Wi-Fi (Optional)
- Pompa scarico condensa integrata
- Contatto ON/OFF
- HI-NANO (Optional)

Canalizzabili

- Doppia modalità ingresso aria
- Regolazione pressione statica
- Controllo Wi-Fi (Optional in base al modello)
- HI-NANO (Optional)
- Pompa scarico condensa integrata
- Display LED
- Contatto ON/OFF

Console

- Mandata dell'aria superiore e inferiore
- Flessibilità di installazione
- Doppia aletta
- Controllo Wi-Fi (Optional)
- Contatto ON/OFF

Tabella compatibilità

		Energy Pro Plus		New Energy					Energy Ultra (NOVITÀ)					Hi-Comfort					Console			Canalizzabile			Cassetta		
Modello	N° int	2,5 kW	3,5 kW	2,0 kW	2,5 kW	3,5 kW	5,0 kW	7,0 kW	2,0 kW	2,5 kW	3,5 kW	5,0 kW	7,0 kW	2,0 kW	2,5 kW	3,5 kW	5,0 kW	7,0 kW	2,6 kW	3,5 kW	5,2 kW	2,5 kW	3,5 kW	5,2 kW	2,6 kW	3,5 kW	5,2 kW
Dual 3,5	2	•	•	•	•	•			•	•	•			•	•	•			•	•		•	•		•	•	
Dual 4,2	2	•	•	•	•	•			•	•	•			•	•	•			•	•		•	•		•	•	
Dual 5,2	2	•	•	•	•	•			•	•	•			•	•	•			•	•		•	•		•	•	
Trial 5,2	3	•	•	•	•	•	•		•	•	•	•		•	•	•	•		•	•	•	•	•	•	•	•	•
Trial 6,2	3	•	•	•	•	•	•		•	•	•	•		•	•	•	•		•	•	•	•	•	•	•	•	•
Trial 7,2	3	•	•	•	•	•	•		•	•	•	•		•	•	•	•		•	•	•	•	•	•	•	•	•
Quadri 8,1	4	•	•	•	•	•	•		•	•	•	•		•	•	•	•		•	•	•	•	•	•	•	•	•
Quadri 10,5	4	•	•	•	•	•	•		•	•	•	•		•	•	•	•		•	•	•	•	•	•	•	•	•
Penta 12,5	5	•	•	•	•	•	•	•	•	•	•	•	•	•	•	•	•	•	•	•	•	•	•	•	•	•	•

UNITÀ INTERNE

Energy Pro Plus

2,5 kW QE25XV2AG
3,5 kW QE35XV2AG

Modello		QE25XV2AG	QE35XV2AG
Capacità di raffreddamento	kW	2,6	3,5
Capacità di riscaldamento	kW	3,2	4,2
Assorbimento	W	26	30
Corrente nominale	A	0,13	0,15
Aria trattata (Max)	m^3/min	10	10,83
Livello pressione sonora (Min~Max)	dB(A)	19~39	19~39
Dimensioni (LxAxP)	mm	883x305x198	883x305x198
Peso netto	Kg	10	10
Tubazioni liquido/gas	Ø mm (in)	6,35/9,52 (1/4"/3/8")	6,35/9,52 (1/4"/3/8")

NOVITÀ

Energy Ultra

2,0 kW KE20MR01G
2,5 kW KE25MR01G
3,5 kW KE35XR01G
5,0 kW KE50BS01G
7,0 kW KE70KT01G

Disponibile da Giugno 2023

Modello		KE20MR01G	KE25MR01G	KE35XR01G	KE50BS01G	KE70KT01G
Capacità di raffreddamento	kW	2,1	2,6	3,5	5,0	7,0
Capacità di riscaldamento	kW	2,5	3,0	3,9	5,4	7,5
Assorbimento	W	22	22	24	45	52
Corrente nominale	A	0,3	0,3	0,3	0,4	0,5
Aria trattata (Max)	m^3/min	8,7	8,7	9,7	15,8	18,3
Livello pressione sonora (Min~Max)	dB(A)	19 ~ 39	19~39	19~40	21~44	23~48
Dimensioni (LxAxP)	mm	835x256x195	835x256x195	835x256x195	933x300x216	1045x325x220
Peso netto	Kg	7,7	7,7	7,8	11,0	12,0
Tubazioni liquido/gas	Ø mm (in)	6,35/9,52 (1/4"/3/8")	6,35/9,52 (1/4"/3/8")	6,35/9,52 (1/4"/3/8")	6,35/12,7 (1/4"/1/2")	9,52/15,88 (3/8"/5/8")

New Energy

2,0 kW KC20MR01G
2,5 kW KC25MR01G
3,5 kW KC35XR01G
5,0 kW KC50BS01G
7,0 kW KC70KT01G

Disponibile fino a esaurimento scorte

Modello		KC20MR01G	KC25MR01G	KC35XR01G	KC50BS01G	KC70KT01G
Capacità di raffreddamento	kW	2,1	2,6	3,5	5,0	7,0
Capacità di riscaldamento	kW	2,5	3,0	3,9	5,4	7,5
Assorbimento	W	22	22	24	45	52
Corrente nominale	A	0,3	0,3	0,3	0,4	0,5
Aria trattata (Max)	m^3/min	8,7	8,7	9,7	15,8	18,3
Livello pressione sonora (Min~Max)	dB(A)	19~39	19~39	19~40	21~44	23~48
Dimensioni (LxAxP)	mm	822x258x203	822x258x203	822x258x203	920x321x227	1008x325x217
Peso netto	Kg	7,7	7,7	7,8	11,0	12,0
Tubazioni liquido/gas	Ø mm (in)	6,35/9,52 (1/4"/3/8")	6,35/9,52 (1/4"/3/8")	6,35/9,52 (1/4"/3/8")	6,35/12,7 (1/4"/1/2")	9,52/15,88 (3/8"/5/8")

Hi-Comfort

2,0 kW CF20YR04G
2,5 kW CF25YR04G
3,5 kW CF35MR04G
5,0 kW CF50BS04G
7,0 kW CF70BT04G

Modello		CF20YR04G	CF25YR04G	CF35MR04G	CF50BS04G	CF70BT04G
Capacità di raffreddamento	kW	2,1	2,6	3,2	5	6,5
Capacità di riscaldamento	kW	2,5	2,7	3,3	5,4	7,1
Assorbimento	W	25	25	25	65	75
Corrente nominale	A	0,15	0,15	0,15	0,3	0,35
Aria trattata (max)	m^3/min	9,17	9,17	9,17	14,67	18,33
Livello pressione sonora (min-max)	dB(A)	19~39	19~39	19~39	21~44	21~44
Dimensioni (LxAxP)	mm	795x256x197	795x256x197	795x256x197	890x300x223	998x325x225
Peso netto	Kg	7,1	7,1	7,1	11,0	13,0
Tubazioni liquido/gas	Ø mm (in)	6,35/9,52 (1/4"/3/8")	6,35/9,52 (1/4"/3/8")	6,35/9,52 (1/4"/3/8")	6,35/12,7 (1/4"/1/2")	9,52/15,88 (3/8"/5/8")

Cassetta

2,6 kW ACT26UR4RCC8
3,5 kW ACT35UR4RCC8
5,2 kW ACT52UR4RCC8

Nota: I modelli a cassetta sono forniti con comando remoto

Modello interna		ACT26UR4RCC8	ACT35UR4RCC8	ACT52UR4RCC8
Modello pannello		PE-QEA-LD	PE-QEA-LD	PE-QEA-LD
Capacità di raffreddamento	kW	2,6	3,5	5
Capacità di riscaldamento	kW	3,2	4	5,5
Assorbimento	W	35	35	41
Corrente nominale	A	0,2	0,2	0,9
Portata d'aria	m^3/min	10	10	11,7
Livello pressione sonora (Min~Max)	dB(A)	30~38	30~38	34~42
Dimensioni interna (LxAxP)	mm	570x215x570	570x215x570	570x215x570
Dimensioni pannello (LxAxP)	mm	620x40x620	620x40x620	620x40x620
Peso netto	Kg	15.5	15.5	15.5
Tubazioni liquido/gas	Ø mm (in)	6,35/9,52 (1/4"/3/8")	6,35/9,52 (1/4"/3/8")	6,35/12,7 (1/4"/1/2")

Canalizzabile

2,6 kW ADT26UX4RBL8
3,5 kW ADT35UX4RBL8
5,2 kW ADT52UX4RCL8

Nota: I modelli canalizzabili sono forniti con comando remoto e comando cablato

Modello		ADT26UX4RBL8	ADT35UX4RBL8	ADT52UX4RCL8
Capacità di raffreddamento	kW	2,6	3,5	5
Capacità di riscaldamento	kW	3,2	4	5,5
Assorbimento	W	25	25	32
Corrente nominale	A	0,1	0,1	0,5
Portata d'aria	m^3/min	10	10	15
Livello pressione sonora (Min~Max)	dB(A)	30~36	30~36	33~41
Pressione statica esterna (Min~Max)	Pa	25+10 (0~50)	25+10 (0~50)	25+10 (0~50)
Dimensioni (LxAxP)	mm	910x190x447	910x190x447	1180x190x447
Peso netto	Kg	18	18	24,5
Tubazioni liquido/gas	Ø mm (in)	6,35/9,52 (1/4"/3/8")	6,35/9,52 (1/4"/3/8")	6,35/12,7 (1/4"/1/2")

Console

2,6 kW AKT26UR4RK8
3,5 kW AKT35UR4RK8
5,2 kW AKT52UR4RK8

Nota: I modelli console sono forniti con comando remoto e comando cablato

Modello		AKT26UR4RK8	AKT35UR4RK8	AKT52UR4RK8
Capacità di raffreddamento	kW	2,6	3,5	4,9
Capacità di riscaldamento	kW	3,2	4	5
Assorbimento	W	25	25	35
Corrente nominale	A	0,1	0,1	0,5
Portata d'aria	m^3/min	10	10	11,7
Livello pressione sonora (Min~Max)	dB(A)	33~40	33~40	35~44
Dimensioni (LxAxP)	mm	700x630x220	700x630x220	700x630x220
Peso netto	Kg	15	15	15
Tubazioni liquido/gas	Ø mm (in)	6,35/9,52 (1/4"/3/8")	6,35/9,52 (1/4"/3/8")	6,35/12,7 (1/4"/1/2")

UNITÀ ESTERNE

Incentivi*		50% 65% C.T.	50% 65% C.T.	50% 65% C.T.
Modello		**2AMW35U4RGC**	**2AMW42U4RGC**	**2AMW52U4RXC**
N°unità interne max collegabili		2	2	2
Raffreddamento				
Capacità Std (Min~Max) (1)	kW	3,5 (1,0~4,5)	4,1 (1,0~5,5)	5,0 (1,2~6,6)
Assorbimento Std (Min~Max) (1)	kW	0,82 (0,33~2,3)	0,95 (0,33~2,3)	1,24 (0,39~2,5)
SEER: Efficienza energetica stagionale/$\eta_{s,c}$		7,8	7,6	7,6
Classe di efficienza energetica stagionale		A++	A++	A++
Carico termico teorico (Pdesignc) (2)	kW	3,5	4,1	5
Consumo energetico annuo indicativo (3) (QCE)	kWh/a	157	189	230
Riscaldamento (stagione media)				
Capacità Std (Min~Max) (1)	kW	4,0 (1,0~5,0)	4,5 (1,0~6,0)	5,5 (1,2~7,0)
Assorbimento Std (Min~Max) (1)	kW	0,9 (0,2~2,3)	0,99 (0,2~2,3)	1,3 (0,29~2,5)
SCOP: Efficienza energetica stagionale/$\eta_{s,h}$		4,1	4,1	4,4
Classe di efficienza energetica stagionale		A+	A+	A+
Carico termico teorico (Pdesignh) (2)	kW	3,5	3,5	4,5
Potenza termica di sicurezza elettrica elbu(Tj)	kW	0	0	0
Consumo energetico annuo indicativo (3) (QHE)	kWh/a	1195	1195	1432
Unità Esterna				
Dimensioni (LxAxP)	mm	715x540x240	715x540x240	810x580x280
Peso	Kg	28,5	28,5	35
Livello Potenza Sonora (Max)	dB(A)	58	58	60
Livello Pressione Sonora (Min~Max)	dB(A)	47~53	47~53	48~55
Alimentazione	V, Hz, Ø	220~240/50&60/1	220~240/50&60/1	220~240/50&60/1
Intervallo di funzionamento (Raffreddamento)	°C	-15°~+50°	-15°~+50°	-15°~+50°
Intervallo di funzionamento (Riscaldamento)	°C	-20°~+24°	-20°~+24°	-20°~+24°
Dati installativi				
Tubazioni liquido/gas	Ø mm (in)	6,35 (1/4") x 2 9,52 (3/8") x 2	6,35 (1/4") x 2 9,52 (3/8") x 2	6,35 (1/4") x 2 9,52 (3/8") x 2
Lunghezza tubazioni Max/Max per unità	m	30/15	30/15	30/20
Dislivello Max (U. Interna/U. Esterna)	m	15	15	15
Precarica di fabbrica	Kg	0,95	0,95	1,05
Precarica di fabbrica	TCO_2Eq	0,64	0,64	0,71
Lunghezza tubazioni Max senza aggiunta di refrigerante	m	15	15	15
Carica aggiuntiva refrigerante	g/m	12	12	12
Collegamenti elettrici		• Alimentazione principale u. esterna • Collegamento U.E./U.I.:3+terra per ogni U.I.		
Refrigerante				
Tipo Refrigerante (4)		R32	R32	R32
GWP: potenziale di risc. globale del refrigerante utilizzato		675	675	675

*Detrazioni in base alle combinazioni consultabili sul sito Hisense.it

(1) Condizioni di test (raffreddamento): temperatura aria interna 27°C (bulbo secco)/19°C (bulbo umido); temperatura aria esterna 35°C (bulbo secco)/24°C (bulbo umido). Condizioni di test (riscaldamento): temperatura aria interna 20°C (bulbo secco)/15°C (bulbo umido); temperatura aria esterna 7°C (bulbo secco)/6°C (bulbo umido)

(2) Pdesignc = Carico termico teorico in raffreddamento misurato con temperatura esterna pari a 35°C (bulbo secco)/24°C (bulbo umido) e temperatura interna pari a 27°C (bulbo secco)/19°C (bulbo umido); Pdesignh = Carico termico teorico in riscaldamento misurato con temperatura esterna pari a -10°C (bulbo secco)/-11°C (bulbo umido) e temperatura interna pari a 20°C (bulbo secco)/15°C (bulbo umido)

(3) Consumo di energia in base ai risultati di prove standard. Il consumo effettivo dipende dalle modalità di utilizzo dell'apparecchio e dal luogo in cui è installato.

(4) La perdita di refrigerante contribuisce al cambiamento climatico. In caso di rilascio nell'atmosfera, i refrigeranti con un potenziale di riscaldamento globale (GWP) più basso contribuiscono in misura minore al riscaldamento globale rispetto a quelli con un GWP più elevato. Questo apparecchio contiene un fluido refrigerante con un GWP di 2088 (R410A)/675 (R32). Se 1 Kg di questo fluido refrigerante fosse rilasciato nell'atmosfera, quindi, l'impatto sul riscaldamento globale sarebbe 2088/675 volte più elevato rispetto a 1 Kg di CO_2, per un periodo di 100 anni. In nessun caso l'utente deve cercare di intervenire sul circuito refrigerante o di disassemblare il prodotto. In caso di necessità occorre sempre rivolgersi a personale qualificato.

2AMW35U4RGC
2AMW42U4RGC

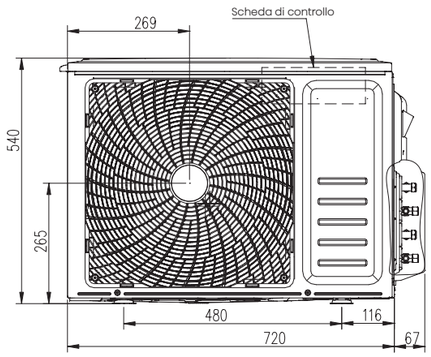

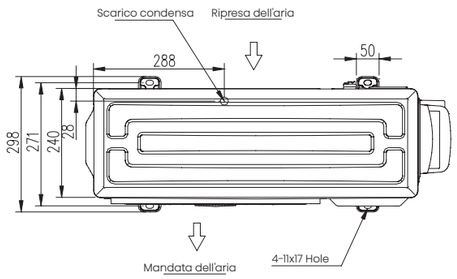

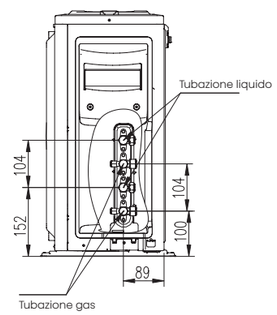

2AMW52U4RXC

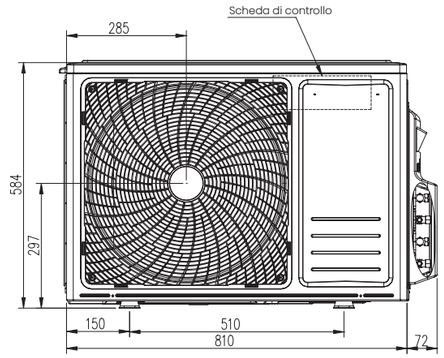

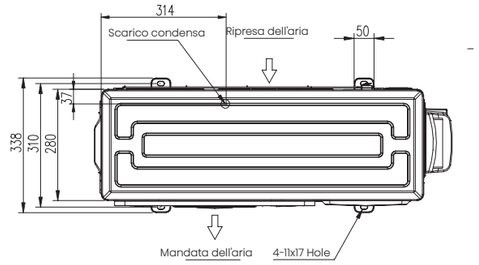

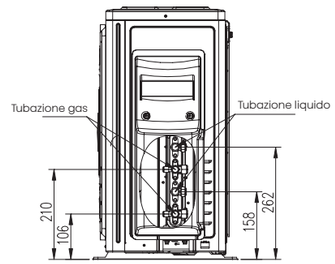

UNITÀ ESTERNE

					NOVITÀ
Incentivi*		50% 65% C.T.	50% 65% C.T.	50% 65% C.T.	50% 65% C.T.
Modello		**3AMW52U4RJA**	**3AMW62U4RJC**	**3AMW72U4RJC**	**4AMW81U4RJC**
N°unità interne max collegabili		3	3	3	4
Raffreddamento					
Capacità Std (Min~Max)(1)	kW	5,5 (1,6~8,2)	6,3 (2,0~9,0)	7,0 (2,0~10,0)	8 (2,4~9,5)
Assorbimento Std (Min~Max)(1)	kW	1,30 (0,36~2,80)	1,4 (0,5~3,9)	1,75 (0,5~3,9)	2,14 (0,54~3,7)
SEER: Efficienza energetica stagionale/$\eta_{s,c}$		7,3	7,8	7,8	7,5
Classe di efficienza energetica stagionale		A++	A++	A++	A++
Carico termico teorico (Pdesignc)(2)	kW	5,5	6,3	7	8
Consumo energetico annuo indicativo(3) (QCE)	kWh/a	264	283	314	373
Riscaldamento (stagione media)					
Capacità Std (Min~Max)(1)	kW	6,3 (1,3~~8,5)	7,0 (2,0~9,0)	8,0 (2,0~10,0)	9 (2,2~10)
Assorbimento Std (Min~Max)(1)	kW	1,6 (0,2~2,6)	1,58 (0,50~3,9)	2,0 (0,5~3,9)	2,23 (0,42~3,7)
SCOP: Efficienza energetica stagionale/$\eta_{s,h}$		4,05	4,3	4,35	4,4
Classe di efficienza energetica stagionale		A+	A++	A+	A+
Carico termico teorico (Pdesignh)(2)	kW	5,0	5,0	5,0	5,6
Potenza termica di sicurezza elettrica elbu(Tj)	kW	0	0	0	0
Consumo energetico annuo indicativo(3) (QHE)	kWh/a	1728	1920	1920	2765
Unità Esterna					
Dimensioni (LxAxP)	mm	860x670x310	860x670x310	860x670x310	860x670x310
Peso	Kg	46	45	49	38
Livello Potenza Sonora (Max)	dB(A)	65	63	68	64
Livello Pressione Sonora (Min~Max)	dB(A)	49~55	49~55	54~60	54~60
Alimentazione	V, Hz, Ø	220~240/50/1	220~240/50&60/1	220~240/50&60/1	220~240/50/1
Intervallo di funzionamento (Raffreddamento)	°C	-15°~+48°	-15°~+50°	-15°~+50°	-15°~+50°
Intervallo di funzionamento (Riscaldamento)	°C	-15°~+24°	-20°~+24°	-20°~+24°	-20°~+24°
Dati installativi					
Tubazioni liquido/gas	Ø mm (in)	6,35 (1/4") x 3 9,52 (3/8") x 3	6,35 (1/4") x 3 9,52 (3/8") x 3	6,35 (1/4") x 3 9,52 (3/8") x 3	6,35 (1/4") x 4 9,52 (3/8") x 4
Lunghezza tubazioni Max/Max per unità	m	45/20	45/25	45/25	60/25
Dislivello max (U. Interna/U. Esterna)	m	15	15	15	15
Precarica di fabbrica	Kg	1,15	1,45	1,45	2,2
Precarica di fabbrica	TCO_2Eq	0,78	0,98	0,98	1,49
Lunghezza tubazioni Max senza aggiunta di refrigerante	m	20	20	20	20
Carica aggiuntiva refrigerante	g/m	12	12	12	12
Collegamenti elettrici		• Alimentazione principale u. esterna • Collegamento U.E./U.I.:3+terra per ogni U.I.			
Refrigerante					
Tipo Refrigerante(4)		R32	R32	R32	R32
GWP: potenziale di risc. globale del refrigerante utilizzato		675	675	675	675

*Detrazioni in base alle combinazioni consultabili sul sito Hisense.it

(1) Condizioni di test (raffreddamento): temperatura aria interna 27°C (bulbo secco)/19°C (bulbo umido); temperatura aria esterna 35°C (bulbo secco)/24°C (bulbo umido). Condizioni di test (riscaldamento): temperatura aria interna 20°C (bulbo secco)/15°C (bulbo umido); temperatura aria esterna 7°C (bulbo secco)/6°C (bulbo umido)

(2) Pdesignc = Carico termico teorico in raffreddamento misurato con temperatura esterna pari a 35°C (bulbo secco)/24°C (bulbo umido) e temperatura interna pari a 27°C (bulbo secco)/19°C (bulbo umido); Pdesignh = Carico termico teorico in riscaldamento misurato con temperatura esterna pari a -10°C (bulbo secco)/-11°C (bulbo umido) e temperatura interna pari a 20°C (bulbo secco)/15°C (bulbo umido)

(3) Consumo di energia in base ai risultati di prove standard. Il consumo effettivo dipende dalle modalità di utilizzo dell'apparecchio e dal luogo in cui è installato.

(4) La perdita di refrigerante contribuisce al cambiamento climatico. In caso di rilascio nell'atmosfera, i refrigeranti con un potenziale di riscaldamento globale (GWP) più basso contribuiscono in misura minore al riscaldamento globale rispetto a quelli con un GWP più elevato. Questo apparecchio contiene un fluido refrigerante con un GWP di 2088 (R410A)/675 (R32). Se 1 Kg di questo fluido refrigerante fosse rilasciato nell'atmosfera, quindi, l'impatto sul riscaldamento globale sarebbe 2088/675 volte più elevato rispetto a 1 Kg di CO_2, per un periodo di 100 anni. In nessun caso l'utente deve cercare di intervenire sul circuito refrigerante o di disassemblare il prodotto. In caso di necessità occorre sempre rivolgersi a personale qualificato.

3AMW52U4RJA
3AMW62U4RJC
3AMW72U4RJC

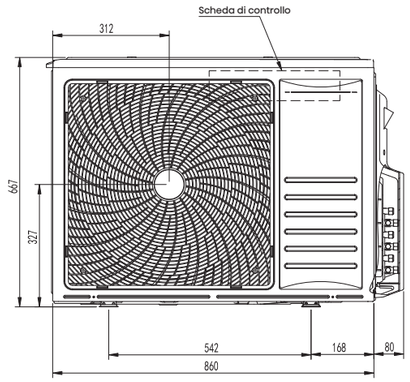

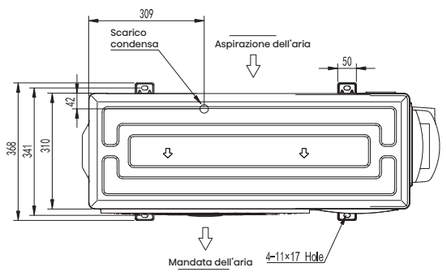

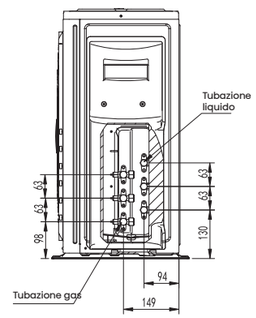

4AMW81U4RJC NOVITÀ

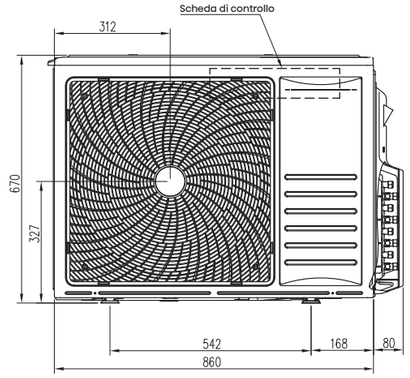

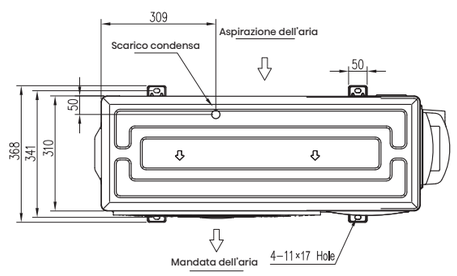

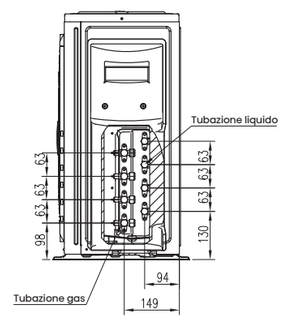

UNITÀ ESTERNE

Incentivi*		50% 65% C.T.	50% 65% C.T.
Modello		**4AMW105U4RAA**	**5AMW125U4RTA**
N°unità interne max collegabili		4	5
Raffreddamento			
Capacità Std (Min~Max)(1)	kW	10 (2,6~11,5)	12,5 (3,5~13,12)
Assorbimento Std (Min~Max)(1)	kW	3,1 (0,58~4)	3,7 (0,85~5,62)
SEER: Efficienza energetica stagionale/$\eta_{s,c}$		6,58	6,51
Classe di efficienza energetica stagionale		A++	-/257%
Carico termico teorico (Pdesignc)(2)	kW	10	12,5
Consumo energetico annuo indicativo(3) (QCE)	kWh/a	532	672
Riscaldamento (stagione media)			
Capacità Std (Min~Max)(1)	kW	11 (2,2~12)	13,5 (3,6~14,0)
Assorbimento Std (Min~Max)(1)	kW	2,81 (0,46~3,0)	3,65 (0,62~4,81)
SCOP: Efficienza energetica stagionale/$\eta_{s,h}$		4,07	3,77
Classe di efficienza energetica stagionale		A+	-/146%
Carico termico teorico (Pdesignh)(2)	kW	8	10,5
Potenza termica di sicurezza elettrica elbu(Tj)	kW	0	0
Consumo energetico annuo indicativo(3) (QHE)	kWh/a	2752	3899
Unità Esterna			
Dimensioni (LxAxP)	mm	950x840x340	950x1050x340
Peso	Kg	73	90
Livello Potenza Sonora (Max)	dB(A)	68	75
Livello Pressione Sonora (Min~Max)	dB(A)	54~60	55~61
Alimentazione	V, Hz, Ø	220~240/50/1	220~240/50/1
Intervallo di funzionamento (Raffreddamento)	°C	-15°~+48°	-15°~+48°
Intervallo di funzionamento (Riscaldamento)	°C	-15°~+24°	-15°~+24°
Dati installativi			
Tubazioni liquido/gas	Ø mm (in)	6,35 (1/4") x 4 9,52 (3/8") x 4	6,35 (1/4") x 5 9,52 (3/8") x 5
Lunghezza tubazioni Max/Max per unità	m	60/20	80/20
Dislivello max (U. Interna/U. Esterna)	m	15	15
Precarica di fabbrica	Kg	2,2	3
Precarica di fabbrica	TCO_2Eq	1,49	2,0
Lunghezza tubazioni Max senza aggiunta di refrigerante	m	20	20
Carica aggiuntiva refrigerante	g/m	12	12
Collegamenti elettrici		• Alimentazione principale u. esterna • Collegamento U.E./U.I.:3+terra per ogni U.I.	
Refrigerante			
Tipo Refrigerante(4)		R32	R32
GWP: potenziale di risc. globale del refrigerante utilizzato		675	675

*Detrazioni in base alle combinazioni consultabili sul sito Hisense.it

(1) Condizioni di test (raffreddamento): temperatura aria interna 27°C (bulbo secco)/19°C (bulbo umido); temperatura aria esterna 35°C (bulbo secco)/24°C (bulbo umido). Condizioni di test (riscaldamento): temperatura aria interna 20°C (bulbo secco)/15°C (bulbo umido); temperatura aria esterna 7°C (bulbo secco)/6°C (bulbo umido)
(2) Pdesignc = Carico termico teorico in raffreddamento misurato con temperatura esterna pari a 35°C (bulbo secco)/24°C (bulbo umido) e temperatura interna pari a 27°C (bulbo secco)/19°C (bulbo umido); Pdesignh = Carico termico teorico in riscaldamento misurato con temperatura esterna pari a -10°C (bulbo secco)/-11°C (bulbo umido) e temperatura interna pari a 20°C (bulbo secco)/15°C (bulbo umido)
(3) Consumo di energia in base ai risultati di prove standard. Il consumo effettivo dipende dalle modalità di utilizzo dell'apparecchio e dal luogo in cui è installato.
(4) La perdita di refrigerante contribuisce al cambiamento climatico. In caso di rilascio nell'atmosfera, i refrigeranti con un potenziale di riscaldamento globale (GWP) più basso contribuiscono in misura minore al riscaldamento globale rispetto a quelli con un GWP più elevato. Questo apparecchio contiene un fluido refrigerante con un GWP di 2088 (R410A)/675 (R32). Se 1 Kg di questo fluido refrigerante fosse rilasciato nell'atmosfera, quindi, l'impatto sul riscaldamento globale sarebbe 2088/675 volte più elevato rispetto a 1 Kg di CO_2 , per un periodo di 100 anni. In nessun caso l'utente deve cercare di intervenire sul circuito refrigerante o di disassemblare il prodotto. In caso di necessità occorre sempre rivolgersi a personale qualificato.

4AMW105U4RAA

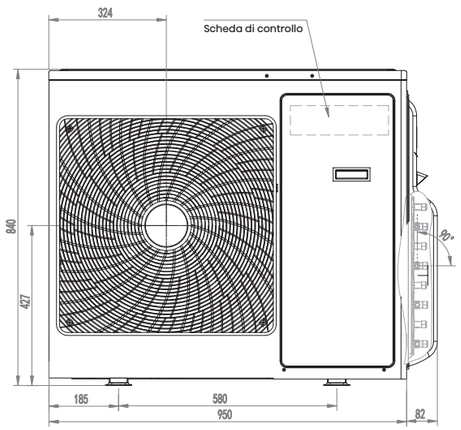

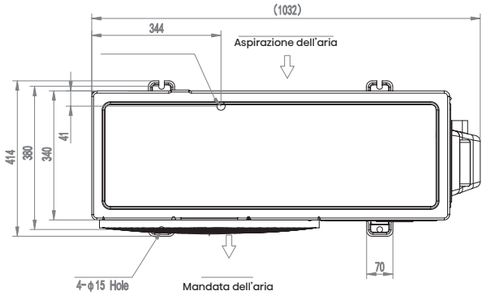

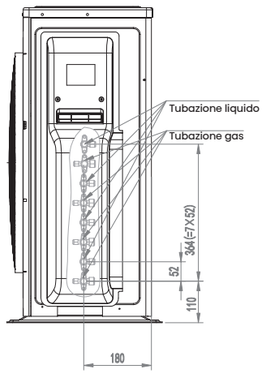

5AMW125U4RTA

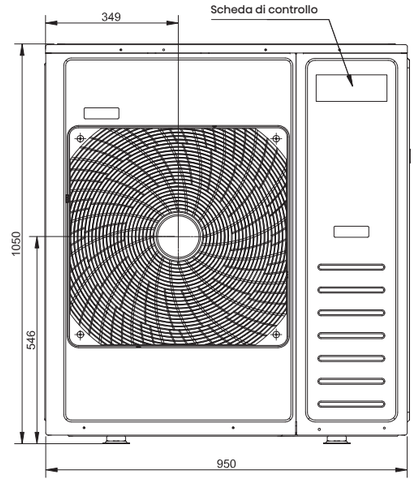

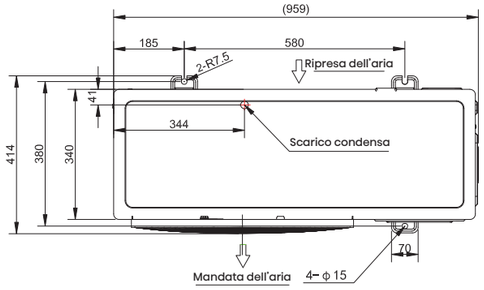

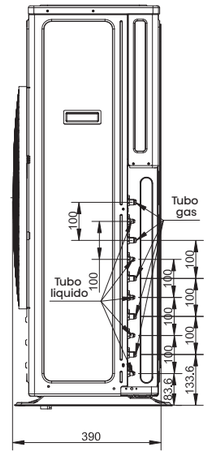

COMBINAZIONI

2AMW35U4RGC

Combinazioni unità interne	RAFFREDDAMENTO													
	Capacità totale (W)					Assorbimento (W)			EER	(A)	Pdc(W)	SEER	Classe	Qce
	A	B	NOM	MIN	MAX	NOM	MIN	MAX	W/W					
2,5	2500		2500	1000	3200	700	330	1500	3,57	3,1	2500	7	A++	125
3,5	3500		3500	1000	3800	1000	330	1500	3,50	4,4	3500	7,1	A++	173
1.5+1.5	1550	1550	3100	1000	3800	770	330	2300	4,03	3,4	3100	7,7	A++	141
1.5+2.0	1450	2050	3500	1000	4500	820	330	2300	4,27	3,6	3500	7,8	A++	157
1.5+2.5	1250	2250	3500	1000	4500	800	330	2300	4,38	3,5	3500	8	A++	153
1.5+3.5	1030	2470	3500	1000	4500	790	330	2300	4,43	3,5	3500	8	A++	153
2.0+2.0	1750	1750	3500	1000	4500	790	330	2300	4,43	3,5	3500	8	A++	153
2.0+2.5	1650	1850	3500	1000	4500	780	330	2300	4,49	3,4	3500	8	A++	153
2.5+2.5	1750	1750	3500	1000	4500	770	330	2300	4,55	3,4	3500	8,1	A++	151

Combinazioni unità interne	RISCALDAMENTO													
	Capacità totale (W)					Assorbimento (W)			COP	(A)	Pdh(W)	SCOP	Classe	Qhe
	A	B	NOM	MIN	MAX	NOM	MIN	MAX	W/W					
2,5	3000		3000	1000	3500	800	200	1500	3,75	3,5	2500	4,00	A+	875
3,5	4000		4000	1000	4500	1000	200	1500	4,00	4,4	2500	4,00	A+	875
1.5+1.5	1700	1700	3400	1000	4250	830	200	2000	4,10	3,6	3000	4,10	A+	1024
1.5+2.0	1700	2300	4000	1000	5000	900	200	2300	4,44	4,0	3500	4,10	A+	1195
1.5+2.5	1600	2400	4000	1000	5000	870	200	2300	4,60	3,8	3500	4,10	A+	1195
1.5+3.5	1500	2500	4000	1000	5000	850	200	2300	4,71	3,7	3500	4,30	A+	1140
2.0+2.0	2000	2000	4000	1000	5000	870	200	2300	4,60	3,8	3500	4,10	A+	1195
2.0+2.5	1800	2200	4000	1000	5000	850	200	2300	4,71	3,7	3500	4,30	A+	1140
2.5+2.5	2000	2000	4000	1000	5000	830	200	2300	4,82	3,6	3500	4,40	A+	1114

2AMW42U4RGC

Combinazioni unità interne	RAFFREDDAMENTO													
	Capacità totale (W)					Assorbimento (W)			EER	(A)	Pdc(W)	SEER	Classe	Qce
	A	B	NOM	MIN	MAX	NOM	MIN	MAX	W/W					
2,5	2500		2500	1000	3200	700	330	1500	3,57	3,1	2500	7	A++	125
3,5	3500		3500	1000	3800	1000	330	1500	3,50	4,4	3500	7,1	A++	173
1.5+2.0	1500	2000	3500	1000	3800	770	330	2300	4,55	3,4	3500	7,5	A++	163
1.5+2.5	1950	2150	4100	1000	5500	950	330	2300	4,32	4,2	4100	7,6	A++	189
1.5+3.5	1900	2200	4100	1000	5500	950	330	2300	4,32	4,2	4100	7,8	A++	217
2.0+2.0	2050	2050	4100	1000	5500	950	330	2300	4,32	4,2	4100	7,6	A++	189
2.0+2.5	1900	2200	4100	1000	5500	950	330	2300	4,32	4,2	4100	7,8	A++	184
2.0+3.5	1800	2300	4100	1000	5500	920	330	2300	4,46	4,0	4100	8	A++	179
2.5+2.5	2050	2050	4100	1000	5500	920	330	2300	4,46	4,0	4100	8	A++	179
2.5+3.5	2000	2100	4100	1000	5500	920	330	2300	4,46	4,0	4100	8	A++	179

Combinazioni unità interne	RISCALDAMENTO													
	Capacità totale (W)					Assorbimento (W)			COP	(A)	Pdh(W)	SCOP	Classe	Qhe
	A	B	NOM	MIN	MAX	NOM	MIN	MAX	W/W					
2,5	3000		3000	1000	3500	800	200	1500	3,75	3,5	2500	4,00	A+	875
3,5	4000		4000	1000	4500	1000	200	1500	4,00	4,4	2500	4,00	A+	875
1.5+2.0	1700	2300	4000	1000	5000	1000	200	2300	4,00	4,4	3200	4,10	A+	1093
1.5+2.5	2150	2350	4500	1000	6000	990	200	2300	4,55	4,3	3500	4,10	A+	1195
1.5+3.5	2100	2400	4500	1000	6000	970	200	2300	4,64	4,3	3500	4,30	A+	1427
2.0+2.0	2250	2250	4500	1000	6000	990	200	2300	4,55	4,3	3500	4,10	A+	1195
2.0+2.5	2100	2400	4500	1000	6000	970	200	2300	4,64	4,3	3500	4,30	A+	1140
2.0+3.5	2000	2500	4500	1000	6000	950	200	2300	4,74	4,2	3500	4,40	A+	1114
2.5+2.5	2250	2250	4500	1000	6000	950	200	2300	4,74	4,2	3500	4,40	A+	1114
2.5+3.5	2150	2350	4500	1000	6000	950	200	2300	4,74	4,2	3500	4,60	A++	1065

2AMW52U4RXC

Combinazioni unità interne	RAFFREDDAMENTO													
	Capacità totale (W)					Assorbimento (W)			EER	(A)	Pdc(W)	SEER	Classe	Qce
	A	B	NOM	MIN	MAX	NOM	MIN	MAX	W/W					
1.5+2.5	1500	2500	4000	1200	5000	1000	390	2000	4,00	4,4	4000	7,40	A++	189
1.5+3.5	1500	3500	5000	1200	6600	1260	390	2500	4,00	5,5	5000	7,60	A++	230
2.0+2.0	2000	2000	4000	1200	5000	1000	390	2000	4,00	4,4	4000	7,40	A++	189
2.0+2.5	2000	2500	4500	1200	6000	1150	390	2300	3,91	5,1	4500	7,50	A++	210
2.0+3.5	2000	3000	5000	1200	6600	1260	390	2500	3,97	5,5	5000	7,50	A++	233
2.5+2.5	2500	2500	5000	1200	6600	1245	390	2500	4,02	5,5	5000	7,60	A++	230
2.5+3.5	2300	2700	5000	1200	6600	1245	390	2500	4,02	5,5	5000	7,65	A++	229
3.5+3.5	2500	2500	5000	1200	6600	1245	390	2500	4,02	5,5	5000	7,65	A++	229

Combinazioni unità interne	RISCALDAMENTO													
	Capacità totale (W)					Assorbimento (W)			COP	(A)	Pdh(W)	SCOP	Classe	Qhe
	A	B	NOM	MIN	MAX	NOM	MIN	MAX	W/W					
1.5+2.5	1800	2800	4600	1200	6500	1200	290	2000	3,83	5,3	4000	4,10	A+	1366
1.5+3.5	1800	3200	5000	1200	7000	1300	290	2300	3,85	5,7	4500	4,30	A+	1465
2.0+2.0	2300	2300	4600	1200	6500	1200	290	2000	3,83	5,3	4000	4,10	A+	1366
2.0+2.5	2300	2700	5000	1200	6700	1300	290	2300	3,85	5,7	4500	4,30	A+	1465
2.0+3.5	2000	3500	5500	1200	7000	1300	290	2500	4,23	5,7	4500	4,30	A+	1465
2.5+2.5	2750	2750	5500	1200	7000	1300	290	2500	4,23	5,7	4500	4,40	A+	1432
2.5+3.5	2500	3000	5500	1200	7000	1290	290	2500	4,26	5,7	4500	4,60	A++	1370
3.5+3.5	2750	2750	5500	1200	7000	1280	290	2500	4,30	5,6	4500	4,62	A++	1364

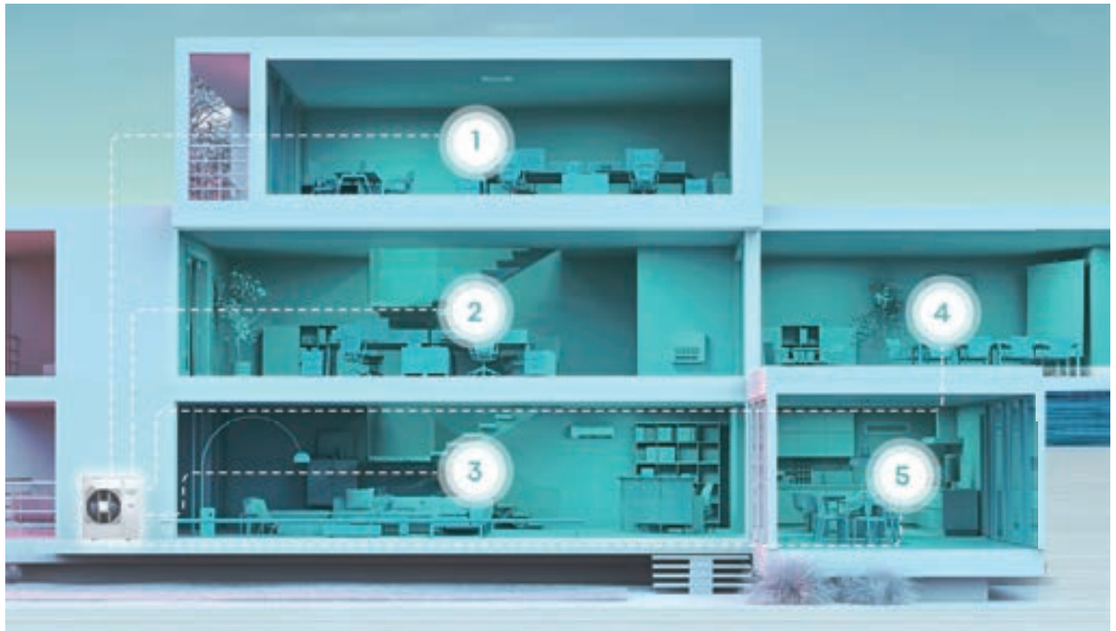

COMBINAZIONI

3AMW52U4RJA

Combinazioni unità interne	RAFFREDDAMENTO														
	Capacità totale (W)						Assorbimento (W)			EER	(A)	Pdc(W)	SEER	Classe	Qce
	A	B	C	NOM	MIN	MAX	NOM	MIN	MAX	W/W					
1.5+2.5	1500	2600		4100	1600	5700	900	400	2200	4,56	3,9	4100	7,40	A++	194
1.5+3.5	1500	3500		5000	1600	6700	1100	440	2200	4,55	4,8	5000	7,35	A++	238
1.5+5	1100	4400		5500	2000	8700	1400	580	2450	3,93	6,1	5500	7,10	A++	271
2+2	2100	2100		4200	1600	5700	920	450	2200	4,57	4,0	4200	7,40	A++	199
2+2.5	2100	2600		4700	1600	6700	1030	440	2200	4,56	4,5	4700	7,30	A++	225
2+3.5	2000	3500		5500	1700	7000	1350	460	2400	4,07	5,9	5500	7,10	A++	271
2+5	1500	4000		5500	1800	8000	1330	500	2500	4,14	5,8	5500	7,05	A++	273
2.5+2.5	2750	2750		5500	1600	8200	1300	360	2800	4,23	6,3	5500	7,30	A++	264
2.5+3.5	2200	3300		5500	1700	8200	1300	460	2850	4,23	5,7	5500	7,25	A++	266
2.5+5	1500	4000		5500	1800	8500	1280	500	2950	4,30	5,6	5500	7,20	A++	267
3.5+3.5	2750	2750		5500	1800	8500	1260	500	2950	4,37	5,5	5500	7,25	A++	266
3.5+5	2000	3500		5500	1800	9000	1250	500	2950	4,40	5,4	5500	7,15	A++	269
1.5+1.5+1.5	1500	1500	1500	4500	1600	6500	1100	550	2100	4,09	4,8	4500	6,90	A++	228
1.5+1.5+2	1500	1500	2100	5100	1600	6800	1250	550	2200	4,08	5,4	5100	6,95	A++	257
1.5+1.5+2.5	1450	1450	2600	5500	2500	7500	1380	580	2850	3,99	6,0	5500	6,95	A++	277
1.5+1.5+3.5	1150	1150	3200	5500	2500	7800	1380	610	2900	3,99	6,0	5500	6,95	A++	277
1.5+1.5+5	1000	1000	3500	5500	2500	8500	1350	610	2900	4,07	5,9	5500	6,90	A++	279
1.5+2+2	1300	2100	2100	5500	2500	7000	1400	610	2900	3,93	6,1	5500	6,95	A++	277
1.5+2+2.5	1150	1850	2500	5500	2500	7800	1350	610	2900	4,07	5,9	5500	6,95	A++	277
1.5+2+3.5	1000	1500	3000	5500	2500	8500	1320	610	2950	4,17	5,7	5500	6,95	A++	277
1.5+2+5	900	1300	3300	5500	2500	9000	1300	610	2950	4,23	5,7	5500	6,90	A++	279
1.5+2.5+2.5	1000	2250	2250	5500	2500	8500	1280	610	2950	4,30	5,6	5500	7,05	A++	273
1.5+2.5+3.5	900	1800	2800	5500	2500	8800	1280	610	2950	4,30	5,6	5500	7,05	A++	273
1.5+3.5+3.5	800	2350	2350	5500	2500	9000	1255	610	2950	4,38	5,5	5500	7,00	A++	275
2+2+2	1835	1835	1835	5500	2500	7500	1400	610	2950	3,93	6,1	5500	6,95	A++	277
2+2+2.5	1750	1750	2000	5500	2500	7800	1350	610	2950	4,07	5,9	5500	6,90	A++	279
2+2+3.5	1350	1350	2800	5500	2800	8000	1320	630	2950	4,17	5,7	5500	6,90	A++	279
2+2.5+2.5	1500	2000	2000	5500	3000	8500	1280	650	3100	4,30	8,0	5500	6,95	A++	277
2+2.5+3.5	1100	2000	2400	5500	3000	9000	1280	650	3100	4,30	8,0	5500	6,95	A++	277
2.5+2.5+2.5	1835	1835	1835	5500	3000	9000	1250	650	3100	4,40	8,0	5500	7,05	A++	273
2.5+2.5+3.5	1750	1750	2000	5500	3000	9000	1250	650	3100	4,40	8,0	5500	7,00	A++	275

Combinazioni unità interne	RISCALDAMENTO														
	Capacità totale (W)						Assorbimento (W)			COP	(A)	Pdh(W)	SCOP	Classe	Qhe
	A	B	C	NOM	MIN	MAX	NOM	MIN	MAX	W/W					
1.5+2.5	2000	3000		5000	1300	7000	1200	400	2500	4,17	5,2	4500	4,03	A+	1563
1.5+3.5	2000	3700		5700	1900	7600	1380	435	2600	4,13	6,0	5000	4,05	A+	1728
1.5+5	1800	4500		6300	2100	8500	1550	495	2800	4,06	6,7	5000	3,95	A	1772
2+2	2600	2600		5200	1300	7000	1200	400	2500	4,33	5,2	4500	3,99	A	1579
2+2.5	2600	3000		5600	1900	7500	1350	435	2600	4,15	5,9	5000	4,01	A+	1746
2+3.5	2600	3700		6300	1900	8100	1580	450	2650	3,99	6,9	5000	4,05	A+	1728
2+5	1900	4400		6300	1900	8900	1550	435	2800	4,06	6,7	5000	4,08	A+	1716
2.5+2.5	3150	3150		6300	1300	8500	1600	200	2600	3,94	7,2	5000	4,05	A+	1728
2.5+3.5	2800	3500		6300	1900	9000	1570	435	2650	4,01	6,8	5000	4,08	A+	1716
2.5+5	2300	4000		6300	2100	9000	1550	475	2750	4,06	6,7	5000	4,10	A+	1707
3.5+3.5	3150	3150		6300	2100	9000	1560	475	2800	4,04	6,8	5000	4,05	A+	1728
3.5+5	2400	3900		6300	2200	9000	1540	495	2750	4,09	6,7	5000	4,10	A+	1707
1.5+1.5+1.5	2000	2000	2000	6000	2200	7500	1400	400	2300	4,29	6,1	5000	3,96	A	1768
1.5+1.5+2	1900	1900	2500	6300	2200	8000	1600	510	2350	3,94	7,0	5000	3,98	A	1759
1.5+1.5+2.5	1800	1800	2700	6300	2200	8500	1590	510	2500	3,96	6,9	5000	4,00	A+	1750
1.5+1.5+3.5	1450	1450	3400	6300	2200	9000	1580	520	2600	3,99	6,9	5000	4,05	A+	1728
1.5+1.5+5	1400	1400	3500	6300	2200	9000	1570	520	2650	4,01	6,8	5000	4,06	A+	1724
1.5+2+2	1300	2500	2500	6300	2200	7800	1600	520	2350	3,94	7,0	5000	3,98	A	1759
1.5+2+2.5	1100	2400	2800	6300	2200	8000	1580	520	2550	3,99	6,9	5000	4,02	A+	1741
1.5+2+3.5	1000	2300	3000	6300	2200	9000	1560	520	2600	4,04	6,8	5000	4,05	A+	1728
1.5+2+5	1000	2000	3300	6300	2200	9000	1540	520	2550	4,09	6,7	5000	4,05	A+	1728
1.5+2.5+2.5	1000	2650	2650	6300	2200	9000	1560	520	2500	4,04	6,8	5000	4,02	A+	1741
1.5+2.5+3.5	1000	2600	2700	6300	2200	9000	1550	520	2550	4,06	6,7	5000	4,03	A+	1737
1.5+3.5+3.5	1000	2650	2650	6300	2200	9000	1540	400	2500	4,09	6,7	5000	4,03	A+	1737
2+2+2	2100	2100	2100	6300	2200	9000	1590	510	2300	3,96	6,9	5000	3,99	A	1754
2+2+2.5	1900	1900	2500	6300	2200	9000	1570	510	2500	4,01	6,8	5000	4,01	A+	1746
2+2+3.5	1800	1800	2700	6300	2200	9000	1550	510	2550	4,06	6,7	5000	4,01	A+	1746
2+2.5+2.5	1700	2300	2300	6300	2300	9000	1560	520	2500	4,04	6,8	5000	4,03	A+	1737
2+2.5+3.5	1650	2250	2400	6300	2300	9000	1540	520	2550	4,09	6,7	5000	4,03	A+	1737
2.5+2.5+2.5	2100	2100	2100	6300	2200	9000	1540	520	2500	4,09	6,7	5000	4,05	A+	1728
2.5+2.5+3.5	2050	2050	2200	6300	2300	9000	1520	520	2500	4,14	6,6	5000	4,05	A+	1728

COMBINAZIONI

3AMW62U4RJC

Combinazioni unità interne	RAFFREDDAMENTO														
	Capacità totale (W)						Assorbimento (W)			EER	(A)	Pdc(W)	SEER	Classe	Qce
	A	B	C	NOM	MIN	MAX	NOM	MIN	MAX	W/W					
1.5+3.5	1500	3500		5000	2000	8000	1300	500	3000	3,85	5,7	5000	7,50	A++	233
1.5+5	1500	4800		6300	2000	9000	1470	500	3900	4,29	6,5	6300	8,00	A++	276
2.0+2.5	2000	2500		4500	2000	8000	1300	500	3000	3,46	5,7	4500	8,00	A++	197
2.0+3.5	2000	3500		5500	2000	8500	1400	500	3500	3,93	6,1	5500	7,70	A++	250
2.0+5.0	2000	4300		6300	2000	9000	1470	500	3900	4,29	6,5	6300	8,00	A++	276
2.5+2.5	2500	2500		5000	2000	8000	1300	500	3000	3,85	5,7	5000	7,70	A++	227
2.5+3.5	2500	3500		6000	2000	9000	1470	500	3900	4,08	6,5	6000	8,00	A++	263
2.5+5	2300	4000		6300	2000	9000	1470	500	3900	4,29	6,5	6300	8,00	A++	276
3.5+3.5	3150	3150		6300	2000	9000	1470	500	3900	4,29	6,5	6300	8,00	A++	276
3.5+5	2500	3800		6300	2000	9000	1470	500	3900	4,29	6,5	6300	8,00	A++	276
1.5+1.5+2.0	1500	1500	2000	5000	2000	8000	1300	500	3000	3,85	5,7	5000	8,00	A++	219
1.5+1.5+2.5	1500	1500	2500	5500	2000	8500	1400	500	3500	3,93	6,1	5500	7,70	A++	250
1.5+1.5+3.5	1500	1500	3300	6300	2000	9000	1470	500	3900	4,29	6,5	6300	8,00	A++	276
1.5+1.5+5	1200	1200	3900	6300	2000	9000	1470	500	3900	4,29	6,5	6300	8,00	A++	276
1.5+2.0+2.0	1500	2000	2000	5500	2000	8500	1400	500	3500	3,93	6,1	5500	7,70	A++	250
1.5+2.0+2.5	1500	2000	2500	6000	2000	9000	1470	500	3900	4,08	6,5	6000	7,70	A++	273
1.5+2.0+2.5	1400	1900	3000	6300	2000	9000	1470	500	3900	4,29	6,5	6300	8,00	A++	276
1.5+2.0+5	1100	1300	4000	6400	2000	9000	1470	500	3900	4,35	6,5	6400	8,00	A++	280
1.5+2.5+2.5	1500	2400	2400	6300	2000	9000	1470	500	3900	4,29	6,5	6300	7,80	A++	283
1.5+2.5+3.5	1200	2000	3100	6300	2000	9000	1470	500	3900	4,29	6,5	6300	8,00	A++	276
1.5+2.5+5	1000	1900	3400	6300	2000	9000	1470	500	3900	4,29	6,5	6300	7,80	A++	283
2+2+2	2100	2100	2100	6300	2000	9000	1470	500	3900	4,29	6,5	6300	7,80	A++	283
2+2+2.5	2000	2000	2300	6300	2000	9000	1470	500	3900	4,29	6,5	6300	7,80	A++	283
2+2+3.5	1800	1800	2700	6300	2000	9000	1470	500	3900	4,29	6,5	6300	8,00	A++	276
2+2+5	1500	1500	3300	6300	2000	9000	1470	500	3900	4,29	6,5	6300	8,10	A++	272
2+2.5+2.5	1700	2300	2300	6300	2000	9000	1470	500	3900	4,29	6,5	6300	8,00	A++	276
2+2.5+3.5	1500	2000	2800	6300	2000	9000	1470	500	3900	4,29	6,5	6300	8,05	A++	274
2+2.5+5	1500	2000	2800	6300	2000	9000	1470	500	3900	4,29	6,5	6300	8,10	A++	272
2+3.5+3.5	1300	2500	2500	6300	2000	9000	1470	500	3900	4,29	6,5	6300	8,10	A++	272
2+3.5+5	1200	2300	2800	6300	2000	9000	1470	500	3900	4,29	6,5	6300	8,00	A++	276
2.5+2,5+2.5	2100	2100	2100	6300	2000	9000	1470	500	3900	4,29	6,5	6300	8,00	A++	276
2.5+2.5+3.5	2000	2000	2300	6300	2000	9000	1470	500	3900	4,29	6,5	6300	8,05	A++	274

Combinazioni unità interne	RISCALDAMENTO														
	Capacità totale (W)						Assorbimento (W)			COP	(A)	Pdh(W)	SCOP	Classe	Qhe
	A	B	C	NOM	MIN	MAX	NOM	MIN	MAX	W/W					
1.5+3.5	2000	4000		6000	2000	8000	1500	500	3000	4,00	6,5	4500	4,10	A++	1537
1.5+5	2000	5000		7000	2000	9000	1580	500	3900	4,43	6,9	5000	4,20	A++	1667
2.0+2.5	2500	3500		6000	2000	8000	1500	500	3000	4,00	6,5	4500	4,20	A++	1500
2.0+3.5	2600	3700		6300	2000	8500	1550	500	3500	4,06	6,7	4500	4,200	A++	1500
2.0+5.0	2300	4700		7000	2000	9000	1570	500	3900	4,46	6,8	5000	4,2	A++	1667
2.5+2.5	3000	3000		6000	2000	8500	1500	500	3500	4,00	6,5	4500	4,30	A++	1465
2.5+3.5	3000	3700		6700	2000	9000	1520	500	3900	4,41	6,6	5000	4,30	A++	1628
2.5+5	2420	4780		7200	2000	9000	1570	500	3900	4,59	6,9	5000	4,40	A++	1591
3.5+3.5	3500	3500		7000	2000	9000	1570	500	3900	4,46	6,8	5000	4,40	A++	1591
3.5+5	3000	4000		7000	2000	9000	1560	500	3900	4,49	6,8	5000	4,40	A++	1591
1.5+1.5+2.0	2000	2000	2400	6400	2000	8000	1500	500	3000	4,27	6,5	4500	4,20	A++	1500
1.5+1.5+2.5	2000	2000	2600	6600	2000	8500	1550	500	3500	4,26	6,7	4500	4,20	A++	1500
1.5+1.5+3.5	1800	1800	3400	7000	2000	9000	1580	500	3900	4,43	6,9	5000	4,20	A++	1667
1.5+1.5+5	1600	1600	3800	7000	2000	9000	1570	500	3900	4,46	6,9	5000	4,20	A++	1667
1.5+2.0+2.0	1500	2600	2700	6800	2000	8500	1550	500	3500	4,39	6,7	4500	4,20	A++	1500
1.5+2.0+2.5	1500	2600	2900	7000	2000	9000	1580	500	3900	4,43	6,9	5000	4,20	A++	1667
1.5+2.0+2.5	1400	2300	3300	7000	2000	9000	1570	500	3900	4,46	6,8	5000	4,30	A++	1628
1.5+2.0+5	1200	2000	3800	7000	2000	9000	1560	500	3900	4,49	6,8	5000	4,30	A++	1628
1.5+2.5+2.5	1400	2800	2800	7000	2000	9000	1570	500	3900	4,46	6,8	5000	4,30	A++	1628
1.5+2.5+3.5	1500	2500	3000	7000	2000	9000	1570	500	3900	4,46	6,8	5000	4,30	A++	1628
1.5+2.5+5	1500	2200	3300	7000	2000	9000	1560	500	3900	4,49	6,8	5000	4,30	A++	1628
2+2+2	2333	2333	2334	7000	2000	9000	1600	500	3900	4,38	7,0	5000	4,30	A+	1628
2+2+2.5	2240	2240	2520	7000	2000	9000	1570	500	3900	4,46	6,9	5000	4,30	A++	1628
2+2+3.5	2140	2140	2720	7000	2000	9000	1570	500	3900	4,46	6,9	5000	4,35	A++	1609
2+2+5	1900	1900	3200	7000	2000	9000	1560	500	3900	4,49	6,9	5000	4,35	A++	1609
2+2.5+2.5	2020	2490	2490	7000	2000	9000	1570	500	3900	4,46	6,9	5000	4,35	A++	1609
2+2.5+3.5	2040	2180	2780	7000	2000	9000	1570	500	3900	4,46	6,9	5000	4,40	A++	1591
2+2.5+5	1700	2000	3300	7000	2000	9000	1560	500	3900	4,49	6,9	5000	4,40	A++	1591
2+3.5+3.5	1680	2660	2660	7000	2000	9000	1560	500	3900	4,49	6,9	5000	4,40	A++	1591
2+3.5+5	1500	2300	3200	7000	2000	9000	1550	500	3900	4,52	6,8	5000	4,40	A++	1591
2.5+2,5+2.5	2333	2333	2334	7000	2000	9000	1580	500	3900	4,43	6,9	5000	4,40	A++	1591
2.5+2.5+3.5	2200	2200	2600	7000	2000	9000	1560	500	3900	4,49	6,9	5000	4,60	A++	1522

COMBINAZIONI

3AMW72U4RJC

Combinazioni unità interne	RAFFREDDAMENTO														
	Capacità totale (W)						Assorbimento (W)			EER	(A)	Pdc(W)	SEER	Classe	Qce
	A	B	C	NOM	MIN	MAX	NOM	MIN	MAX	W/W					
1.5+5	1500	5000		6500	2000	9000	1660	500	3500	3,92	7,5	6500	7,60	A++	299
2+2.5	2000	2500		4500	2000	6500	1300	440	2200	3,46	5,9	4500	7,00	A++	225
2+3.5	2000	3500		5500	2000	8000	1450	460	2550	3,79	6,6	5500	7,20	A++	267
2+5	2000	5000		7000	2000	10000	1750	500	3900	4,00	7,9	7000	7,70	A++	318
2.5+2.5	2500	2500		5000	2000	7000	1400	460	2200	3,57	6,3	5000	7,10	A++	246
2.5+3.5	2500	3500		6000	2000	8000	1570	500	3000	3,82	7,1	6000	7,60	A+	276
2.5+5	2500	4500		7000	2000	10000	1750	500	3900	4,00	7,9	7000	7,70	A++	318
3.5+3.5	3500	3500		7000	2000	10000	1750	500	3900	4,00	7,9	7000	7,70	A++	318
3.5+5	2800	4200		7000	2000	10000	1730	500	3900	4,05	7,5	7000	7,85	A++	312
5+5	3500	3500		7000	2000	10000	1710	500	3900	4,09	7,4	7000	7,90	A++	310
1.5+1.5+2.5	1500	1500	2500	5500	2000	8000	1450	580	2950	3,79	6,6	5500	7,20	A++	267
1.5+1.5+3.5	1500	1500	3500	6500	2000	9000	1660	500	3500	3,92	7,5	6500	7,70	A++	295
1.5+1.5+5	1300	1300	4400	7000	2000	10000	1750	500	3900	4,00	7,9	7000	7,80	A++	314
1.5+2+2	1500	2000	2000	5500	2000	8000	1450	610	2950	3,79	6,6	5500	7,20	A++	267
1.5+2+2.5	1500	2000	2500	6000	2000	8000	1570	500	3000	3,82	7,1	6000	7,60	A++	276
1.5+2.0+3.5	1500	2000	3500	7000	2000	10000	1750	500	3900	4,00	7,9	7000	7,80	A++	314
1.5+2.0+5	1200	1800	4000	7000	2000	10000	1730	500	3900	4,05	7,5	7000	7,85	A++	312
1.5+2.5+2.5	1500	2500	2500	6500	2000	9000	1660	500	3500	3,92	7,5	6500	7,70	A++	295
1.5+2.5+3.5	1300	2500	3200	7000	2000	10000	1750	500	3900	4,00	7,9	7000	7,80	A++	314
1.5+3.5+3.5	1000	3000	3000	7000	2000	10000	1750	500	3900	4,00	7,9	7000	7,80	A++	314
1.5+3.5+5	1000	2500	3500	7000	2000	10000	1710	500	3900	4,09	8,0	7000	7,90	A++	310
2+2+2	2000	2000	2000	6000	2000	8000	1570	500	3000	3,82	7,1	6000	7,60	A+	276
2+2+2.5	2000	2000	2500	6500	2000	9000	1660	500	3500	3,92	7,5	6500	7,70	A++	295
2+2+3.5	2000	2000	3000	7000	2000	10000	1750	500	3900	4,00	7,9	7000	7,80	A++	314
2+2+5	1800	1800	3400	7000	2000	10000	1730	500	3900	4,05	7,5	7000	7,85	A++	312
2+2.5+2.5	2000	2500	2500	7000	2000	10000	1750	500	3900	4,00	7,9	7000	7,80	A++	314
2+2.5+3.5	1700	2300	3000	7000	2000	10000	1750	500	3900	4,00	7,9	7000	7,80	A++	314
2+2.5+5	1600	2000	3400	7000	2000	10000	1730	500	3900	4,05	8,0	7000	7,85	A++	312
2+3.5+3.5	1600	2700	2700	7000	2000	10000	1730	500	3900	4,05	8,0	7000	7,85	A++	312
2+3.5+5	1600	2200	3200	7000	2000	10000	1710	500	3900	4,09	8,0	7000	7,90	A++	310
2.5+2,5+2.5	2333	2333	2334	7000	2000	10000	1750	500	3900	4,00	7,9	7000	7,90	A++	310
2.5+2.5+3.5	2100	2100	2800	7000	2000	10000	1730	500	3900	4,05	8,0	7000	7,95	A++	308
2.5+2.5+5	1800	1800	3400	7000	2000	10000	1710	500	3900	4,09	8,0	7000	8,00	A++	306
2.5+3.5+3.5	2000	2500	2500	7000	2000	10000	1730	500	3900	4,05	8,0	7000	7,95	A++	308
3.5+3.5+3.5	2333	2333	2334	7000	2000	10000	1710	500	3900	4,09	8,0	7000	8,00	A++	306

Combinazioni unità interne	RISCALDAMENTO														
	Capacità totale (W)						Assorbimento (W)			COP	(A)	Pdh(W)	SCOP	Classe	Qhe
	A	B	C	NOM	MIN	MAX	NOM	MIN	MAX	W/W					
1.5+5	2000	5500		7500	2000	9500	1900	500	3700	3,95	8,3	4800	4,10	A+	1639
2+2.5	2500	3000		5500	2000	6500	1470	435	2250	3,74	6,4	4000	4,20	A+	1333
2+3.5	2500	4000		6500	2000	8000	1700	435	2450	3,82	7,4	4500	4,20	A+	1500
2+5	2600	5400		8000	2000	10000	2000	500	3900	4,00	8,7	5000	4,20	A+	1667
2.5+2.5	3000	3000		6000	2000	7500	1590	435	2500	3,77	6,9	4300	4,30	A+	1400
2.5+3.5	3300	3700		7000	2000	9000	1800	500	3500	3,89	7,8	4500	4,30	A+	1465
2.5+5	2800	5200		8000	2000	10000	2000	500	3900	4,00	8,7	5000	4,40	A+	1591
3.5+3.5	4000	4000		8000	2000	10000	2000	500	3900	4,00	8,7	5000	4,40	A+	1591
3.5+5	3200	4800		8000	2000	10000	1980	500	3900	4,04	8,6	5000	4,40	A+	1591
5+5	4000	4000		8000	2000	10000	1960	500	3900	4,08	8,5	5000	4,40	A+	1591
1.5+1.5+2.5	1700	1700	3100	6500	2000	8000	1700	510	2950	3,82	7,4	4500	4,20	A+	1500
1.5+1.5+3.5	1900	1900	3700	7500	2000	9500	1900	500	3700	3,95	8,3	4800	4,20	A+	1600
1.5+1.5+5	2000	2000	4000	8000	2000	10000	2000	500	3900	4,00	8,7	5000	4,20	A+	1667
1.5+2+2	1300	2600	2600	6500	2000	8000	1700	520	2950	3,82	7,4	4500	4,20	A+	1500
1.5+2+2.5	1500	2500	3000	7000	2000	9000	1800	500	3500	3,89	7,8	4500	4,20	A+	1500
1.5+2.0+3.5	1500	2500	4000	8000	2000	10000	2000	500	3900	4,00	8,7	4500	4,30	A+	1465
1.5+2.0+5	1400	2500	4100	8000	2000	10000	1980	500	3900	4,04	8,6	5000	4,30	A+	1628
1.5+2.5+2.5	1500	3000	3000	7500	2000	9500	1900	500	3700	3,95	8,3	4800	4,30	A+	1563
1.5+2.5+3.5	2000	2500	3500	8000	2000	10000	2000	500	3900	4,00	8,7	5000	4,30	A+	1628
1.5+3.5+3.5	1600	3200	3200	8000	2000	10000	2000	500	3900	4,00	8,7	5000	4,30	A+	1628
1.5+3.5+5	1400	3000	3600	8000	2000	10000	1960	500	3900	4,08	8,5	5000	4,30	A+	1628
2+2+2	2333	2333	2334	7000	2000	9000	1800	500	3500	3,89	7,8	4500	4,30	A+	1465
2+2+2.5	2400	2400	2700	7500	2000	9500	1900	500	3700	3,95	8,3	4800	4,30	A+	1563
2+2+3.5	2300	2300	3400	8000	2000	10000	2000	500	3900	4,00	8,7	5000	4,35	A+	1609
2+2+5	2000	2000	4000	8000	2000	10000	1980	500	3900	4,04	8,6	5000	4,35	A+	1609
2+2.5+2.5	2400	2800	2800	8000	2000	10000	2000	500	3900	4,00	8,7	5000	4,35	A+	1609
2+2.5+3.5	2200	2600	3200	8000	2000	10000	2000	500	3900	4,00	8,7	5000	4,40	A+	1591
2+2.5+5	1800	2300	3900	8000	2000	10000	1980	500	3900	4,04	8,6	5000	4,40	A+	1591
2+3.5+3.5	2100	2950	2950	8000	2000	10000	1980	500	3900	4,04	8,6	5000	4,40	A+	1591
2+3.5+5	1700	2500	3800	8000	2000	10000	1960	500	3900	4,08	8,5	5000	4,40	A+	1591
2.5+2,5+2.5	2666	2667	2667	8000	2000	10000	2000	500	3900	4,00	8,7	5000	4,40	A+	1591
2.5+2.5+3.5	2500	2500	3000	8000	2000	10000	1980	500	3900	4,04	8,6	5000	4,60	A++	1522
2.5+2.5+5	1900	1900	4200	8000	2000	10000	1960	500	3900	4,08	8,5	5000	4,62	A++	1515
2.5+3.5+3.5	2200	2900	2900	8000	2000	10000	1980	500	3900	4,04	8,6	5000	4,61	A++	1518
3.5+3.5+3.5	2666	2667	2667	8000	2000	10000	1960	500	3900	4,08	8,5	5000	4,62	A++	1515

COMBINAZIONI

4AMW81U4RJC NOVITÀ

Combinazioni unità interne	RAFFREDDAMENTO															
	Capacità totale (W)							Assorbimento (W)			EER	(A)	Pdc(W)	SEER	Classe	Qce
	A	B	C	D	NOM	MIN	MAX	NOM	MIN	MAX	W/W					
1.5+5	1500	5000			6500	2400	8000	1950	500	3300	3,33	8,7	6500	7,00	A++	325
2+3.5	2100	3500			5600	2200	7000	1750	500	2700	3,20	7,8	5600	7,00	A++	280
2+5	2100	4800			6900	2400	8000	1950	500	3300	3,54	8,7	6900	7,00	A++	345
2.5+2.5	2600	2600			5200	2200	7000	1680	500	3000	3,10	7,5	5200	6,90	A++	264
2.5+3.5	2600	3500			6100	2200	7200	1850	500	3100	3,30	8,3	6100	6,95	A++	307
2.5+5	2600	4800			7400	2400	9000	2100	500	3500	3,52	9,4	7400	7,05	A++	367
3.5+3.5	3500	3500			7000	2200	8000	2200	500	3100	3,18	9,9	7000	7,00	A++	350
3.5+5	3200	4800			8000	2200	9500	2400	500	3500	3,33	10,7	8000	7,10	A++	394
5+5	4000	4000			8000	2300	10500	2300	500	3800	3,48	10,3	8000	7,25	A++	386
1.5+1.5+3.5	1500	1500	3500		6500	2400	8000	1950	500	3300	3,33	8,7	6500	7,35	A++	310
1.5+1.5+5	1500	1500	5000		8000	2200	9500	2250	500	3500	3,56	10,1	8000	7,00	A++	400
1.5+2.0+3.5	1500	2000	3500		7000	2200	8000	2050	500	3100	3,41	9,2	7000	7,00	A++	350
1.5+2.0+5	1400	1800	4800		8000	2200	9500	2250	500	3500	3,56	10,1	8000	7,00	A++	400
1.5+2.5+2.5	1500	2500	2500		6500	2400	8000	1950	500	3300	3,33	8,7	6500	7,00	A++	325
1.5+2.5+3.5	1500	2500	3400		7400	2400	9000	2130	540	3500	3,47	9,5	7400	7,00	A++	370
1.5+2.5+5	1250	2250	4500		8000	2400	10000	2200	540	3800	3,64	9,9	8000	7,00	A++	400
1.5+3.5+3.5	1400	3300	3300		8000	2400	10000	2250	540	3800	3,56	10,1	8000	7,00	A++	400
1.5+3.5+5	1200	2800	4000		8000	2400	10000	2200	540	3800	3,64	9,9	8000	7,00	A++	400
1.5+5+5	1000	3500	3500		8000	2400	10000	2150	540	3800	3,72	9,6	8000	7,00	A++	400
2+2+2	2100	2100	2100		6300	2400	8500	1900	540	3300	3,32	8,5	6300	7,00	A++	315
2+2+2.5	2100	2100	2600		6800	2400	8700	1980	540	3500	3,43	8,9	6800	7,00	A++	340
2+2+3.5	2100	2100	3200		7400	2400	9000	2130	540	3500	3,47	9,5	7400	7,20	A++	360
2+2+5	1910	1910	4180		8000	2400	10500	2250	540	3800	3,56	10,1	8000	7,30	A++	384
2+2.5+2.5	2100	2600	2600		7300	2400	9000	2200	540	3600	3,32	9,9	7300	7,30	A++	350
2+2.5+3.5	2100	2600	3300		8000	2400	9500	2200	540	3700	3,64	9,9	8000	7,25	A++	386
2+2.5+5	1810	2240	3950		8000	2400	10500	2150	540	3800	3,72	9,6	8000	7,50	A++	373
2+3.5+3.5	2020	2990	2990		8000	2400	10000	2200	540	3700	3,64	9,9	8000	7,25	A++	386
2+3.5+5	1800	2800	3400		8000	2400	10000	2150	540	3700	3,72	9,6	8000	7,50	A++	373
2.5+2.5+2.5	2600	2600	2600		8000	2400	9500	2145	540	3700	3,73	9,6	8000	7,50	A++	373
2.5+2.5+3.5	2540	2540	2920		8000	2400	10000	2145	540	3800	3,73	9,6	8000	7,50	A++	373
2.5+2.5+5	2130	2130	3740		8000	2400	10500	2100	540	3950	3,81	9,4	8000	7,50	A++	373
2.5+3.5+3.5	2370	2815	2815		8000	2400	10000	2145	540	3950	3,73	9,6	8000	7,50	A++	373
2.5+3.5+5	2010	2480	3510		8000	2400	10500	2100	540	3800	3,81	9,4	8000	7,50	A++	373
3.5+3.5+3.5	2667	2667	2667		8000	2400	10500	2145	540	3800	3,73	9,6	8000	7,50	A++	373
1.5+1.5+1.5+2	1500	1500	1500	2000	6500	2400	8000	1900	500	3300	3,42	8,5	6500	7,35	A++	310
1.5+1.5+2+2	1500	1500	2000	2000	7000	2200	8000	1950	500	3400	3,59	8,7	7000	7,35	A++	333
1.5+1.5+2+2.5	1500	1500	2000	2400	7400	2400	9000	2030	540	3600	3,65	9,1	7400	7,35	A++	352
1.5+1.5+2+3.5	1500	1500	1800	3200	8000	2600	10500	2130	580	3950	3,76	9,5	8000	7,35	A++	381
1.5+1.5+2+5	1400	1400	1700	3500	8000	2600	10500	2130	580	3950	3,76	9,5	8000	7,40	A++	378
1.5+1.5+2.5+2.5	1400	1400	2600	2600	8000	2600	10500	2130	580	3950	3,76	9,5	8000	7,40	A++	378
1.5+1.5+2.5+3.5	1400	1400	2300	2900	8000	2600	10500	2130	580	3950	3,76	9,5	8000	7,40	A++	378
1.5+1.5+2.5+5	1300	1300	2000	3400	8000	2600	10500	2130	580	3950	3,76	9,5	8000	7,40	A++	378
1.5+1.5+3.5+3.5	1300	1300	2700	2700	8000	2600	10500	2130	580	3950	3,76	9,5	8000	7,40	A++	378
1.5+1.5+3.5+5	1300	1300	2500	2900	8000	2600	10500	2130	580	3950	3,76	9,5	8000	7,40	A++	378
1.5+2+2+2	1400	2200	2200	2200	8000	2600	10500	2130	580	3950	3,76	9,5	8000	7,40	A++	378
1.5+2+2+2.5	1400	2000	2000	2600	8000	2600	10500	2130	580	3950	3,76	9,5	8000	7,40	A++	378
1.5+2+2+3.5	1400	1900	1900	2800	8000	2600	10500	2130	580	3950	3,76	9,5	8000	7,40	A++	378
1.5+2+2+5	1300	1700	1700	3300	8000	2600	10500	2130	580	3950	3,76	9,5	8000	7,40	A++	378
1.5+2+2.5+2.5	1400	2000	2300	2300	8000	2600	10500	2130	580	3950	3,76	9,5	8000	7,40	A++	378
1.5+2+2.5+3.5	1400	1900	2200	2500	8000	2600	10500	2130	580	3950	3,76	9,5	8000	7,40	A++	378
1.5+2+2.5+5	1300	1800	2000	2900	8000	2600	10500	2130	580	3950	3,76	9,5	8000	7,40	A++	378
1.5+2.5+2.5+2.5	1100	2300	2300	2300	8000	2600	10500	2130	580	3950	3,76	9,5	8000	7,40	A++	378
1.5+2.5+2.5+3.5	1100	2200	2200	2500	8000	2600	10500	2130	580	3950	3,76	9,5	8000	7,40	A++	378
1.5+2.5+3.5+3.5	1100	1900	2500	2500	8000	2600	10500	2130	580	3950	3,76	9,5	8000	7,40	A++	378
2+2+2+2	2000	2000	2000	2000	8000	2600	10500	2130	580	3950	3,76	9,5	8000	7,50	A++	373
2+2+2+2.5	1933	1933	1933	2200	8000	2600	10500	2130	580	3950	3,76	9,5	8000	7,50	A++	373
2+2+2+3.5	1810	1810	1810	2570	8000	2600	10500	2130	580	3950	3,76	9,5	8000	7,50	A++	373
2+2+2+5	1550	1550	1550	3350	8000	2600	10500	2130	580	3950	3,76	9,5	8000	7,50	A++	373
2+2+2.5+2.5	1830	1830	2170	2170	8000	2600	10500	2130	580	3950	3,76	9,5	8000	7,50	A++	373
2+2+2.5+3.5	1720	1720	2130	2430	8000	2600	10500	2130	580	3950	3,76	9,5	8000	7,50	A++	373
2+2+3.5+3.5	1620	1620	2380	2380	8000	2600	10500	2130	580	3950	3,76	9,5	8000	7,50	A++	373
2+2.5+2.5+2.5	1850	2050	2050	2050	8000	2600	10500	2130	580	3950	3,76	9,5	8000	7,50	A++	373
2+2.5+2.5+3.5	1640	1930	1930	2500	8000	2600	10500	2130	580	3950	3,76	9,5	8000	7,50	A++	373
2+2.5+3.5+3.5	1550	1920	2265	2265	8000	2600	10500	2130	580	3950	3,76	9,5	8000	7,50	A++	373
2.5+2.5+2.5+2.5	2000	2000	2000	2000	8000	2600	10500	2130	580	3950	3,76	9,5	8000	7,60	A++	368
2.5+2.5+2.5+3.5	1940	1940	1940	2180	8000	2600	10500	2130	580	3950	3,76	9,5	8000	7,60	A++	368

Combinazioni unità interne	RISCALDAMENTO															
	Capacità totale (W)							Assorbimento (W)			COP	(A)	Pdh(W)	SCOP	Classe	Qhe
	A	B	C	D	NOM	MIN	MAX	NOM	MIN	MAX	W/W					
1.5+5	2000	5400			7400	2000	8500	1950	400	3300	3,79	8,5	5000	4,10	A+	1707
2+3.5	2600	3700			6300	1800	7200	1850	400	3100	3,41	8,0	5000	4,10	A+	1707
2+5	2600	5400			8000	2000	8500	1950	400	3300	4,10	8,5	5600	4,10	A+	1912
2.5+2.5	3000	3000			6000	1800	7200	1680	400	3200	3,57	7,3	5000	4,10	A+	1707
2.5+3.5	3000	3700			6700	1800	7500	1850	400	3300	3,62	8,0	5000	4,10	A+	1707
2.5+5	3000	5500			8500	2000	9500	2100	400	3500	4,05	9,1	5600	4,10	A+	1912
3.5+3.5	3700	3700			7400	1800	8700	2050	400	3300	3,61	8,9	5600	4,10	A+	1912
3.5+5	3620	5380			9000	2000	9700	2110	400	3600	4,27	9,2	5600	4,10	A+	1912
5+5	4500	4500			9000	2000	11000	2200	420	3950	4,09	9,6	5600	4,10	A+	1912
1.5+1.5+3.5	2000	2000	3400		7400	2000	8500	2000	400	3100	3,70	8,7	5000	4,20	A+	1667
1.5+1.5+5	2000	2000	5000		9000	2000	9700	2350	400	3300	3,83	10,2	5600	4,20	A+	1867
1.5+2.0+3.5	2000	2500	2900		7400	1800	8700	2000	400	3200	3,70	8,7	5600	4,20	A+	1867
1.5+2.0+5	1800	2300	4900		9000	2000	9700	2340	400	3300	3,85	10,2	5600	4,20	A+	1867
1.5+2.5+2.5	2000	2700	2700		7400	2000	8500	1930	400	3100	3,83	8,4	5000	4,20	A+	1667
1.5+2.5+3.5	2000	3000	3900		8900	2200	9500	2350	420	3500	3,79	10,2	5600	4,20	A+	1867
1.5+2.5+5	1500	2600	4900		9000	2200	10500	2330	420	3600	3,86	10,1	5600	4,20	A+	1867
1.5+3.5+3.5	1600	3700	3700		9000	2200	10500	2430	420	3800	3,70	10,6	5600	4,20	A+	1867
1.5+3.5+5	1300	3200	4500		9000	2200	10500	2310	420	3600	3,90	10,0	5600	4,20	A+	1867
1.5+5+5	1200	3900	3900		9000	2200	10500	2250	420	3500	4,00	9,8	5600	4,20	A+	1867
2+2+2	2600	2600	2600		7800	2200	9200	1900	420	3300	4,11	8,3	5600	4,20	A+	1867
2+2+2.5	2600	2600	3000		8200	2200	9200	1980	420	3500	4,14	8,6	5600	4,20	A+	1867
2+2+3.5	2500	2500	3600		8600	2200	9500	2260	420	3500	3,81	9,8	5600	4,20	A+	1867
2+2+5	2187	2187	4626		9000	2200	10500	2250	420	3600	4,00	9,8	5600	4,30	A+	1823
2+2.5+2.5	2600	3000	3000		8600	2200	9500	2200	420	3600	3,91	9,6	5600	4,30	A+	1823
2+2.5+3.5	2400	2900	3500		8800	2200	10000	2200	420	3700	4,00	9,6	5600	4,30	A+	1823
2+2.5+5	2110	2430	4460		9000	2200	10500	2220	420	3600	4,05	9,7	5600	4,30	A+	1823
2+3.5+3.5	2340	3330	3330		9000	2200	10000	2230	420	3700	4,04	9,7	5600	4,40	A+	1782
2+3.5+5	2000	3200	3800		9000	2200	10000	2200	420	3600	4,09	9,6	5600	4,40	A+	1782
2.5+2.5+2.5	3000	3000	3000		9000	2200	10000	2230	420	3700	4,04	9,7	5600	4,40	A+	1782
2.5+2.5+3.5	2784	2784	3433		9000	2200	10000	2230	420	3700	4,04	9,7	5600	4,40	A+	1782
2.5+2.5+5	2350	2350	4300		9000	2200	10500	2200	420	3600	4,09	9,6	5600	4,40	A+	1782
2.5+3.5+3.5	2600	3200	3200		9000	2200	10000	2220	420	3700	4,05	9,7	5600	4,40	A+	1782
2.5+3.5+5	2210	2730	4060		9000	2200	10500	2200	420	3600	4,09	9,6	5600	4,40	A+	1782
3.5+3.5+3.5	3000	3000	3000		9000	2200	10000	2210	420	3700	4,07	9,6	5600	4,50	A+	1742
1.5+1.5+1.5+2	1700	1700	1700	2300	7400	2000	8500	1900	400	3300	3,89	8,3	5600	4,30	A+	1823
1.5+1.5+2+2	1700	1700	2000	2000	7400	2000	8500	1900	400	3300	3,89	8,3	5600	4,30	A+	1823
1.5+1.5+2+2.5	1800	1800	2100	3200	8900	2200	9500	2150	420	3500	4,14	9,3	5600	4,30	A+	1823
1.5+1.5+2+3.5	1700	1700	2000	3600	9000	2200	11000	2190	460	3900	4,11	10,0	5600	4,30	A+	1823
1.5+1.5+2+5	1500	1500	2000	4000	9000	2200	11000	2150	460	3800	4,19	10,0	5600	4,30	A+	1823
1.5+1.5+2.5+2.5	1500	1500	3000	3000	9000	2200	11000	2200	460	3900	4,09	10,0	5600	4,30	A+	1823
1.5+1.5+2.5+3.5	1500	1500	2500	3500	9000	2200	11000	2200	460	3850	4,09	10,0	5600	4,30	A+	1823
1.5+1.5+2.5+5	1400	1400	2400	3800	9000	2200	11000	2140	460	3800	4,21	10,0	5600	4,30	A+	1823
1.5+1.5+3.5+3.5	1400	1400	3100	3100	9000	2200	11000	2190	460	3840	4,11	10,0	5600	4,30	A+	1823
1.5+1.5+3.5+5	1300	1300	3000	3400	9000	2200	11000	2130	460	3790	4,23	10,0	5600	4,30	A+	1823
1.5+2+2+2	1500	2500	2500	2500	9000	2200	11000	2200	460	3900	4,09	10,0	5600	4,30	A+	1823
1.5+2+2+2.5	1500	2300	2300	2900	9000	2200	11000	2200	460	3880	4,09	10,0	5600	4,30	A+	1823
1.5+2+2+3.5	1500	2100	2100	3300	9000	2200	11000	2200	460	3870	4,09	10,0	5600	4,30	A+	1823
1.5+2+2+5	1400	2000	2000	3600	9000	2200	11000	2150	460	3800	4,19	10,0	5600	4,30	A+	1823
1.5+2+2.5+2.5	1500	2100	2700	2700	9000	2200	11000	2190	460	3860	4,11	10,0	5600	4,30	A+	1823
1.5+2+2.5+3.5	1500	2000	2600	2900	9000	2200	11000	2180	460	3850	4,13	10,0	5600	4,30	A+	1823
1.5+2+2.5+5	1400	1900	2500	3200	9000	2200	11000	2150	460	3800	4,19	10,0	5600	4,30	A+	1823
1.5+2.5+2.5+2.5	1200	2600	2600	2600	9000	2200	11000	2180	460	3840	4,13	10,0	5600	4,30	A+	1823
1.5+2.5+2.5+3.5	1200	2500	2500	2800	9000	2200	11000	2170	460	3820	4,15	10,0	5600	4,30	A+	1823
1.5+2.5+3.5+3.5	1200	2400	2700	2700	9000	2200	11000	2160	460	3810	4,17	10,0	5600	4,30	A+	1823
2+2+2+2	2250	2250	2250	2250	9000	2200	11000	2150	460	3880	4,19	10,0	5600	4,40	A+	1782
2+2+2+2.5	2167	2167	2167	2500	9000	2200	11000	2140	460	3870	4,21	10,0	5600	4,40	A+	1782
2+2+2+3.5	2035	2035	2035	2895	9000	2200	11000	2130	460	3860	4,23	10,1	5600	4,40	A+	1782
2+2+2+5	1760	1760	1760	3720	9000	2200	11000	2120	460	3800	4,25	10,2	5600	4,40	A+	1782
2+2+2.5+2.5	2090	2090	2410	2410	9000	2200	11000	2140	460	3850	4,21	10,1	5600	4,40	A+	1782
2+2+2.5+3.5	1965	1965	2270	2800	9000	2200	11000	2130	460	3840	4,23	10,1	5600	4,50	A+	1742
2+2+3.5+3.5	1860	1860	2640	2640	9000	2200	11000	2120	460	3830	4,25	10,1	5600	4,50	A+	1742
2+2.5+2.5+2.5	2010	2330	2330	2330	9000	2200	11000	2130	460	3820	4,23	10,1	5600	4,50	A+	1742
2+2.5+2.5+3.5	1900	2195	2195	2710	9000	2200	11000	2120	460	3830	4,25	10,1	5600	4,50	A+	1742
2+2.5+3.5+3.5	1800	2080	2560	2560	9000	2200	11000	2120	460	3820	4,25	10,1	5600	4,50	A+	1742
2.5+2.5+2.5+2.5	2250	2250	2250	2250	9000	2200	11000	2130	460	3820	4,23	10,1	5600	4,60	A+	1704
2.5+2.5+2.5+3.5	2125	2125	2125	2625	9000	2200	11000	2120	460	3810	4,25	10,1	5600	4,60	A+	1704

COMBINAZIONI

4AMW105U4RAA

Combinazioni unità interne	RAFFREDDAMENTO															
	Capacità totale (W)							Assorbimento (W)			EER	(A)	Pdc(w)	SEER	Classe	Qce
	A	B	C	D	NOM	MIN	MAX	NOM	MIN	MAX	W/W					
2+5	2100	5000			7100	2400	8000	1950	500	3300	3,64	8,5	7100	5,95	A+	418
2.5+5	2600	5000			7600	2400	9000	2100	500	3500	3,62	9,1	7600	5,95	A+	447
3.5+3.5	3500	3500			7000	2200	8000	2050	500	3100	3,41	8,9	7000	5,76	A+	425
3.5+5	3500	5000			8500	2200	9500	2310	500	3500	3,68	10,0	8500	5,98	A+	497
5+5	5000	5000			10000	2200	10500	3150	500	4000	3,17	13,7	10000	6,05	A+	579
2+2+2.5	2100	2100	2600		6800	2400	8700	1980	540	3500	3,43	8,6	6800	6,11	A++	390
2+2+3.5	2100	2100	3500		7700	2400	9000	2130	540	3500	3,62	9,3	7700	6,13	A++	440
2+2+5	2100	2100	5000		9200	2400	10500	2900	540	3800	3,17	12,6	9200	6,19	A++	520
2+2+2.5	2100	2600	2600		7300	2400	9000	2200	540	3600	3,32	9,6	7300	6,11	A++	418
2+2+3.5	2100	2600	3500		8200	2400	9500	2400	540	3700	3,42	10,4	8200	6,13	A++	468
2+2+5	2100	2600	5000		9700	2400	11000	3100	540	3800	3,13	13,5	9700	6,19	A++	548
2+3.5+3.5	2100	3500	3500		9100	2400	10000	2800	540	3700	3,25	12,2	9100	6,15	A++	518
2+3.5+5	2050	3100	4850		10000	2400	11000	3120	540	4000	3,21	13,6	10000	6,22	A++	563
2+5+5	1740	4130	4130		10000	2400	11500	3090	540	4000	3,24	13,4	10000	6,35	A++	551
2.5+2.5+2.5	2600	2600	2600		7800	2400	9800	2300	540	3700	3,39	10,0	7800	6,11	A++	447
2.5+2.5+3.5	2600	2600	3500		8700	2400	10000	2600	540	3800	3,35	11,3	8700	6,13	A++	497
2.5+2.5+5	2550	2550	4900		10000	2400	11000	3100	540	4000	3,23	13,5	10000	6,19	A++	565
2.5+3.5+3.5	2600	3500	3500		9600	2400	10500	2850	540	3800	3,37	12,4	9600	6,15	A++	546
2.5+3.5+5	2400	2960	4640		10000	2400	11500	3150	540	4000	3,17	13,7	10000	6,22	A++	563
2.5+5+5	2060	3970	3970		10000	2400	11500	3100	540	4000	3,23	13,5	10000	6,35	A++	551
3.5+3.5+3.5	3200	3200	3200		9600	2400	10500	2950	540	3800	3,25	12,8	9600	6,21	A++	541
3.5+3.5+5	2800	2800	4400		10000	2400	11500	3100	540	4000	3,23	13,5	10000	6,31	A++	555
3.5+5+5	2420	3790	3790		10000	2400	11500	3000	540	4000	3,33	13,0	10000	6,39	A++	548
5+5+5	3300	3300	3300		9900	2600	11500	3100	540	4000	3,19	13,5	9900	6,79	A++	510
2+2+2+2	2100	2100	2100	2100	8400	2600	10000	2450	580	3800	3,43	10,7	8400	6,50	A++	452
2+2+2+2.5	2100	2100	2100	2600	8900	2600	10500	2600	580	4000	3,42	11,3	8900	6,50	A++	479
2+2+2+3.5	2100	2100	2100	3200	9500	2600	11000	3070	580	4000	3,09	13,3	9500	6,53	A++	509
2+2+2+5	1860	1860	1860	4420	10000	2600	11500	3090	580	4000	3,24	13,4	10000	6,58	A++	532
2+2+2.5+2.5	2100	2100	2600	2600	9400	2600	11000	2900	580	4000	3,24	12,6	9400	6,50	A++	506
2+2+2.5+3.5	2100	2100	2600	3200	10000	2600	11000	3080	580	4000	3,25	13,4	10000	6,53	A++	536
2+2+2.5+5	1780	1780	2200	4240	10000	2600	11500	3100	580	4000	3,23	13,5	10000	6,58	A++	532
2+2+3.5+3.5	1980	1980	3020	3020	10000	2600	11000	3080	580	4000	3,25	13,4	10000	6,61	A++	530
2+2+3.5+5	1700	1700	2580	4020	10000	2600	11500	3080	580	4000	3,25	13,4	10000	6,73	A++	520
2+2+5+5	1480	1480	3520	3520	10000	2600	11500	3050	580	4000	3,28	13,3	10000	6,75	A++	519
2+2.5+2.5+2.5	2100	2600	2600	2600	9900	2600	11000	3100	580	4000	3,19	13,5	9900	6,50	A++	533
2+2.5+2.5+3.5	2000	2480	2480	3040	10000	2600	11000	3100	580	4000	3,23	13,5	10000	6,53	A++	536
2+2.5+2.5+5	1700	2110	2110	4080	10000	2600	11500	3080	580	4000	3,25	13,4	10000	6,58	A++	532
2+2.5+3.5+3.5	1892	2342	2883	2883	10000	2600	11500	3090	580	4000	3,24	13,4	10000	6,61	A++	530
2+2.5+3.5+5	1628	2016	2481	3876	10000	2600	11500	3080	580	4000	3,25	13,4	10000	6,75	A++	519
2+2.5+5+5	1429	1769	3401	3401	10000	2600	11500	3050	580	4000	3,28	13,3	10000	7,02	A++	499
2+3.5+3.5+3.5	1795	2735	2735	2735	10000	2600	11500	3100	580	4000	3,23	13,5	10000	7,15	A++	490
2+2.5+2.5+3.5	1556	2370	2370	3704	10000	2600	11500	3080	580	4000	3,25	13,4	10000	7,18	A++	487
2.5+2.5+2.5+2.5	2500	2500	2500	2500	10000	2600	11500	3100	580	4000	3,23	13,8	10000	6,50	A++	538
2.5+2.5+2.5+3.5	2364	2364	2364	2909	10000	2600	11500	3100	580	4000	3,23	13,5	10000	6,53	A++	536
2.5+2.5+2.5+5	2031	2031	2031	3906	10000	2600	11500	3080	580	4000	3,25	13,4	10000	6,58	A++	532
2.5+2.5+3.5+3.5	2241	2241	2759	2759	10000	2600	11500	3100	580	4000	3,23	13,5	10000	6,61	A++	530
2.5+2.5+3.5+5	1940	1940	2388	3731	10000	2600	11500	3080	580	4000	3,25	13,4	10000	6,73	A++	520
2.5+2.5+5+5	1711	1711	3289	3289	10000	2600	11500	3050	580	4000	3,28	13,3	10000	7,02	A++	499
2.5+3.5+3.5+3.5	2131	2623	2623	2623	10000	2600	11500	3100	580	4000	3,23	13,5	10000	7,15	A++	490
2.5+3.5+3.5+5	1857	2286	2286	3571	10000	2600	11500	3080	580	4000	3,25	13,4	10000	7,18	A++	487
3.5+3.5+3.5+3.5	2500	2500	2500	2500	10000	2600	11500	3100	580	4000	3,23	13,5	10000	7,20	A++	486
3.5+3.5+3.5+5	2192	2192	2192	3425	10000	2600	11500	3080	580	4000	3,25	13,4	10000	7,20	A++	486

Combinazioni unità interne	RISCALDAMENTO															
	Capacità totale (W)							Assorbimento (W)			COP	(A)	Pdh(W)	SCOP	Classe	Qhe
	A	B	C	D	NOM	MIN	MAX	NOM	MIN	MAX	W/W					
2+5	2600	5800			8400	2000	8500	2300	400	2833	3,65	10,0	6000	3,83	A	2193
2.5+5	3000	5800			8800	2000	9500	2350	400	3167	3,74	10,2	6000	3,83	A	2193
3.5+3.5	3700	3700			7400	1800	8700	2250	400	2900	3,29	9,8	6000	3,81	A	2205
3.5+5	3700	5800			9500	1800	9700	2470	400	3233	3,85	10,7	7000	3,84	A	2552
5+5	5500	5500			11000	1800	11000	2790	400	3667	3,94	12,1	8000	3,89	A	2879
2+2+2.5	2600	2600	3000		8200	2200	9200	2110	420	3067	3,89	9,2	6000	3,85	A	2182
2+2+3.5	2600	2600	3700		8900	2200	9500	2530	420	3167	3,52	11,0	6000	3,86	A	2176
2+2+5	2600	2600	5800		11000	2200	10500	2750	420	3500	4,00	12,0	8000	3,88	A	2887
2+2+2.5	2600	3000	3000		8600	2200	9500	2670	420	3167	3,22	11,6	6000	3,85	A	2182
2+2+3.5	2600	3000	3700		9300	2200	10000	2690	420	3333	3,46	11,7	7000	3,86	A	2539
2+2+5	2509	2895	5596		11000	2200	10500	2710	420	3500	4,06	11,8	8000	3,88	A	2887
2+3.5+3.5	2600	3700	3700		10000	2200	10000	2730	420	3333	3,66	11,9	8000	3,84	A	2917
2+3.5+5	2364	3364	5273		11000	2200	10500	2750	420	3500	4,00	12,0	8000	3,87	A	2894
2+5+5	2014	4493	4493		11000	2200	11000	2770	420	3667	3,97	12,0	8000	3,91	A	2864
2.5+2.5+2.5	3000	3000	3000		9000	2200	10000	2790	420	3333	3,23	12,1	6000	3,85	A	2182
2.5+2.5+3.5	3000	3000	3700		9700	2200	10000	2810	420	3333	3,45	12,2	7000	3,86	A	2539
2.5+2.5+5	2797	2797	5407		11000	2200	10500	2830	420	3500	3,89	12,3	8000	3,88	A	2887
2.5+3.5+3.5	3000	3700	3700		10400	2200	10000	2750	420	3333	3,78	12,0	8000	3,84	A	2917
2.5+3.5+5	2640	3256	5104		11000	2200	10500	2770	420	3500	3,97	12,0	8000	3,87	A	2894
2.5+5+5	2260	4370	4370		11000	2200	12000	2790	420	4000	3,94	12,1	8000	3,91	A	2864
3.5+3.5+3.5	3667	3667	3667		11000	2200	10500	2790	420	3500	3,94	12,1	8000	3,93	A	2850
3.5+3.5+5	3083	3083	4833		11000	2200	10000	2810	420	3333	3,91	12,2	8000	3,97	A	2821
3.5+5+5	2660	4170	4170		11000	2200	12000	2820	420	4000	3,90	12,3	8000	4,01	A+	2793
5+5+5	3500	3500	3500		10500	2200	12000	2850	420	4000	3,68	12,4	8000	4,05	A+	2765
2+2+2+2	2600	2600	2600	2600	10400	2200	12000	2550	460	2878	4,08	11,1	7500	4,01	A+	2618
2+2+2+2.5	2600	2600	2600	3000	10800	2200	12000	2660	460	2878	4,06	11,6	7500	4,01	A+	2618
2+2+2+3.5	2487	2487	2487	3539	11000	2200	12000	2660	460	2878	4,14	11,6	7800	4,03	A+	2710
2+2+2+5	2103	2103	2103	4691	11000	2200	12000	2680	460	2967	4,10	11,7	7800	4,07	A+	2683
2+2+2.5+2.5	2554	2554	2946	2946	11000	2200	12000	2660	460	2878	4,14	11,6	7800	4,01	A+	2723
2+2+2.5+3.5	2403	2403	2773	3420	11000	2200	12000	2660	460	2967	4,14	11,6	7800	4,03	A+	2710
2+2+2.5+5	2043	2043	2357	4557	11000	2200	12000	2810	460	2967	3,91	12,2	8000	4,07	A+	2752
2+2+3.5+3.5	2270	2270	3230	3230	11000	2200	12000	2750	460	2849	4,00	12,0	7800	4,04	A+	2703
2+2+3.5+5	1946	1946	2769	4340	11000	2200	12000	2810	460	2967	3,91	12,2	8000	4,09	A+	2738
2+2+5+5	1702	1702	3798	3798	11000	2200	12000	2820	460	2967	3,90	12,3	8000	4,11	A+	2725
2+2.5+2.5+2.5	2466	2845	2845	2845	11000	2200	12000	2750	460	2849	4,00	12,0	8000	4,01	A+	2793
2+2.5+2.5+3.5	2325	2683	2683	3309	11000	2200	12000	2750	460	2849	4,00	12,0	8000	4,03	A+	2779
2+2.5+2.5+5	1986	2292	2292	4431	11000	2200	12000	2810	460	2967	3,91	12,2	8000	4,07	A+	2752
2+2.5+3.5+3.5	2200	2538	3131	3131	11000	2200	12000	2800	460	2967	3,93	12,2	8000	4,04	A+	2772
2+2.5+3.5+5	1894	2185	2695	4225	11000	2200	12000	2810	460	2967	3,91	12,2	8000	4,09	A+	2738
2+2.5+5+5	1663	1919	3709	3709	11000	2200	12000	2820	460	2967	3,90	12,3	8000	4,11	A+	2725
2+3.5+3.5+3.5	2088	2971	2971	2971	11000	2200	12000	2800	460	2967	3,93	12,2	8000	4,06	A+	2759
2+2.5+2.5+3.5	1810	2576	2576	4038	11000	2200	12000	2810	460	2967	3,91	12,2	8000	4,05	A+	2765
2.5+2.5+2.5+2.5	2750	2750	2750	2750	11000	2200	12000	2800	460	4000	3,93	12,4	8000	4,01	A+	2793
2.5+2.5+2.5+3.5	2598	2598	2598	3205	11000	2200	12000	2800	460	4000	3,93	12,5	8000	4,03	A+	2779
2.5+2.5+2.5+5	2230	2230	2230	4311	11000	2200	12000	2810	460	4000	3,91	12,5	8000	4,05	A+	2765
2.5+2.5+3.5+3.5	2463	2463	3037	3037	11000	2200	12000	2800	460	4000	3,93	12,5	8000	4,07	A+	2752
2.5+2.5+3.5+5	2129	2129	2626	4116	11000	2200	12000	2810	460	4000	3,91	12,5	8000	4,09	A+	2738
2.5+2.5+5+5	1875	1875	3625	3625	11000	2200	12000	2820	460	4000	3,90	12,5	8000	4,11	A+	2725
2.5+3.5+3.5+3.5	2340	2887	2887	2887	11000	2200	12000	2800	460	4000	3,93	12,5	8000	4,13	A+	2712
2.5+3.5+3.5+5	2037	2512	2512	3938	11000	2200	12000	2810	460	4000	3,91	12,5	8000	4,15	A+	2699
3.5+3.5+3.5+3.5	2750	2750	2750	2750	11000	2200	12000	2800	460	4000	3,93	12,5	8000	4,12	A+	2718
3.5+3.5+3.5+5	2408	2408	2408	3775	11000	2200	12000	2810	460	4000	3,91	12,5	8000	4,13	A+	2712

COMBINAZIONI

5AMW125U4RTA

Combinazioni unità interne	RAFFREDDAMENTO																	
	Capacità totale (W)								Assorbimento (W)			EER	(A)	Pdc(w)	SEER	Classe	Qce	$\eta_{s,c}$
	A	B	C	D	E	NOM	MIN	MAX	NOM	MIN	MAX	W/W						
2+2+5	2000	2000	5000			9000	3000	9450	2400	552	3648	3,75	10,4	9000	5,80	A+	543	-
2+2+7	2000	2000	7000			11000	3000	11550	2400	552	3648	4,58	10,4	11000	5,80	A+	664	-
2+2.5+5	2000	2600	5000			9600	3000	10080	2400	552	3648	4,00	10,4	9600	5,80	A+	579	-
2+2.5+7	2000	2600	7000			11600	3000	12180	2400	552	3648	4,83	10,4	11600	5,80	A+	700	-
2+3.5+5	2000	3500	5000			10500	3000	11025	2400	552	3648	4,38	10,4	10500	5,80	A+	634	-
2+3.5+7	2000	3500	7000			12500	3000	13125	2400	552	3648	5,21	10,4	12500	5,80	A+	754	-
2+5+5	2000	5000	5000			12000	3000	12600	2400	552	3648	5,00	10,4	12000	5,80	-	724	229%
2+5+7	1800	4500	6200			12500	3000	13125	2400	552	3648	5,21	10,4	12500	5,80	-	754	229%
2.5+2.5+5	2600	2600	5200			10400	3400	10920	2400	552	3648	4,33	10,4	10400	5,80	A+	628	-
2.5+2.5+7	2600	2600	7000			12200	3400	12810	2500	575	3800	4,88	10,8	12200	5,80	-	736	229%
2.5+3.5+3.5	2600	3500	3500			9600	3400	10080	2500	575	3800	3,84	10,8	9600	5,80	A+	579	-
2.5+3.5+5	2600	3500	5200			11300	3400	11865	2500	575	3800	4,52	10,8	11300	5,80	A+	682	-
2.5+3.5+7	2500	3500	6500			12500	3400	13125	2500	575	3800	5,00	10,8	12500	5,80	-	754	229%
2.5+5+5	2600	4900	5000			12500	3400	13125	2500	575	3800	5,00	10,8	12500	6,05	-	723	239%
2.5+5+7	2300	4200	6000			12500	3400	13125	2500	575	3800	5,00	10,8	12500	6,52	-	671	258%
3.5+3.5+3.5	3500	3500	3500			10500	3400	11025	2500	575	3800	4,20	10,8	10500	6,52	A++	564	-
3.5+3.5+5	3500	3500	5000			12000	3400	12600	2500	575	3800	4,80	10,8	12000	6,50	A++	646	-
3.5+3.5+7	3000	3000	6500			12500	3400	13125	2500	575	3800	5,00	10,8	12500	6,50	-	673	257%
3.5+5+5	3100	4700	4700			12500	3400	13125	2500	575	3800	5,00	10,8	12500	6,48	-	675	256%
3.5+5+7	3000	4000	5500			12500	3400	13125	2500	575	3800	5,00	10,8	12500	6,49	-	674	257%
5+5+5	4200	4200	4100			12500	3400	13125	2500	575	3800	5,00	10,8	12500	6,48	-	675	256%
2+2+2+2	2000	2000	2000	2000		8000	3000	8400	2000	460	3040	4,00	8,6	8000	6,48	A++	432	-
2+2+2+2.5	2000	2000	2000	2500		8500	3000	8925	2100	483	3192	4,05	9,1	8500	6,48	A++	459	-
2+2+2+3.5	2000	2000	2000	3500		9500	3000	9975	2200	506	3344	4,32	9,5	9500	6,48	A++	513	-
2+2+2+5	2000	2000	2000	5000		11000	3000	11550	2300	529	3496	4,78	9,9	11000	6,48	A++	594	-
2+2+2+7	2000	2000	2000	6500		12500	3000	13125	2400	552	3648	5,21	10,4	12500	6,48	A++	675	256%
2+2+2.5+2.5	2000	2000	2500	2500		9000	3000	9450	2200	506	3344	4,09	9,5	9000	6,48	A++	486	-
2+2+2.5+3.5	2000	2000	2500	3500		10000	3000	10500	2300	529	3496	4,35	9,9	10000	6,48	A++	540	-
2+2+2.5+5	2000	2000	3500	5000		12500	3000	13125	2400	552	3648	5,21	10,4	12500	6,48	-	675	256%
2+2+2.5+7	2000	2000	2500	6000		12500	3000	13125	2400	552	3648	5,21	10,4	12500	6,48	-	675	256%
2+2+3.5+3.5	2000	2000	3500	3500		11000	3000	11550	2300	529	3496	4,78	9,9	11000	6,48	A++	594	-
2+2+3.5+5	2000	2000	2500	5000		11500	3000	12075	2400	552	3648	4,79	10,4	11500	6,48	A++	621	-
2+2+3.5+7	2000	2000	3000	5500		12500	3000	13125	2700	621	4104	4,63	11,7	12500	6,48	-	675	256%
2+2+5+5	2000	2000	4250	4250		12500	3000	13125	2700	621	4104	4,63	11,7	12500	6,48	-	675	256%
2+2+5+7	1500	1500	3850	5650		12500	3000	13125	2700	621	4104	4,63	11,7	12500	6,48	-	675	256%
2+2.5+2.5+2.5	2000	2500	2500	2500		9500	3000	9975	2700	621	4104	3,52	11,7	9500	6,48	A++	513	-
2+2.5+2.5+3.5	2000	2500	2500	3500		10500	3000	11025	2700	621	4104	3,89	11,7	10500	6,48	A++	567	-
2+2.5+2.5+5	2000	2500	2500	5000		12000	3000	12600	2700	621	4104	4,44	11,7	12000	6,48	-	648	256%
2+2.5+2.5+7	1900	2300	2300	6000		12500	3000	13125	2700	621	4104	4,63	11,7	12500	6,48	-	675	256%
2+3.5+3.5+3.5	2000	3500	3500	3500		12500	3000	13125	2700	621	4104	4,63	11,7	12500	6,48	-	675	256%
2+3.5+3.5+5	2000	3000	3000	4500		12500	3000	13125	2700	621	4104	4,63	11,7	12500	6,48	-	675	256%
2+3.5+3.5+7	1500	2500	2500	6000		12500	3000	13125	2700	621	4104	4,63	11,7	12500	6,48	-	675	256%
2.5+2.5+2.5+2.5	2600	2600	2600	2600		10400	3400	10920	2700	621	4104	3,85	11,7	10400	6,60	A++	552	-
2.5+2.5+2.5+3.5	2600	2600	2600	3500		11300	3400	11865	2750	632,5	4180	4,11	11,9	11300	6,70	A++	590	-
2.5+2.5+2.5+5	2500	2500	2500	5000		12500	3400	13125	2800	644	4256	4,46	12,1	12500	6,75	-	648	267%
2.5+2.5+2.5+7	2000	2000	2000	6500		12500	3400	13125	2800	644	4256	4,46	12,1	12500	6,76	-	647	267%
2.5+2.5+3.5+3.5	2500	2500	3500	3500		12000	3400	12600	2800	644	4256	4,29	12,1	12000	6,73	-	624	266%
2.5+2.5+3.5+5	2500	2500	3200	4300		12500	3400	13125	2800	644	4256	4,46	12,1	12500	6,75	-	648	267%
2.5+2.5+3.5+7	2000	2000	3000	5500		12500	3400	13125	2800	644	4256	4,46	12,1	12500	6,76	-	647	267%
2.5+2.5+5+5	2000	2000	4250	4250		12500	3400	13125	2800	644	4256	4,46	12,1	12500	6,76	-	647	267%
2.5+2.5+5+7	1900	1900	3700	5000		12500	3400	13125	2800	644	4256	4,46	12,1	12500	6,76	-	647	267%
2.5+3.5+3.5+3.5	2300	3400	3400	3400		12500	3400	13125	2800	644	4256	4,46	12,1	12500	6,76	-	647	267%
2.5+3.5+3.5+5	2200	3000	3000	4300		12500	3400	13125	2800	644	4256	4,46	12,1	12500	6,76	-	647	267%
2.5+3.5+3.5+7	1900	2400	2400	5800		12500	3400	13125	2800	644	4256	4,46	12,1	12500	6,76	-	647	267%
3.5+3.5+3.5+3.5	3100	3100	3100	3200		12500	3400	13125	2800	644	4256	4,46	12,1	12500	6,75	-	648	267%
3.5+3.5+3.5+5	2700	2700	2700	4400		12500	3400	13125	2800	644	4256	4,46	12,1	12500	6,80	-	643	269%
2.5+2.5+2.5+2.5+2.5	2500	2500	2500	2500	2500	12500	3500	12300	3610	830,3	5487,2	3,46	15,6	12500	6,50	-	673	257%
2.5+2.5+2.5+2.5+3.5	2300	2300	2300	2300	3300	12500	3500	13125	3700	851	5624	3,38	16,0	12500	6.51	-	672	257%
2.5+2.5+2.5+2.5+5	2000	2000	2000	2000	4500	12500	3500	13125	3800	874	5776	3,29	16,4	12500	6.53	-	670	258%
2.5+2.5+2.5+3.5+3.5	2000	2000	2000	3250	3250	12500	3500	13125	3750	862,5	5700	3,33	16,2	12500	6.52	-	671	258%
2.5+2.5+3.5+3.5+3.5	2050	2050	2800	2800	2800	12500	3500	13125	3800	874	5776	3,29	16,4	12500	6.53	-	670	258%

Combinazioni unità interne	RAFFREDDAMENTO																	
	Capacità totale (W)								Assorbimento (W)			COP	(A)	Pdh(W)	SCOP	Classe	Qhe	$\eta_{s,c}$
	A	B	C	D	E	NOM	MIN	MAX	NOM	MIN	MAX	W/W						
2+2+5	2500	2500	5500			10500	3000	10920	2400	413	3168	4,38	10,6	10000	3,75	A	3733	-
2+2+7	2500	2500	7500			12500	3000	13000	2400	413	3168	5,21	10,6	10000	3,75	A	3733	-
2+2.5+5	2500	3000	5500			11000	3000	11440	2400	413	3168	4,58	10,6	10000	3,75	A	3733	-
2+2.5+7	2500	3000	7500			13000	3000	13520	2400	413	3168	5,42	10,6	10000	3,75	A	3733	-
2+3.5+5	2500	4000	5500			12000	3000	12480	2400	413	3168	5,00	10,6	10000	3,75	A	3733	-
2+3.5+7	2500	4000	7000			13500	3000	14040	2400	413	3168	5,63	10,6	10000	3,75	A	3733	-
2+5+5	2500	5500	5500			13500	3000	14040	2400	413	3168	5,63	10,6	10000	3,75	-	3733	147%
2+5+7	2500	4500	6500			13500	3000	14040	2400	413	3168	5,63	10,6	10000	3,75	-	3733	147%
2.5+2.5+5	3000	3000	5500			11500	3000	11960	2400	413	3168	4,79	10,6	10000	3,75	A	3733	-
2.5+2.5+7	3000	3000	7500			13500	3000	14040	2500	430	3300	5,40	11,0	10000	3,75	-	3733	147%
2.5+3.5+3.5	3000	4000	4000			11000	3000	11440	2500	430	3300	4,40	11,0	10000	3,75	A	3733	-
2.5+3.5+5	3000	4000	5500			12500	3000	13000	2500	430	3300	5,00	11,0	10000	3,75	A	3733	-
2.5+3.5+7	3000	3500	7000			13500	3000	14040	2500	430	3300	5,40	11,0	10000	3,76	-	3723	147%
2.5+5+5	3000	5250	5250			13500	3000	14040	2500	430	3300	5,40	11,0	10000	3,78	-	3704	148%
2.5+5+7	2500	4500	6500			13500	3000	14040	2500	430	3300	5,40	11,0	10000	3,81	-	3675	149%
3.5+3.5+3.5	4000	4000	4000			12000	3000	12480	2500	430	3300	4,80	11,0	10000	3,81	A	3675	-
3.5+3.5+5	3600	3600	5000			12200	3000	12688	2700	464	3564	4,52	11,9	10000	3,81	A	3675	-
3.5+3.5+7	3600	3600	6500			13700	3000	14248	2700	464	3564	5,07	11,9	10000	3,81	-	3675	149%
3.5+5+5	3600	5000	5000			13600	3000	14144	2700	464	3564	5,04	11,9	10000	3,78	-	3704	148%
3.5+5+7	3600	4500	6500			14600	3000	15184	2700	464	3564	5,41	11,9	10000	3,80	-	3684	149%
5+5+5	4500	4500	4500			13500	3000	14040	2800	482	3696	4,82	12,3	10000	3,68	-	3804	144%
2+2+2+2	2500	2500	2500	2500		10000	3500	10400	2500	430	3300	4,00	11,0	10000	3,75	A	3733	-
2+2+2+2.5	2500	2500	2500	3000		10500	3500	10920	2600	447	3432	4,04	11,5	10000	3,75	A	3733	-
2+2+2+3.5	2500	2500	2500	4000		11500	3500	11960	2650	456	3498	4,34	11,7	10000	3,75	A	3733	-
2+2+2+5	2500	2500	2500	6000		13500	3500	14040	2700	464	3564	5,00	11,9	10000	3,75	A	3733	-
2+2+2+7	2000	2000	2000	7500		13500	3500	14040	2700	464	3564	5,00	11,9	10000	3,75	A	3733	-
2+2+2.5+2.5	2500	2500	3500	3500		12000	3500	12480	2200	378	2904	5,45	9,7	10000	3,75	A	3733	-
2+2+2.5+3.5	2500	2500	3000	4000		12000	3500	12480	2200	378	2904	5,45	9,7	10000	3,75	A	3733	-
2+2+2.5+5	2000	2000	4000	5500		13500	3500	14040	2400	413	3168	5,63	10,6	10000	3,75	-	3733	147%
2+2+2.5+7	2000	2000	3500	6000		13500	3500	14040	2500	430	3300	5,40	11,0	10000	3,75	-	3733	147%
2+2+3.5+3.5	2500	2500	4000	4000		13000	3500	13520	2400	413	3168	5,42	10,6	10000	3,75	A	3733	-
2+2+3.5+5	2500	2500	3500	5000		13500	3500	14040	2500	430	3300	5,40	11,0	10000	3,75	A	3733	-
2+2+3.5+7	2000	2000	3500	6000		13500	3500	14040	2600	447	3432	5,19	11,5	10000	3,75	-	3733	147%
2+2+5+5	2000	2000	4750	4750		13500	3500	14040	2700	464	3564	5,00	11,9	10000	3,75	-	3733	147%
2+2+5+7	2000	2000	3500	6000		13500	3500	14040	2750	473	3630	4,91	12,1	10000	3,75	-	3733	147%
2+2.5+2.5+2.5	2500	3000	3000	3000		11500	3500	11960	2400	413	3168	4,79	10,6	10000	3,75	A	3733	-
2+2.5+2.5+3.5	2500	3000	3000	4000		12500	3500	13000	2500	430	3300	5,00	11,0	10000	3,75	A	3733	-
2+2.5+2.5+5	2500	3000	3000	5000		13500	3500	14040	2600	447	3432	5,19	11,5	10000	3,75	-	3733	147%
2+2.5+2.5+7	2000	2500	2500	6500		13500	3500	14040	2700	464	3564	5,00	11,9	10000	3,75	-	3733	147%
2+3.5+3.5+3.5	2000	3500	3500	3500		12500	3500	13000	2400	413	3168	5,21	10,6	10000	3,75	-	3733	147%
2+3.5+3.5+5	2000	3500	3500	4500		13500	3500	14040	2600	447	3432	5,19	11,5	10000	3,75	-	3733	147%
2+3.5+3.5+7	1800	3000	3000	5700		13500	3500	14040	2700	464	3564	5,00	11,9	10000	3,75	-	3733	147%
2.5+2.5+2.5+2.5	3000	3000	3000	3000		12000	3500	12480	2850	490	3762	4,21	12,6	10000	3,73	A	3753	-
2.5+2.5+2.5+3.5	3000	3000	3000	4000		13000	3500	13520	2900	499	3828	4,48	12,8	10000	3,75	A	3733	-
2.5+2.5+2.5+5	2500	2500	2500	6000		13500	3500	14040	3000	516	3960	4,50	13,2	10000	3,77	-	3714	148%
2.5+2.5+2.5+7	2300	2300	2300	6500		13400	3500	13936	3200	550	4224	4,19	14,1	10000	3,77	-	3714	148%
2.5+2.5+3.5+3.5	3000	3000	3750	3750		13500	3500	14040	2950	507	3841	4,58	13,0	10000	3,76	A	3723	-
2.5+2.5+3.5+5	2500	2500	3500	5000		13500	3500	14040	2950	507	3894	4,58	13,0	10000	3,77	-	3714	148%
2.5+2.5+3.5+7	2000	2000	3500	6000		13500	3500	14040	2950	507	3894	4,58	13,0	10000	3,78	-	3704	148%
2.5+2.5+5+5	2000	2000	4750	4750		13500	3500	14040	2900	499	3828	4,66	12,8	10000	3,77	-	3714	148%
2.5+2.5+5+7	1800	1800	4500	5400		13500	3500	14040	2900	499	3828	4,66	12,8	10000	3,77	-	3714	148%
2.5+3.5+3.5+3.5	2400	3700	3700	3700		13500	3500	14040	2950	507	4078	4,58	13,0	10000	3,76	-	3723	147%
2.5+3.5+3.5+5	2500	3200	3200	4600		13500	3500	14040	2950	507	3894	4,58	13,0	10000	3,77	-	3714	148%
2.5+3.5+3.5+7	2000	3000	3000	5500		13500	3500	14040	2950	507	3894	4,58	13,0	10000	3,77	-	3714	148%
3.5+3.5+3.5+3.5	3400	3400	3400	3300		13500	3500	14040	2950	507	4105	4,58	13,0	10000	3,77	-	3714	148%
3.5+3.5+3.5+5	3000	3000	3000	4500		13500	3500	14040	2950	507	3894	4,58	13,0	10000	3,77	-	3714	148%
2.5+2.5+2.5+2.5+2.5	2700	2700	2700	2700	2700	13500	3600	14040	3600	650	5000	3,75	15,9	10500	3,72	-	3952	146%
2.5+2.5+2.5+2.5+3.5	2500	2500	2500	2500	3500	13500	3600	14040	3650	628	4818	3,70	16,1	10500	3,77	-	3899	148%
2.5+2.5+2.5+2.5+5	2300	2300	2300	2300	4300	13500	3600	14040	3950	679	5214	3,42	17,4	10500	3,78	-	3889	148%
2.5+2.5+2.5+3.5+3.5	2300	2300	2300	3300	3300	13500	3600	14040	3900	671	5148	3,46	17,2	10500	3,78	-	3889	148%
2.5+2.5+3.5+3.5+3.5	2100	2100	3100	3100	3100	13500	3600	14040	3950	679	5214	3,42	17,4	10500	3,78	-	3889	148%

Linea Commerciale

kW	Cassette	Canalizzabili	Console	Soffitto/Pavimento	Unità Esterne	Colonna
2,6	ACT26UR4RCC8	ADT26UX4RBL8	AKT26UR4RK8		AUW26U4RS8 *Turbo*	
3,5	ACT35UR4CC8	ADT35UX4RBL8	AKT35UR4RK8		AUW35U4RS8 *Turbo*	
5,2	ACT52UR4RCC8	ADT52UX4RCL8	AKT52UR4RK8		AUW52U4RJ8 *Turbo* AUW52U4RS7 *Super*	
7,1	ACT71UR4RJC8	AUD71UX4RFM8		AVT71UR4RB8	AUW71U4RK8 *Turbo* AUW71U4RJ7 *Super*	
10,5	AUC105UR4RKC8	AUD105UX4REH8		AUV105UR4RC8	AUW105U6RN8 *Turbo* AUW105U4RK7 *Super*	
12,5	AUC125UR4RKC8	AUD125UX4REH8		AUV125UR4RC8	AUW125U6RN8 *Turbo*	
14,0	AUC140UR4RKC8	AUD140UXREH8		AUV140UR4RC8	AUW140U6RN8 *Turbo*	AUF140UR4RMPA (U.I.) AUW140U6RT (U.E.)
17,5	AUC175UR4RK4	AUD175UX4RHH5		AUV175UR4RC4	AUW175U6RP4 *Turbo*	
20,0		AUD200UX4RPH8			AUW200U6RZ8 *Turbo*	
20,5		AUD250UX4RPH8			AUW250U6RZ8 *Turbo*	

CASSETTA COMPATTA (60x60cm)

Round Flow

Con le unità Round Flow il flusso d'aria in ambiente è ottimizzato e garantisce il comfort ottimale in ogni angolo della stanza.

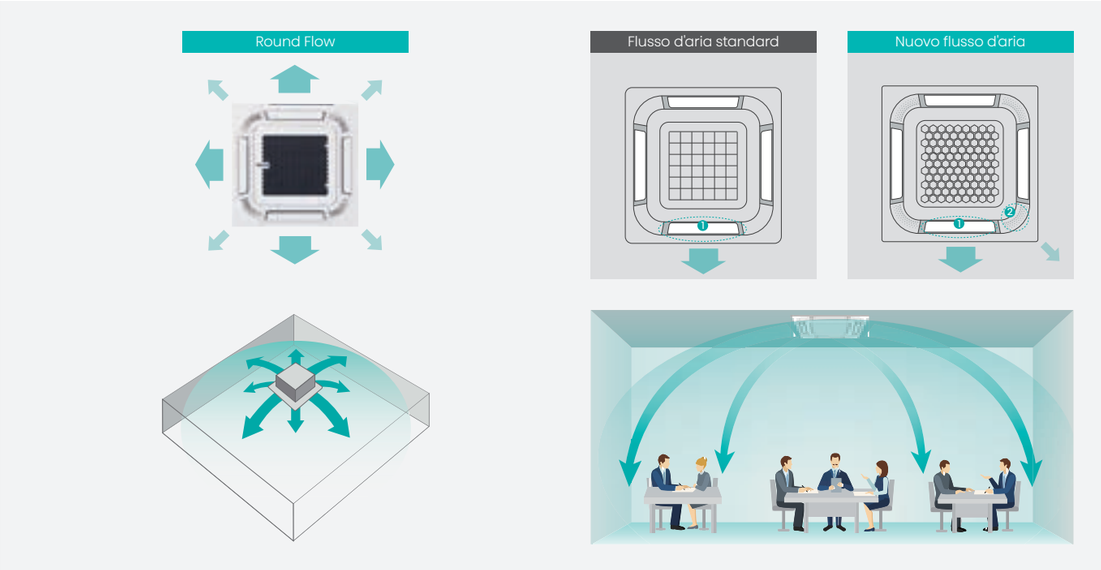

Gestione individuale alette

Con le unità a cassetta Round Flow è possibile gestire singolarmente ogni aletta tramite il comando remoto in dotazione (RCH-RVD01) o tramite il comando cablato YXE-E01U(E). Grazie ai movimenti indipendenti dei deflettori si può controllare il flusso d'aria in base alle diverse necessità.

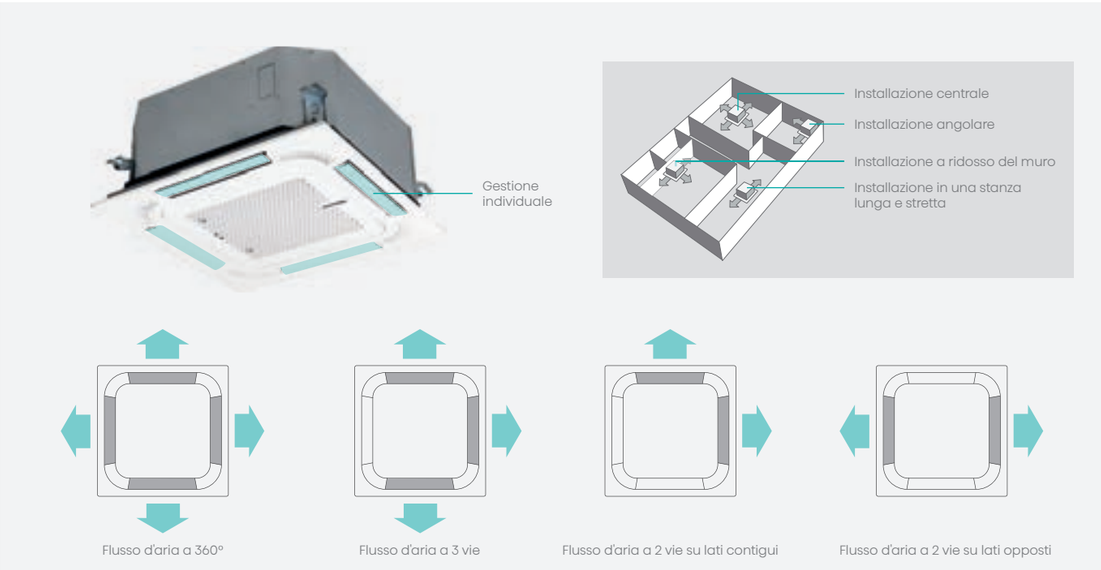

La gestione individuale delle alette è possibile tramite comando cablato YXE-E01(E) e comando remoto RCH-RVD01

Regolazione del flusso d'aria

In caso di installazione con altezze superiori a 3 metri, è possibile modificare tramite comando cablato i parametri che gestiscono il flusso d'aria.

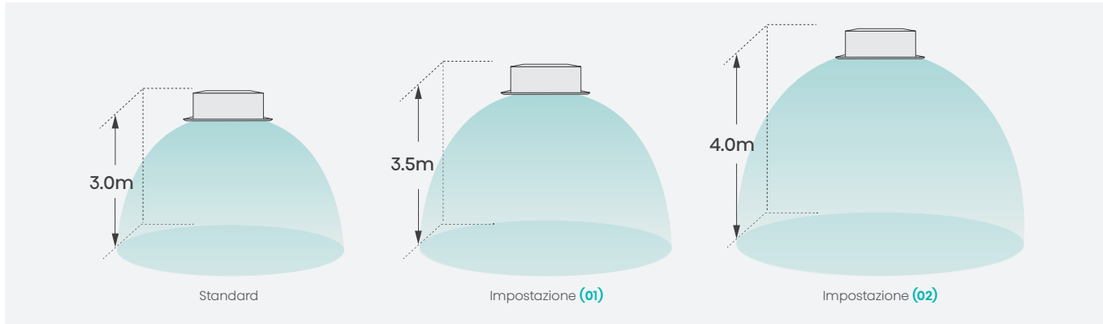

Controllo umidità

Grazie al sensore di umidità installato nelle unità interne, è possibile verificare in ogni momento l'umidità relativa in ambiente visibile sul display del comando cablato YXE-E01U(E).

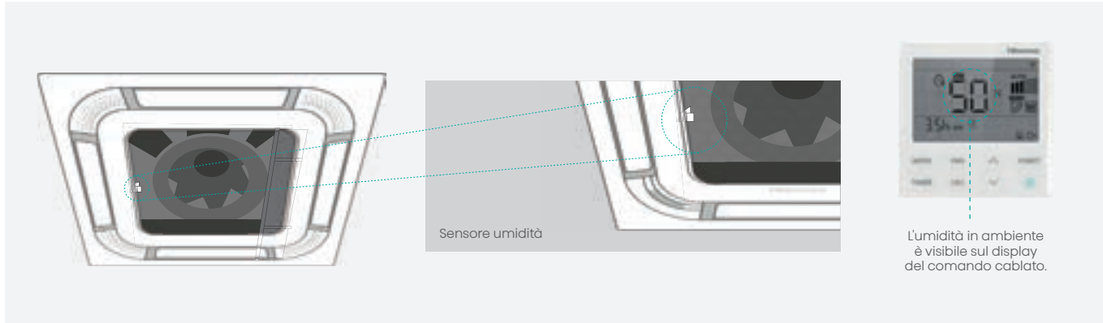

Fresh Air Intake

Grazie alla predisposizione per il ricambio d'aria è possibile introdurre in ambiente aria fresca prelevata dall'esterno.

*Il volume dell'aria immessa dall'esterno non può superare il 20% del totale volume d'aria in ambiente.

Design compatto

Le cassette 60x60 hanno un'altezza di soli 21,5 cm e si installano comodamente in ogni controsoffitto.

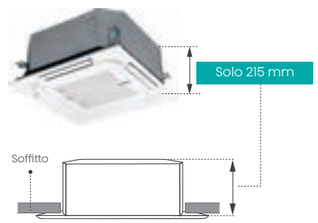

Modello	L x A x P (mm)
2.6 kW	570 x 215 x 570
3.5 kW	570 x 215 x 570
5.2 kW	570 x 215 x 570

CASSETTA COMPATTA (60x60cm)

ACT26UR4RCC8
ACT35UR4RCC8
ACT52UR4RCC8

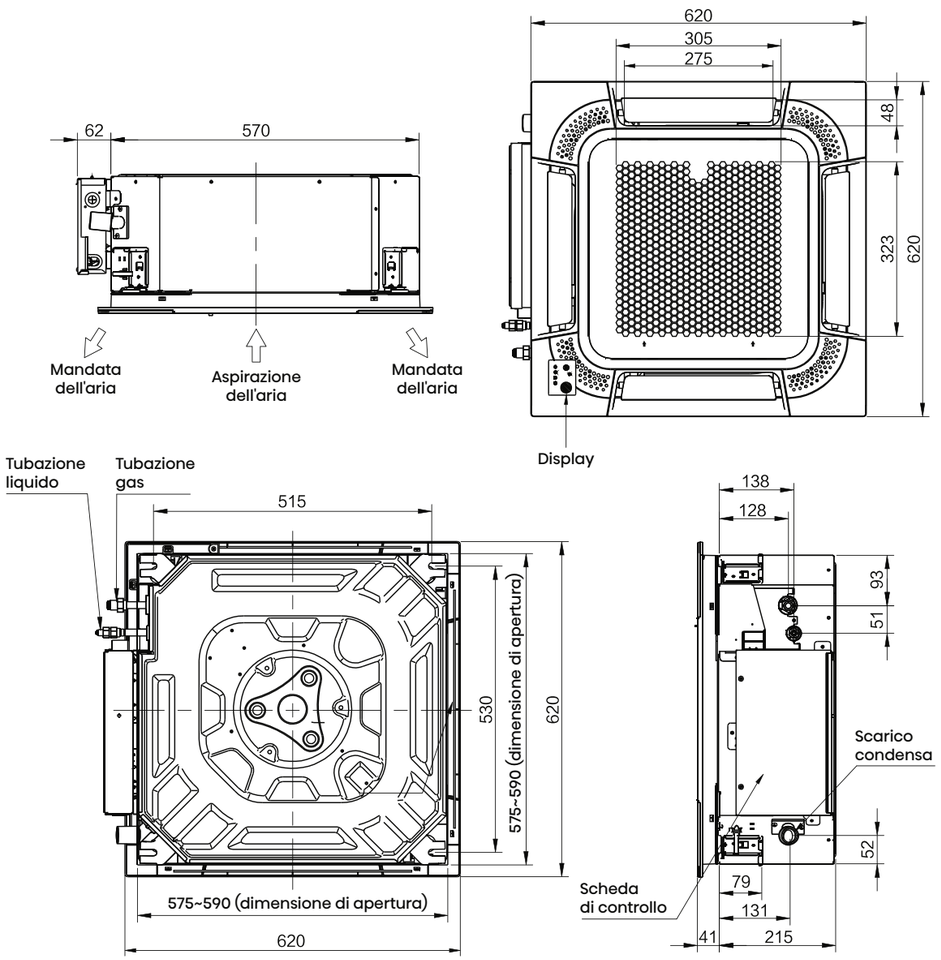

Controllo Wi-Fi (optional) | Contatto ON/OFF | Gestione indipendente alette | Regolazione del flusso d'aria | Rinnovo dell'aria | Filtro ioni d'argento | Sensore umidità | Unità esterna universale | Garanzia 3+5

Incentivi		50% 65% C.T.	50% 65% C.T.	50% 65% C.T.	50% 65% C.T.
Unità Interna		**ACT26UR4RCC8**	**ACT35UR4RCC8**	**ACT52UR4RCC8**	**ACT52UR4RCC8**
Pannello		**PE-QEA-LD**	**PE-QEA-LD**	**PE-QEA-LD**	**PE-QEA-LD**
Unità Esterna		**AUW26U4RS8**	**AUW35U4RS8**	**AUW52U4RJ8**	**AUW52U4RS7**
Raffreddamento					
Capacità Std (Min~Max) (1)	kW	2,6 (1,3~3,6)	3,5 (1,3~4,2)	5,0 (1,5~6,0)	5,0 (1,5~6,0)
Assorbimento Std (1)	kW	0,62	0,88	1,36	1,47
EER		4,19	4,00	3,67	3,40
SEER: Efficienza energetica stagionale /$\eta_{s,c}$		7,20	7,00	6,70	6,40
Classe di efficienza energetica stagionale		A++	A++	A++	A++
Carico termico teorico (Pdesignc) (2)	kW	2,60	3,50	5,00	5,00
Consumo energetico annuo indicativo (3) (QCE)	kWh/a	126	175	261	273
Riscaldamento (stagione media)					
Capacità Std (Min~Max) (1)	kW	3,2 (1,3~4,0)	4,0 (1,3~5,0)	5,5 (1,5~7,3)	5,5 (1,5~6,5)
Assorbimento Std (1)	kW	0,75	1,00	1,48	1,48
COP		4,27	4,00	3,71	3,72
SCOP: Efficienza energetica stagionale/$\eta_{s,c}$		4,60	4,60	4,40	4,10
Classe di efficienza energetica stagionale		A++	A++	A+	A+
Carico termico teorico (Pdesignh) (2)	kW	3,00	3,00	4,00	4,00
Consumo energetico annuo indicativo (3) (QHE)	kWh/a	913	913	1273	1366
Unità Interna					
Dimensioni (LxAxP)	mm	570x215x570	570x215x570	570x215x570	570x215x570
Peso	Kg	15,5	15,5	15,5	15,5
Aria trattata (Max)	m³/min	10	10	12	12
Capacità di Deumidificazione	l/hr	0,9	1,2	2	2
Livello Potenza Sonora (Max)	dB(A)	54	54	57	57
Livello Pressione Sonora (Min~Max)	dB(A)	30~38	30~38	34~42	34~42
Dimensioni pannello (LxAxP)	mm	620x40x620	620x40x620	620x40x620	620x40x620
Peso pannello	Kg	2,6	2,6	2,6	2,6
Unità Esterna					
Dimensioni (LxAxP)	mm	810x580x280	810x580x280	860x670x310	810x580x280
Peso	Kg	34	34	44	36
Livello Potenza Sonora (Max)	dB(A)	62	62	64	63
Livello Pressione Sonora (Max)	dB(A)	51	51	53	52
Alimentazione	V, Hz, Ø	220~240/1/50	220~240/1/50	220~240/1/50	220~240/1/50
Intervallo di funzionamento (Raffreddamento)	°C	-15°~ +52°	-15°~+52°	-15°~+52°	-15°~+48°
Intervallo di funzionamento (Riscaldamento)	°C	-20°~+24°	-20°~+24°	-20°~+24°	-15°~+24°
Dati installativi					
Tubazioni liquido/gas	Ø mm (in)	6,35/9,52 (1/4"/3/8")	6,35/9,52 (1/4"/3/8")	6,35/12,7 (1/4"/1/2")	6,35/12,7 (1/4"/1/2")
Lunghezza tubazioni Max	m	30	30	50	40
Dislivello max (U. Interna/U. Esterna)	m	15	15	30	30
Precarica di fabbrica	Kg	0,87	0,87	1,2	1,08
Precarica di fabbrica	TCO_2Eq	0,59	0,59	0,81	0,73
Lunghezza tubazioni Max senza aggiunta di refrigerante	m	5	5	5	5
Carica aggiuntiva refrigerante	g/m	15	15	15	15
Corrente nominale Raff./Risc.	A	2,80/3,30	3,90/4,40	5,92/6,45	6,39/6,43
Massima corrente assorbita	A	6,70	6,70	13.5	13,50
Collegamenti elettrici		• Alimentazione principale u. esterna • Collegamento U.E./U.I.:3 + terra			
Refrigerante					
Tipo Refrigerante (4)		R32	R32	R32	R32
GWP: potenziale di risc. globale del refrigerante utilizzato		675	675	675	675

(1) Condizioni di test (raffreddamento): temperatura aria interna 27°C (bulbo secco)/19°C (bulbo umido); temperatura aria esterna 35°C (bulbo secco)/24°C (bulbo umido). Condizioni di test (riscaldamento): temperatura aria interna 20°C (bulbo secco)/15°C (bulbo umido); temperatura aria esterna 7°C (bulbo secco)/6°C (bulbo umido).
(2) Pdesignc = Carico termico teorico in raffreddamento misurato con temperatura esterna pari a 35°C (bulbo secco)/24°C (bulbo umido) e temperatura interna pari a 27°C (bulbo secco)/19°C (bulbo umido); Pdesignh = Carico termico teorico in riscaldamento misurato con temperatura esterna pari a -10°C (bulbo secco)/-11°C (bulbo umido) e temperatura interna pari a 20°C (bulbo secco)/15°C (bulbo umido)
(3) Consumo di energia in base ai risultati di prove standard. Il consumo effettivo dipende dalle modalità di utilizzo dell'apparecchio e dal luogo in cui è installato.
(4) La perdita di refrigerante contribuisce al cambiamento climatico. In caso di rilascio nell'atmosfera, i refrigeranti con un potenziale di riscaldamento globale (GWP) più basso contribuiscono in misura minore al riscaldamento globale rispetto a quelli con un GWP più elevato. Questo apparecchio contiene un fluido refrigerante con un GWP di 2088 (R410A)/675 (R32). Se 1 Kg di questo fluido refrigerante fosse rilasciato nell'atmosfera, quindi, l'impatto sul riscaldamento globale sarebbe 2088/675 volte più elevato rispetto a 1 Kg di CO_2 , per un periodo di 100 anni. In nessun caso l'utente deve cercare di intervenire sul circuito refrigerante o di disassemblare il prodotto. In caso di necessità occorre sempre rivolgersi a personale qualificato.

CASSETTA (90x90cm)

Round Flow

Con le unità Round Flow il flusso d'aria in ambiente è ottimizzato e garantisce il comfort ottimale in ogni angolo della stanza.

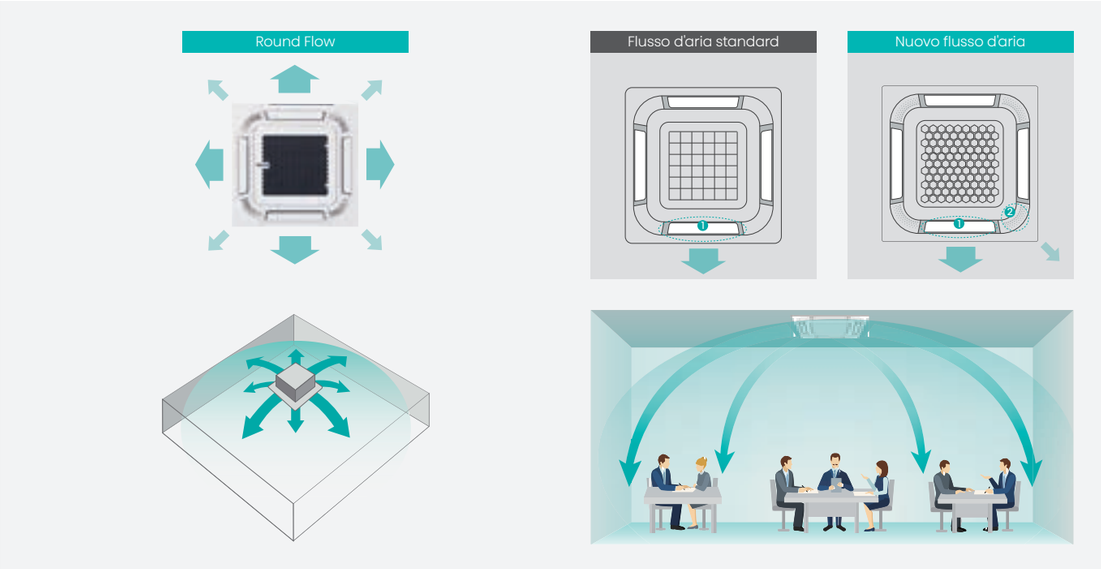

Gestione individuale alette

Con le unità a cassetta Round Flow è possibile gestire singolarmente ogni aletta tramite il comando remoto in dotazione (RCH-RVD01) o tramite il comando cablato YXE-E01U(E). Grazie ai movimenti indipendenti dei deflettori si può controllare il flusso d'aria in base alle diverse necessità.

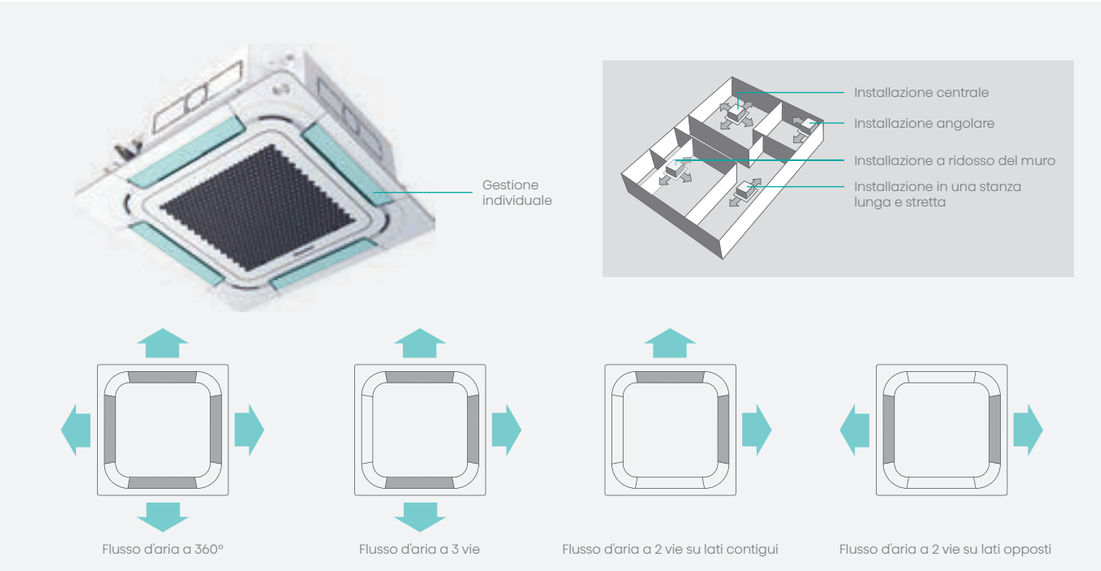

La gestione individuale delle alette è possibile tramite comando cablato YXE-E01(E) e comando remoto RCH-RVD01

Regolazione del flusso d'aria

In caso di installazione con altezze superiori a 3 metri, è possibile modificare tramite comando cablato i parametri che gestiscono il flusso d'aria.

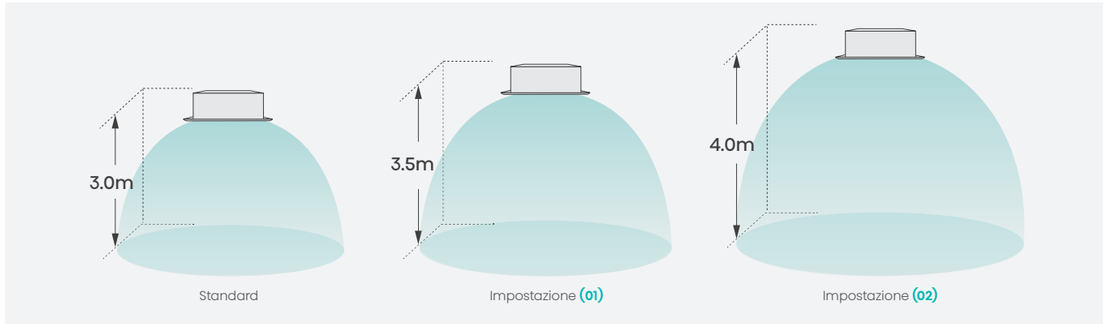

Controllo umidità

Grazie al sensore di umidità installato nelle unità interne, è possibile verificare in ogni momento l'umidità relativa in ambiente visibile sul display del comando cablato YXE-E01U(E).

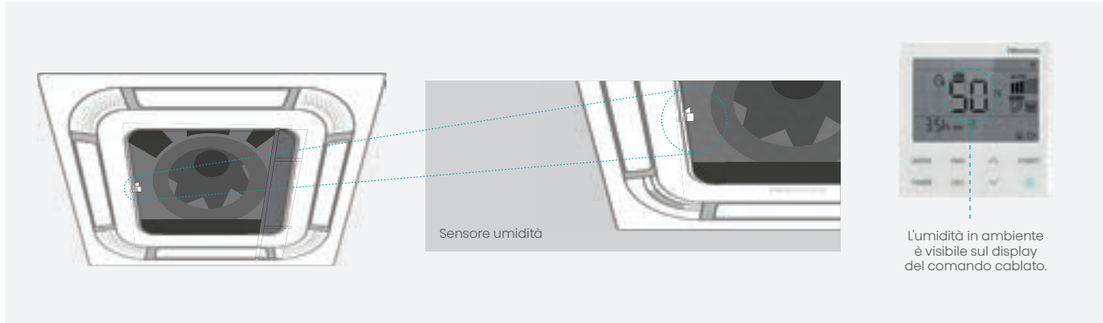

Fresh Air Intake

Grazie alla predisposizione per il ricambio d'aria è possibile introdurre in ambiente aria fresca prelevata dall'esterno.

*Il volume dell'aria immessa dall'esterno non può superare il 20% del totale volume d'aria in ambiente.

Display flusso d'aria

Quando il flusso d'aria viene modificato, sul display lampeggerà la direzione corrispondente.

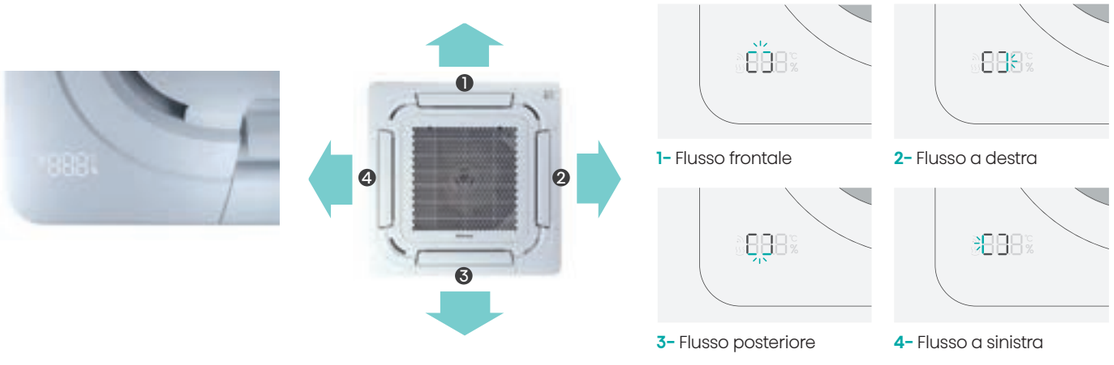

Wide Airflow

L'angolo di apertura dei deflettori può essere regolabile fino a 88° per garantire la distribuzione uniforme dell'aria.

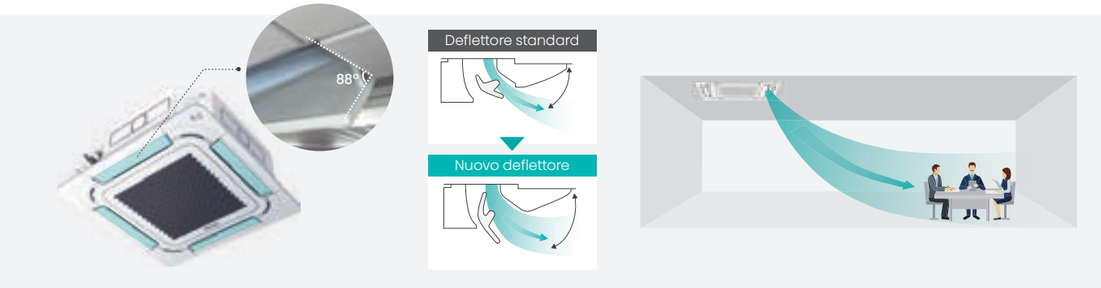

HI-NANO

Il sistema di purificazione dell'aria HI-NANO inibisce la proliferazione di virus e batteri grazie all'azione di ioni negativi e positivi rilasciati in ambiente. Grazie all'elevata produzione di ioni, in una sola ora HI-NANO può rimuovere più del 90% del virus H1N1, e del virus Sars-Cov2.

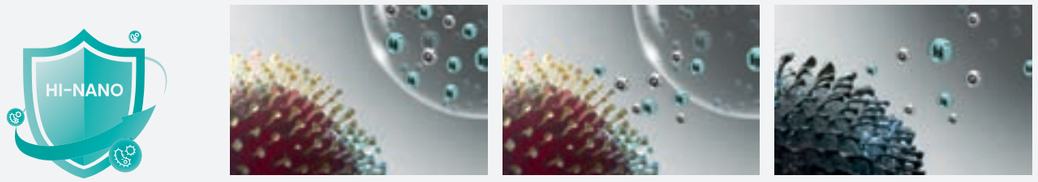

Gli ioni aderiscono alla superficie dei batteri, ne modificano la struttura, rimuovendo gli atomi di idrogeno, e ne inibiscono la proliferazione.

Canale aerazione (Optional)

In presenza di una disposizione irregolare delle stanze, è possibile installare un canale di aerazione estendendo l'area di distribuzione dell'aria fino ai punti più scomodi senza unità interne aggiuntive.

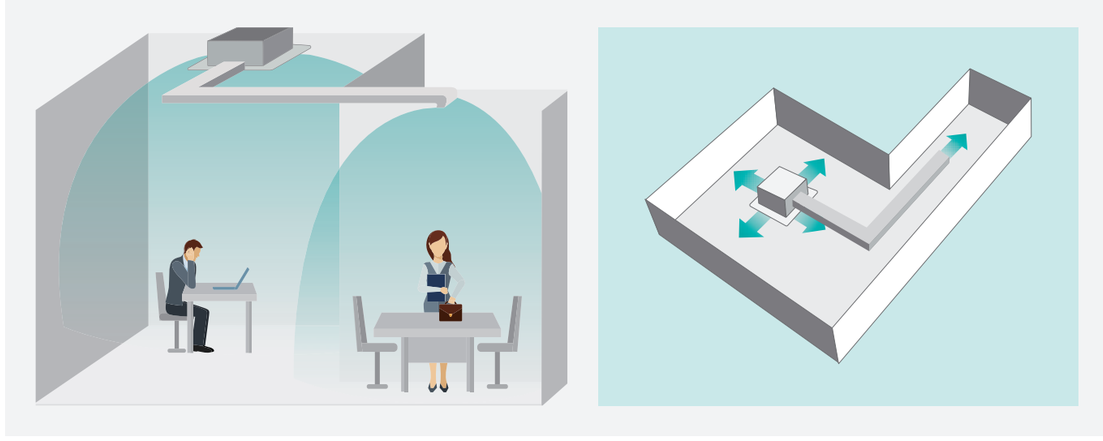

CASSETTA ROUND FLOW (90x90cm)

Modello	a
ACT71UR4RJC8	236
AUC105UR4RKC8	272

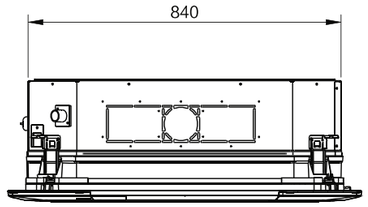

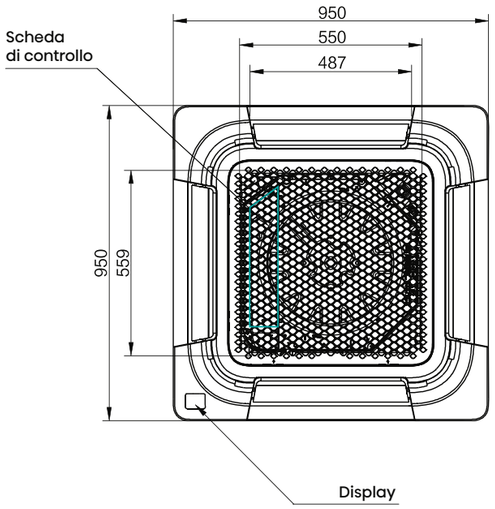

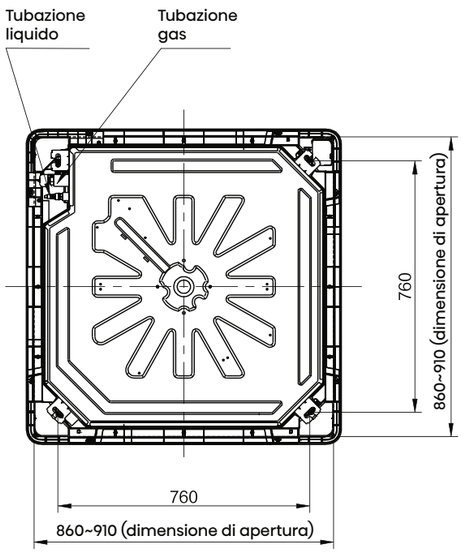

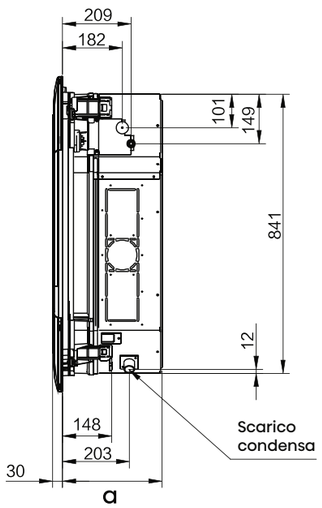

Controllo Wi-Fi (optional) | Contatto ON/OFF | Gestione indipendente alette | Regolazione del flusso d'aria | Rinnovo dell'aria | Filtro ioni d'argento | Sensore umidità | Garanzia 3+5

Incentivi		50% 65% C.T.	50% 65% C.T.	50% 65% C.T.	50% 65% C.T.
Unità Interna		ACT71UR4RJC8	ACT71UR4RJC8	AUC105UR4RKC8	AUC105UR4RKC8
Pannello		PE-QFA-CD	PE-QFA-CD	PE-QFA-CD	PE-QFA-CD
Unità Esterna		AUW71U4RK8	AUW71U4RJ7	AUW105U6RN8	AUW105U4RK7
Raffreddamento					
Capacità Std (Min~Max) (1)	kW	7,0 (2,0~9,0)	7,0 (2,0~8,5)	10,0 (2,7~12,0)	10,0 (2,7~12,0)
Assorbimento Std (1)	kW	1,89	2,06	2,63	3,10
EER		3,70	3,40	3,80	3,23
SEER: Efficienza energetica stagionale /$\eta_{s,c}$		7,10	7,00	7,00	6,20
Classe di efficienza energetica stagionale		A++	A++	A++	A++
Carico termico teorico (Pdesignc) (2)	kW	7,00	7,00	10,00	10,00
Consumo energetico annuo indicativo (3) (QCE)	kWh/a	345	350	491	565
Riscaldamento (stagione media)					
Capacità Std (Min~Max) (1)	kW	8,0 (2,0~10,2)	8,0 (2,0~9,5)	11,0 (2,7~13,0)	11,0 (2,7~13,0)
Assorbimento Std (1)	kW	2,11	2,15	2,86	2,96
COP		3,80	3,72	3,85	3,72
SCOP: Efficienza energetica stagionale/$\eta_{s,c}$		4,60	4,10	4,40	4,00
Classe di efficienza energetica stagionale		A++	A+	A+	A+
Carico termico teorico (Pdesignh) (2)	kW	5,50	5,50	8,00	8,00
Consumo energetico annuo indicativo (3) (QHE)	kWh/a	1674	1878	2545	2800
Unità Interna					
Dimensioni (LxAxP)	mm	840x236x840	840x236x840	840x272x840	840x272x840
Peso	Kg	23	23	26	26
Aria trattata (Max)	m³/min	20	20	28	28
Capacità di Deumidificazione	l/hr	3	3	4	4
Livello Potenza Sonora (Max)	dB(A)	54	54	62	62
Livello Pressione Sonora (Min~Max)	dB(A)	37~43	37~43	42~50	42~50
Dimensioni pannello (LxAxP)	mm	950x50x950	950x50x950	950x50x950	950x50x950
Peso pannello	Kg	6,5	6,5	6,5	6,5
Unità Esterna					
Dimensioni (LxAxP)	mm	900x750x340	860x670x310	900x1170x320	900x750x340
Peso	Kg	53	44,5	81	55
Livello Potenza Sonora (Max)	dB(A)	68	68	68	69
Livello Pressione Sonora (Max)	dB(A)	56	58	57	58
Alimentazione	V, Hz, Ø	220~240/1/50	220~240/1/50	380~415/3/50	220~240/1/50
Intervallo di funzionamento (Raffreddamento)	°C	-15°~ +52°	-15°~ +52°	-15°~ +52°	-15°~+48°
Intervallo di funzionamento (Riscaldamento)	°C	-20°~+24°	-20°~+24°	-20°~+24°	-15°~+24°
Dati installativi					
Tubazioni liquido/gas	Ø mm (in)	9,52/15,88 (3/8"/5/8")	9,52/15,88 (3/8"/5/8")	9,52/15,88 (3/8"/5/8")	9,52/15,88 (3/8"/5/8")
Lunghezza tubazioni Max	m	50	45	50	50
Dislivello max (U. Interna/U. Esterna)	m	30	30	30	30
Precarica di fabbrica	Kg	1,5	1,5	2,72	1,8
Precarica di fabbrica	TCO_2Eq	1,01	1,01	1,84	1,22
Lunghezza tubazioni Max senza aggiunta di refrigerante	m	5	5	7.5	5
Carica aggiuntiva refrigerante	g/m	35	35	35	35
Corrente nominale Raff./Risc.	A	8,23/9,15	8,95/9,35	5,00/5,50	13,48/12,87
Massima corrente assorbita	A	16,00	16,00	9,50	19,00
Collegamenti elettrici		• Alimentazione principale u. esterna • Collegamento U.E./U.I.:3 + terra			
Refrigerante					
Tipo Refrigerante (4)		R32	R32	R32	R32
GWP: potenziale di risc. globale del refrigerante utilizzato		675	675	675	675

(1) Condizioni di test (raffreddamento): temperatura aria interna 27°C (bulbo secco)/19°C (bulbo umido); temperatura aria esterna 35°C (bulbo secco)/24°C (bulbo umido). Condizioni di test (riscaldamento): temperatura aria interna 20°C (bulbo secco)/15°C (bulbo umido); temperatura aria esterna 7°C (bulbo secco)/6°C (bulbo umido).
(2) Pdesignc = Carico termico teorico in raffreddamento misurato con temperatura esterna pari a 35°C (bulbo secco)/24°C (bulbo umido) e temperatura interna pari a 27°C (bulbo secco)/19°C (bulbo umido); Pdesignh = Carico termico teorico in riscaldamento misurato con temperatura esterna pari a -10°C (bulbo secco)/-11°C (bulbo umido) e temperatura interna pari a 20°C (bulbo secco)/15°C (bulbo umido)
(3) Consumo di energia in base ai risultati di prove standard. Il consumo effettivo dipende dalle modalità di utilizzo dell'apparecchio e dal luogo in cui è installato.
(4) La perdita di refrigerante contribuisce al cambiamento climatico. In caso di rilascio nell'atmosfera, i refrigeranti con un potenziale di riscaldamento globale (GWP) più basso contribuiscono in misura minore al riscaldamento globale rispetto a quelli con un GWP più elevato. Questo apparecchio contiene un fluido refrigerante con un GWP di 2088 (R410A)/675 (R32). Se 1 Kg di questo fluido refrigerante fosse rilasciato nell'atmosfera, quindi, l'impatto sul riscaldamento globale sarebbe 2088/675 volte più elevato rispetto a 1 Kg di CO_2, per un periodo di 100 anni. In nessun caso l'utente deve cercare di intervenire sul circuito refrigerante o di disassemblare il prodotto. In caso di necessità occorre sempre rivolgersi a personale qualificato.

CASSETTA ROUND FLOW (90x90cm)

Modello	a
AUC125UR4RKC8 AUC140UR4RKC8 AUC175UR4RKC4	272

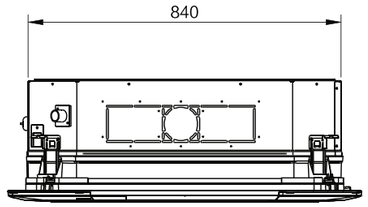

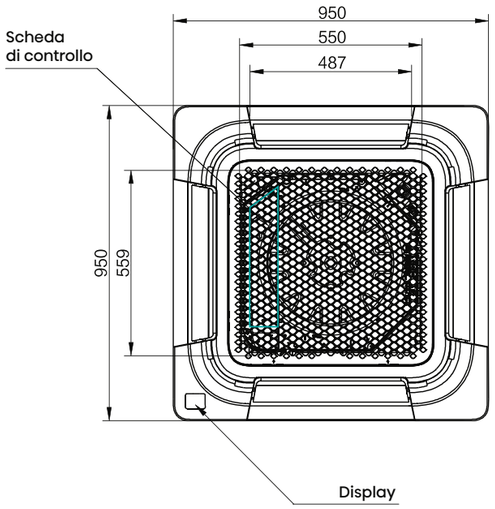

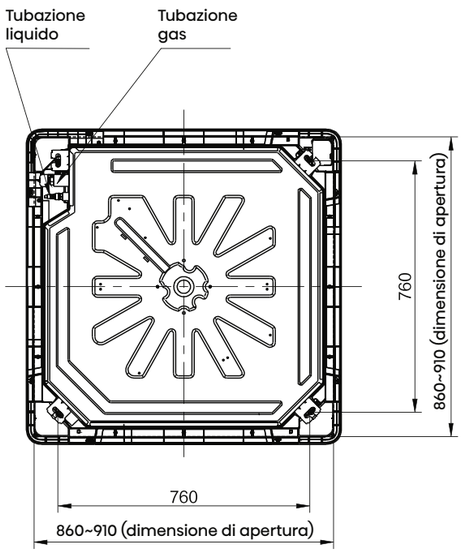

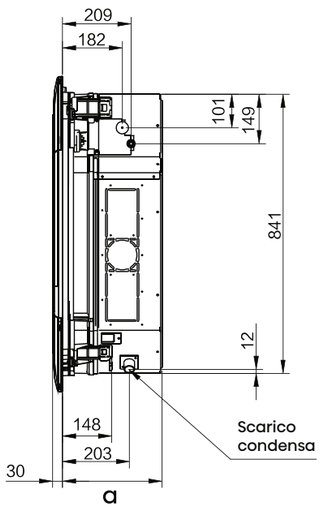

Controllo Wi-Fi (optional) · Contatto ON/OFF · Gestione indipendente alette · Regolazione del flusso d'aria · Rinnovo dell'aria · Filtro ioni d'argento · Sensore umidità · Garanzia 3+5

Incentivi				
Unità Interna		**AUC125UR4RKC8**	**AUC140UR4RKC8**	**AUC175UR4RKC4**
Pannello		**PE-QFA-CD**	**PE-QFA-CD**	**PE-QFA-CD**
Unità Esterna		**AUW125U6RN8**	**AUW140U6RN8**	**AUW175U6RP4**
Raffreddamento				
Capacità Std (Min~Max) (1)	kW	12,1 (3,8~13,3)	13,5 (4,2~15,6)	17,2 (3,3~18,0)
Assorbimento Std (1)	kW	3,94	4,73	6,6
EER		3,07	2,85	2,61
SEER: Efficienza energetica stagionale /$\eta_{s,c}$		245%	240%	219%
Classe di efficienza energetica stagionale		NA	NA	NA
Carico termico teorico (Pdesignc) (2)	kW	12,10	13,50	17,2
Consumo energetico annuo indicativo (3) (QCE)	kWh/a	669	819	883
Riscaldamento (stagione media)				
Capacità Std (Min~Max) (1)	kW	13,5 (3,3~14,5)	16,0 (3,6~17,2)	20,0 (3,0~21,0)
Assorbimento Std (1)	kW	3,70	5,44	6,65
COP		3,65	2,94	3,01
SCOP: Efficienza energetica stagionale/$\eta_{s,c}$		173%	173%	162%
Classe di efficienza energetica stagionale		NA	NA	NA
Carico termico teorico (Pdesignh) (2)	kW	9,00	9,00	13,5
Consumo energetico annuo indicativo (3) (QHE)	kWh/a	2864	2864	4037
Unità Interna				
Dimensioni (LxAxP)	mm	840x272x840	840x272x840	840x272x840
Peso	Kg	26	26	26
Aria trattata (Max)	m³/min	33	33	33
Capacità di Deumidificazione	l/hr	4,5	5	6
Livello Potenza Sonora (Max)	dB(A)	64	64	64
Livello Pressione Sonora (Min~Max)	dB(A)	46~52	46~52	46~52
Dimensioni pannello (LxAxP)	mm	950x50x950	950x50x950	950x50x950
Peso pannello	Kg	6,5	6,5	6,5
Unità Esterna				
Dimensioni (LxAxP)	mm	900x1170x320	900x1170x320	950x1386x340
Peso	Kg	83	83	109
Livello Potenza Sonora (Max)	dB(A)	69	70	77
Livello Pressione Sonora (Max)	dB(A)	58	58	63
Alimentazione	V, Hz, Ø	380~415/3/50	380~415/3/50	380~415/3/50
Intervallo di funzionamento (Raffreddamento)	°C	-15°~ +52°	-15°~ +52°	-15°~+48°
Intervallo di funzionamento (Riscaldamento)	°C	-20°~+24°	-20°~+24°	-20°~+24°
Dati installativi				
Tubazioni liquido/gas	Ø mm (in)	9,52/15,88 (3/8"/5/8")	9,52/15,88 (3/8"/5/8")	9,52/15,88 (3/8"/5/8")
Lunghezza tubazioni Max	m	60	60	50
Dislivello max (U. Interna/U. Esterna)	m	30	30	30
Precarica di fabbrica	Kg	3	3	3,4
Precarica di fabbrica	TCO_2Eq	2,03	2,03	2,30
Lunghezza tubazioni Max senza aggiunta di refrigerante	m	7.5	7.5	5
Carica aggiuntiva refrigerante	g/m	35	35	28
Corrente nominale Raff./Risc.	A	6,50/6,20	7,40/9,60	12,50/12,60
Massima corrente assorbita	A	13,00	13,00	14,80
Collegamenti elettrici		• Alimentazione principale u. esterna • Collegamento U.E./U.I.:3 + terra		
Refrigerante				
Tipo Refrigerante (4)		R32	R32	R32
GWP: potenziale di risc. globale del refrigerante utilizzato		675	675	675

CANALIZZABILI

Canalizzabile Slim

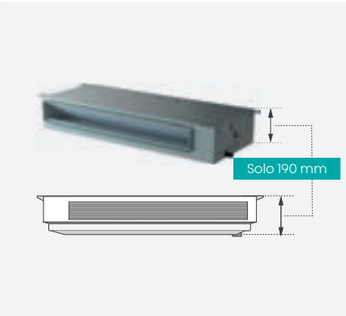

Modello	L x A x P (mm)
2.6 kW	900 x 190 x 447
3.5 kW	900 x 190 x 447
5.2 kW	1180 x 190 x 447

Canalizzabile MSP (media pressione)

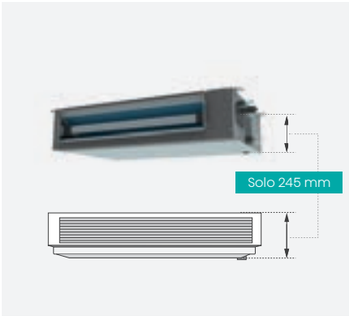

Modello	L x A x P (mm)
7.1 kW	1100 x 245 x 700

Canalizzabile HSP (alta pressione)

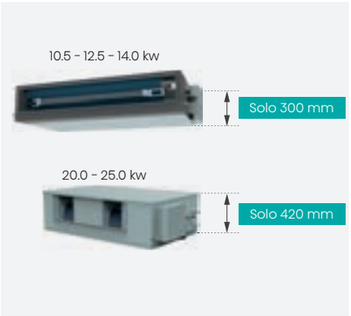

Modello	L x A x P (mm)
10.5 kW	1400 x 300 x 800
12.5 kW	1400 x 300 x 800
14.0 kW	1400 x 300 x 800
17.5 kW	1300 x 350 x 800
20.0 kW	1400 x 420 x 858
25.0 kW	1400 x 420 x 858

Galleggiante

La presenza del galleggiante garantische che l'acqua sia sempre sotto il livello di sicurezza anche se la pompa è guasta o lo scarico è ostruito. Il galleggiante assicura che non ci siano perdite d'acqua. La vaschetta di scarico condensa è abbastanza grande per contenere tutta l'acqua contenuta nel tubo di scarico.

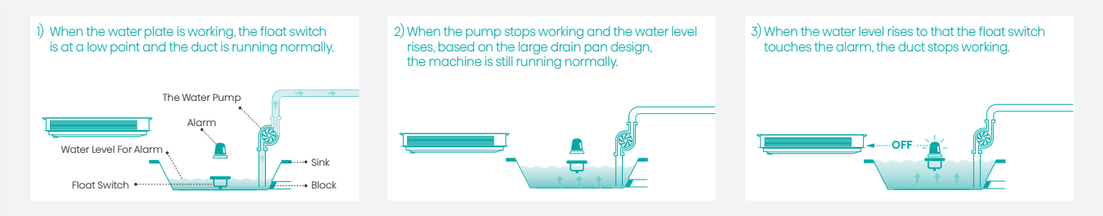

Pressione statica variabile*

Su tutta la gamma dei modelli canalizzabili è possibile impostare la pressione statica per garantire una maggiore flessibilità di installazione.

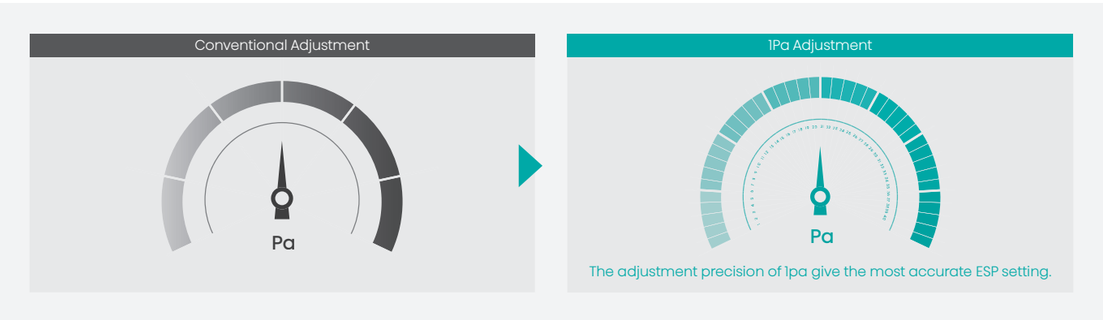

Flessibilità di installazione

I modelli canalizabili offrono una doppia modalità di installazione e di ingresso aria: posteriore o inferiore.

Se la distanza tra l'unità e la parete è limitata, allora potete scegliere l'entrata aria inferiore rimuovendo il quadro inferiore dell'unità.

Il livello di rumorosità prodotto da un ingresso d'aria inferiore, può aumentare fino a 5dB rispetto all'utilizzo di un ingresso per l'aria posteriore. Pertanto consigliamo di optare per quest'ultima soluzione.

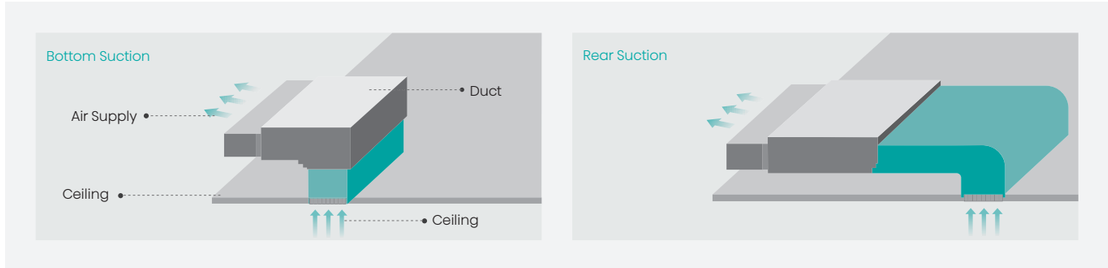

Filtro

Le unità canalizzate sono tutte dotate di un filtro in nylon. Il filtro è lavabile in modo che la polvere possa essere facilmente rimossa.

- Filtro di lunga durata
- Riduzione delle sostituzioni
- Riduzione dei tempi di pulizia
- Facile da pulire

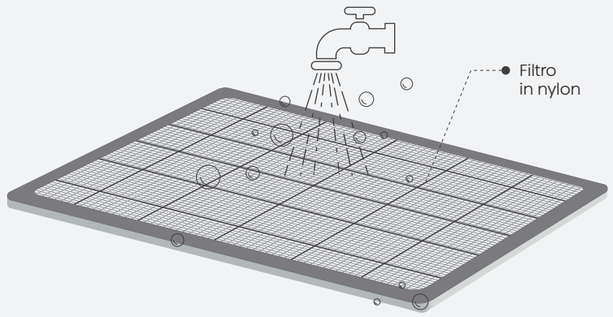

* Utilizzare il comando cablato YXE-C01UI(E) per regolare i parametri (Regolazione parametri 17>10> da 1 a 250)

CANALIZZABILE SLIM

Modello	a	b	c	d
ADT26UX4RBL8 ADT35UX4RBL8	961	910	749	786
ADT52UX4RCL8	1231	1180	1019	1056

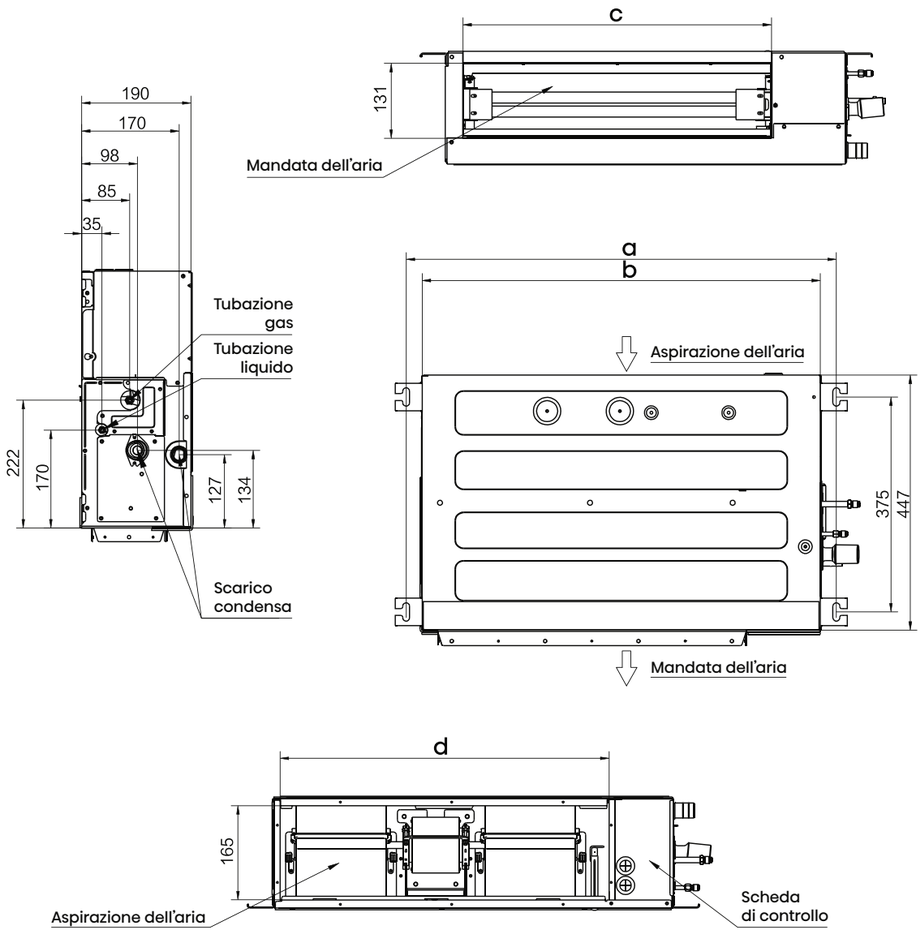

Controllo Wi-Fi (Optional) | Contatto ON/OFF | Regolazione pressione statica | Doppia modalità ingresso aria | Galleggiante per controllo livello dell'acqua | Pompa scarico condensa integrata | Unità esterna universale | Garanzia 3+5

Incentivi		50% 65% C.T.	50% 65% C.T.	50% 65% C.T.	50% 65% C.T.
Unità Interna		ADT26UX4RBL8	ADT35UX4RBL8	ADT52UX4RCL8	ADT52UX4RCL8
Unità Esterna		AUW26U4RS8	AUW35U4RS8	AUW52U4RJ8	AUW52U4RS7
Raffreddamento					
Capacità Std (Min~Max) (1)	kW	2,6 (1,3~3,6)	3,5 (1,3~4,2)	5,0 (1,5~7,0)	5,0 (1,5~6,0)
Assorbimento Std (1)	kW	0,59	0,87	1,28	1,43
EER		4,41	4,02	3,90	3,50
SEER: Efficienza energetica stagionale /$\eta_{s,c}$		7,20	7,00	7,00	7,00
Classe di efficienza energetica stagionale		A++	A++	A++	A++
Carico termico teorico (Pdesignc) (2)	kW	2,6	3,5	5,0	5,0
Consumo energetico annuo indicativo (3) (QCE)	kWh/a	126	175	250	250
Riscaldamento (stagione media)					
Capacità Std (Min~Max) (1)	kW	3,2 (1,3~4,0)	4,0 (1,3~5,0)	5,5 (1,5~7,3)	5,5 (1,5~6,5)
Assorbimento Std (1)	kW	0,74	1,00	1,33	1,45
COP		4,31	4,00	4,15	3,79
SCOP: Efficienza energetica stagionale/$\eta_{s,c}$		4,30	4,30	4,60	4,30
Classe di efficienza energetica stagionale		A+	A+	A++	A+
Carico termico teorico (Pdesignh) (2)	kW	3,0	3,0	4,0	4,0
Consumo energetico annuo indicativo (3) (QHE)	kWh/a	977	977	1217	1302
Unità Interna					
Dimensioni (LxAxP)	mm	910x190x447	910x190x447	1180x190x447	1180x190x447
Peso	Kg	18	18	24,5	24,5
Aria trattata (Max)	m³/min	10	10	15	15
Capacità di Deumidificazione	l/hr	0,9	1,2	2	2
ESP (Min~Max)	Pa	0~50	0~50	0~50	0~50
Livello Potenza Sonora (Max)	dB(A)	53	53	57	57
Livello Pressione Sonora (Min~Max)	dB(A)	30~36	30~36	33~41	33~41
Unità Esterna					
Dimensioni (LxAxP)	mm	810x580x280	810x580x280	860x670x310	810x580x280
Peso	Kg	34	34	44	36
Livello Potenza Sonora (Max)	dB(A)	62	62	64	63
Livello Pressione Sonora (Max)	dB(A)	51	51	53	52
Alimentazione	V, Hz, Ø	220-240/1/50	220-240/1/50	220-240/1/50	220-240/1/50
Intervallo di funzionamento (Raffreddamento)	°C	-15°~+52°	-15°~+52°	-15°~+52°	-15°~+48°
Intervallo di funzionamento (Riscaldamento)	°C	-20°~+24°	-20°~+24°	-20°~+24°	-15°~+24°
Dati installativi					
Tubazioni liquido/gas	Ø mm (in)	6,35/9,52 (1/4"/3/8")	6,35/9,52 (1/4"/3/8")	6,35/12,7 (1/4"/1/2")	6,35/12,7 (1/4"/1/2")
Lunghezza tubazioni Max	m	30	30	50	40
Dislivello max (U. Interna/U. Esterna)	m	15	15	30	30
Precarica di fabbrica	Kg	0,87	0,87	1,2	1,08
Precarica di fabbrica	TCO_2Eq	0,59	0,59	0,81	0,73
Lunghezza tubazioni Max senza aggiunta di refrigerante	m	5	5	5	5
Carica aggiuntiva refrigerante	g/m	15	15	15	15
Corrente nominale Raff./Risc.	A	2,80/3,30	3,90/4,40	5,92/6,45	6,39/6,43
Massima corrente assorbita	A	6,70	6,70	13.5	13,50
Collegamenti elettrici		• Alimentazione principale u. esterna • Collegamento U.E./U.I.:3 + terra			
Refrigerante					
Tipo Refrigerante (4)		R32	R32	R32	R32
GWP: potenziale di risc. globale del refrigerante utilizzato		675	675	675	675

(1) Condizioni di test (raffreddamento): temperatura aria interna 27°C (bulbo secco)/19°C (bulbo umido); temperatura aria esterna 35°C (bulbo secco)/24°C (bulbo umido). Condizioni di test (riscaldamento): temperatura aria interna 20°C (bulbo secco)/15°C (bulbo umido); temperatura aria esterna 7°C (bulbo secco)/6°C (bulbo umido).
(2) Pdesignc = Carico termico teorico in raffreddamento misurato con temperatura esterna pari a 35°C (bulbo secco)/24°C (bulbo umido) e temperatura interna pari a 27°C (bulbo secco)/19°C (bulbo umido); Pdesignh = Carico termico teorico in riscaldamento misurato con temperatura esterna pari a -10°C (bulbo secco)/-11°C (bulbo umido) e temperatura interna pari a 20°C (bulbo secco)/15°C (bulbo umido)
(3) Consumo di energia in base ai risultati di prove standard. Il consumo effettivo dipende dalle modalità di utilizzo dell'apparecchio e dal luogo in cui è installato.
(4) La perdita di refrigerante contribuisce al cambiamento climatico. In caso di rilascio nell'atmosfera, i refrigeranti con un potenziale di riscaldamento globale (GWP) più basso contribuiscono in misura minore al riscaldamento globale rispetto a quelli con un GWP più elevato. Questo apparecchio contiene un fluido refrigerante con un GWP di 2088 (R410A)/675 (R32). Se 1 Kg di questo fluido refrigerante fosse rilasciato nell'atmosfera, quindi, l'impatto sul riscaldamento globale sarebbe 2088/675 volte più elevato rispetto a 1 Kg di CO_2, per un periodo di 100 anni. In nessun caso l'utente deve cercare di intervenire sul circuito refrigerante o di disassemblare il prodotto. In caso di necessità occorre sempre rivolgersi a personale qualificato.

CANALIZZABILE MSP

AUD71UX4RFM8

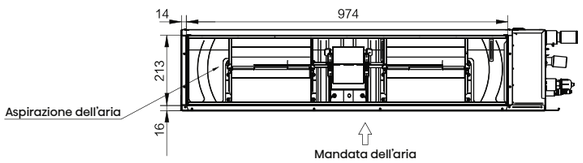

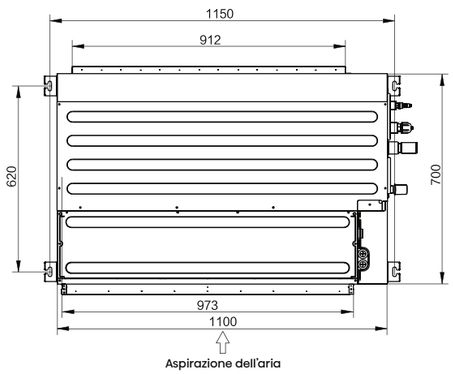

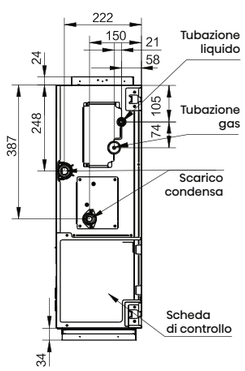

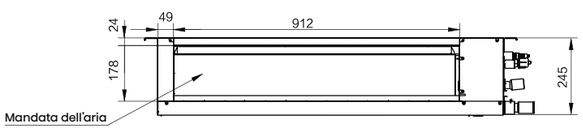

AUD105UX4REH8
AUD125UX4REH8
AUD140UX4REH8

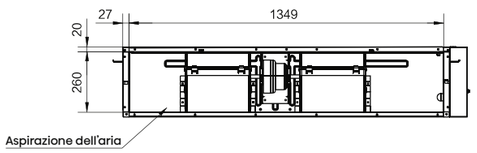

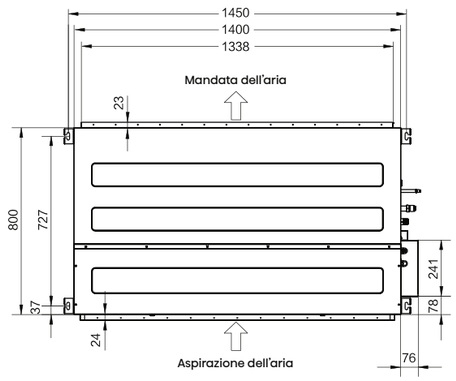

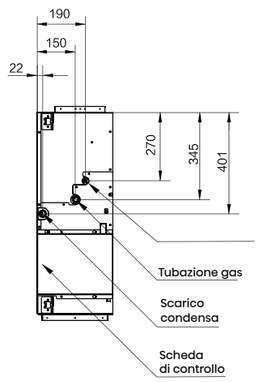

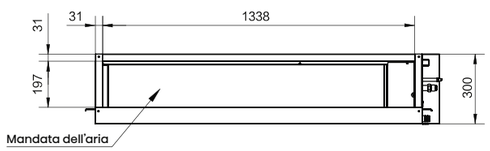

Controllo Wi-Fi (Optional) | Contatto ON/OFF | Regolazione pressione statica | Doppia modalità ingresso aria | Galleggiante per controllo livello dell'acqua | Pompa scarico condensa integrata | Garanzia 3+5

Incentivi		50% 65% C.T.	50% 65% C.T.	50% 65% C.T.	50% 65% C.T.
Unità Interna		AUD71UX4RFM8	AUD71UX4RFM8	AUD105UX4REH8	AUD105UX4REH8
Unità Esterna		AUW71U4RK8	AUW71U4RJ7	AUW105U6RN8	AUW105U4RK7
Raffreddamento					
Capacità Std (Min~Max)(1)	kW	7,0 (2,0~9,0)	7,0 (2,0~8,5)	10,0 (2,7~12,0)	10,0 (2,7~12,0)
Assorbimento Std(1)	kW	1,84	2,17	2,63	3,03
EER		3,80	3,23	3,80	3,30
SEER: Efficienza energetica stagionale /$\eta_{s,c}$		7,10	6,30	7,00	6,10
Classe di efficienza energetica stagionale		A++	A++	A++	A++
Carico termico teorico (Pdesignc)(2)	kW	7,0	7,0	10,0	10,0
Consumo energetico annuo indicativo(3) (QCE)	kWh/a	345	389	500	574
Riscaldamento (stagione media)					
Capacità Std (Min~Max)(1)	kW	8,0 (2,0~10,2)	8,0 (2,0~9,5)	11,0 (2,7~13,0)	11,0 (2,7~13,0)
Assorbimento Std(1)	kW	1,95	2,16	2,75	2,93
COP		4,10	3,71	4,00	3,75
SCOP: Efficienza energetica stagionale/$\eta_{s,c}$		4,40	4,10	4,40	4,00
Classe di efficienza energetica stagionale		A++	A+	A+	A+
Carico termico teorico (Pdesignh)(2)	kW	5,5	5,5	8,0	8,0
Consumo energetico annuo indicativo(3) (QHE)	kWh/a	1750	1878	2545	2800
Unità Interna					
Dimensioni (LxAxP)	mm	1100x245x700	1100x245x700	1400x300x800	1400x300x800
Peso	Kg	33	33	53	53
Aria trattata (Max)	m³/min	23	23	33	33
Capacità di Deumidificazione	l/hr	3.0	3.0	4	4
ESP (Min~Max)	Pa	0~150	0~150	0~200	0~200
Livello Potenza Sonora (Max)	dB(A)	56	56	59	59
Livello Pressione Sonora (Min~Max)	dB(A)	43	43	36~42	36~42
Unità Esterna					
Dimensioni (LxAxP)	mm	900x750x340	860x670x310	900x1170x320	900x750x340
Peso	Kg	53	44,5	81	55
Livello Potenza Sonora (Max)	dB(A)	68	68	68	69
Livello Pressione Sonora (Max)	dB(A)	56	58	57	58
Alimentazione	V, Hz, Ø	220-240/1/50	220-240/1/50	380-415/3/50	220-240/1/50
Intervallo di funzionamento (Raffreddamento)	°C	-15°~+52°	-15°~+48°	-15°~+52°	-15°~+48°
Intervallo di funzionamento (Riscaldamento)	°C	-20°~+24°	-15°~+24°	-20°~+24°	-15°~+24°
Dati installativi					
Tubazioni liquido/gas	Ø mm (in)	9,52/15,88 (3/8"/5/8")	9,52/15,88 (3/8"/5/8")	9,52/15,88 (3/8"/5/8")	9,52/15,88 (3/8"/5/8")
Lunghezza tubazioni Max	m	50	45	50	50
Dislivello max (U. Interna/U. Esterna)	m	30	30	30	30
Precarica di fabbrica	Kg	1,5	1,5	2,72	1,8
Precarica di fabbrica	TCO_2Eq	1,01	1,01	1,84	1,22
Lunghezza tubazioni Max senza aggiunta di refrigerante	m	5	5	7.5	5
Carica aggiuntiva refrigerante	g/m	35	35	35	35
Corrente nominale Raff./Risc.	A	8,23/9,15	8,95/9,35	5,00/5,50	13,48/12,87
Massima corrente assorbita	A	16,00	16,00	9,50	19,00
Collegamenti elettrici		• Alimentazione principale u. esterna • Collegamento U.E./U.I.:3 + terra			
Refrigerante					
Tipo Refrigerante(4)		R32	R32	R32	R32
GWP: potenziale di risc. globale del refrigerante utilizzato		675	675	675	675

(1) Condizioni di test (raffreddamento): temperatura aria interna 27°C (bulbo secco)/19°C (bulbo umido); temperatura aria esterna 35°C (bulbo secco)/24°C (bulbo umido). Condizioni di test (riscaldamento): temperatura aria interna 20°C (bulbo secco)/15°C (bulbo umido); temperatura aria esterna 7°C (bulbo secco)/6°C (bulbo umido).
(2) Pdesignc = Carico termico teorico in raffreddamento misurato con temperatura esterna pari a 35°C (bulbo secco)/24°C (bulbo umido) e temperatura interna pari a 27°C (bulbo secco)/19°C (bulbo umido); Pdesignh = Carico termico teorico in riscaldamento misurato con temperatura esterna pari a -10°C (bulbo secco)/-11°C (bulbo umido) e temperatura interna pari a 20°C (bulbo secco)/15°C (bulbo umido)
(3) Consumo di energia in base ai risultati di prove standard. Il consumo effettivo dipende dalle modalità di utilizzo dell'apparecchio e dal luogo in cui è installato.
(4) La perdita di refrigerante contribuisce al cambiamento climatico. In caso di rilascio nell'atmosfera, i refrigeranti con un potenziale di riscaldamento globale (GWP) più basso contribuiscono in misura minore al riscaldamento globale rispetto a quelli con un GWP più elevato. Questo apparecchio contiene un fluido refrigerante con un GWP di 2088 (R410A)/675 (R32). Se 1 Kg di questo fluido refrigerante fosse rilasciato nell'atmosfera, quindi, l'impatto sul riscaldamento globale sarebbe 2088/675 volte più elevato rispetto a 1 Kg di CO_2 , per un periodo di 100 anni. In nessun caso l'utente deve cercare di intervenire sul circuito refrigerante o di disassemblare il prodotto. In caso di necessità occorre sempre rivolgersi a personale qualificato.

CANALIZZABILE HSP

AUD200UX4RPH8
AUD250UX4RPH8

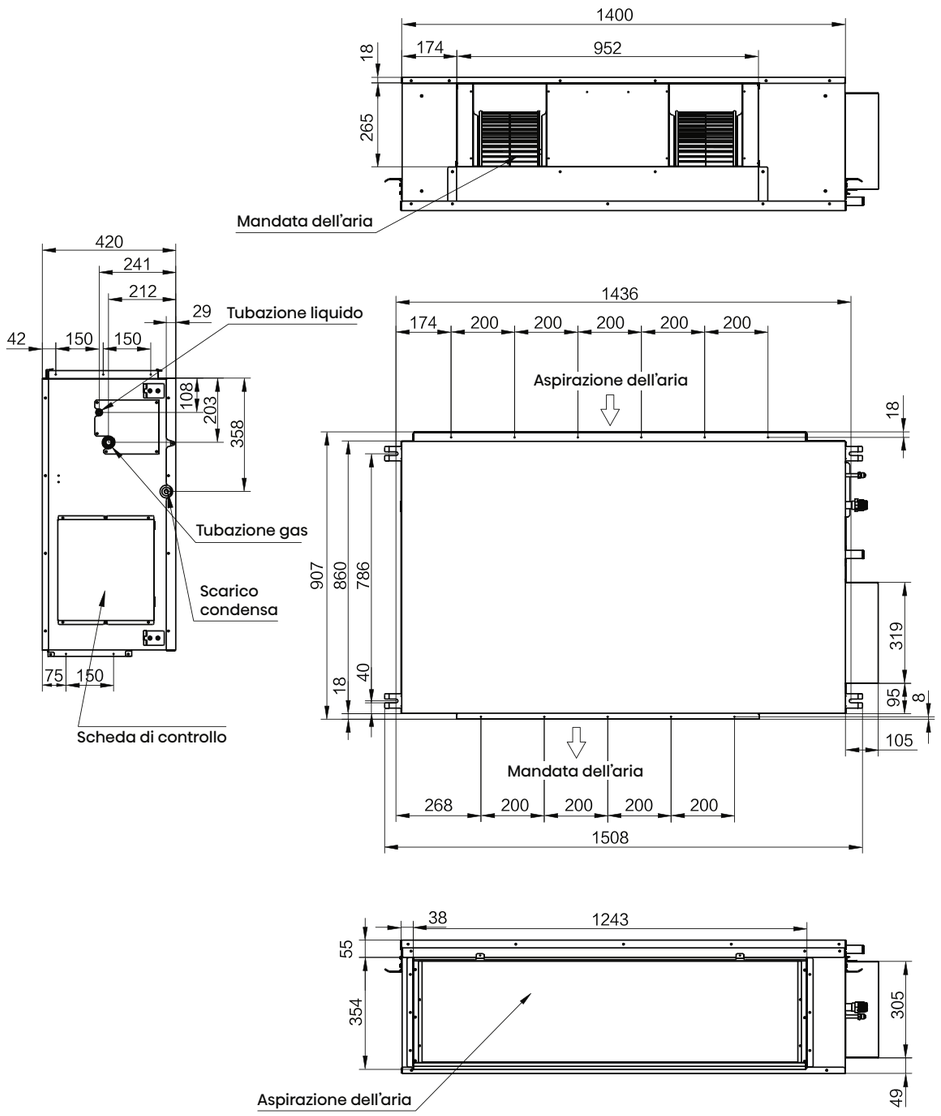

Controllo Wi-Fi (Optional) | Contatto ON/OFF | Regolazione pressione statica | Doppia modalità ingresso aria | Galleggiante per controllo livello dell'acqua | Pompa scarico condensa integrata | Garanzia 3+5

Incentivi						
Unità Interna		**AUD125UX4REH8**	**AUD140UX4REH8**	**AUD175UX4RHH5**	**AUD200UX4RPH8**	**AUD250UX4RPH8**
Unità Esterna		**AUW125U6RN8**	**AUW140U6RN8**	**AUW175U6RP4**	**AUW200U6RZ8**	**AUW250U6RZ8**
Raffreddamento						
Capacità Std (Min~Max) (1)	kW	12,1 (3,9~13,2)	13,5 (4,3~15,5)	17,5 (3,3~18,5)	19,0 (7,0~23,5)	23,0 (7,5~24,5)
Assorbimento Std (1)	kW	3,67	4,65	6,60	6,33	9,78
EER		3,30	2,90	2,65	3,00	2,35
SEER: Efficienza energetica stagionale /$\eta_{s,c}$		245%	240%	233%	237%	230%
Classe di efficienza energetica stagionale		NA	NA	NA	NA	NA
Carico termico teorico (Pdesignc) (2)	kW	12,1	13,5	17,5	19,0	23,0
Consumo energetico annuo indicativo (3) (QCE)	kWh/a	678	786	943	1282	1396
Riscaldamento (stagione media)						
Capacità Std (Min~Max) (1)	kW	13,5 (3,4~14,4)	16,0 (3,7~17,1)	18,5 (3,0~19,5)	22,0 (6,0~25,0)	25,0 (6,5~27,5)
Assorbimento Std (1)	kW	3,64	4,70	6,10	5,86	7,24
COP		3,71	3,40	3,03	3,75	3,45
SCOP: Efficienza energetica stagionale/$\eta_{s,c}$		168%	168%	141%	153%	153%
Classe di efficienza energetica stagionale		NA	NA	NA	NA	NA
Carico termico teorico (Pdesignh) (2)	kW	9,0	9,0	11,0	17,0	17,0
Consumo energetico annuo indicativo (3) (QHE)	kWh/a	2958	2958	4205	6103	6103
Unità Interna						
Dimensioni (LxAxP)	mm	1400x300x800	1400x300x800	1300x350x800	1400x420x858	1400x420x858
Peso	Kg	53	53	51	84	84
Aria trattata (Max)	m³/min	40	40	40	73	73
Capacità di Deumidificazione	l/hr	4.5	5.0	6	8	9
ESP (Min~Max)	Pa	0~200	0~200	0~150	0~250	0~250
Livello Potenza Sonora (Max)	dB(A)	63	64	73	81	81
Livello Pressione Sonora (Min~Max)	dB(A)	37~43	37~43	43~49	52~58	52~58
Unità Esterna						
Dimensioni (LxAxP)	mm	900x1170x320	900x1170x320	950x1386x340	1100x1650x390	1100x1650x390
Peso	Kg	83	83	109	140	140
Livello Potenza Sonora (Max)	dB(A)	69	70	77	76	76
Livello Pressione Sonora (Max)	dB(A)	58	58	63	61	61
Alimentazione	V, Hz, Ø	380-415/3/50	380-415/3/50	380-415/3/50	380-415/3/50	380-415/3/50
Intervallo di funzionamento (Raffreddamento)	°C	-15°~+52°	-15°~+52°	-15°~+48°	-15°~+50°	-15°~+50°
Intervallo di funzionamento (Riscaldamento)	°C	-20°~+24°	-20°~+24°	-20°~+24°	-20°~+24°	-20°~+24°
Dati installativi						
Tubazioni liquido/gas	Ø mm (in)	9,52/15,88 (3/8"/5/8")	9,52/15,88 (3/8"/5/8")	9,52/15,88 (3/8"/5/8")	9,52/22,22 (3/8"/7/8")	9,52/22,22 (3/8"/7/8")
Lunghezza tubazioni Max	m	60	60	50	75	75
Dislivello max (U. Interna/U. Esterna)	m	30	30	30	30	30
Precarica di fabbrica	Kg	3	3	3,4	4,6	4,6
Precarica di fabbrica	TCO_2Eq	2,03	2,03	2,30	3,11	3,11
Lunghezza tubazioni Max senza aggiunta di refrigerante	m	7.5	7.5	5	7.5	7.5
Carica aggiuntiva refrigerante	g/m	35	35	28	35	35
Corrente nominale Raff./Risc.	A	6,50/6,20	7,40/9,60	12,50/12,60	11.20/10,10	16.50/13,00
Massima corrente assorbita	A	13,00	13,00	14,80	19,00	19,00
Collegamenti elettrici		• Alimentazione principale u. esterna • Collegamento U.E./U.I.:3 + terra				
Refrigerante						
Tipo Refrigerante (4)		R32	R32	R32	R32	R32
GWP: potenziale di risc. globale del refrigerante utilizzato		675	675	675	675	675

(1) Condizioni di test (raffreddamento): temperatura aria interna 27°C (bulbo secco)/19°C (bulbo umido); temperatura aria esterna 35°C (bulbo secco)/24°C (bulbo umido). Condizioni di test (riscaldamento): temperatura aria interna 20°C (bulbo secco)/15°C (bulbo umido); temperatura aria esterna 7°C (bulbo secco)/6°C (bulbo umido).
(2) Pdesignc = Carico termico teorico in raffreddamento misurato con temperatura esterna pari a 35°C (bulbo secco)/24°C (bulbo umido) e temperatura interna pari a 27°C (bulbo secco)/19°C (bulbo umido); Pdesignh = Carico termico teorico in riscaldamento misurato con temperatura esterna pari a -10°C (bulbo secco)/-11°C (bulbo umido) e temperatura interna pari a 20°C (bulbo secco)/15°C (bulbo umido)
(3) Consumo di energia in base ai risultati di prove standard. Il consumo effettivo dipende dalle modalità di utilizzo dell'apparecchio e dal luogo in cui è installato.
(4) La peratta di refrigerante contribuisce al cambiamento climatico. In caso di rilascio nell'atmosfera, i refrigeranti con un potenziale di riscaldamento globale (GWP) più basso contribuiscono in misura minore al riscaldamento globale rispetto a quelli con un GWP più elevato. Questo apparecchio contiene un fluido refrigerante con un GWP di 2088 (R410A)/675 (R32). Se 1 Kg di questo fluido refrigerante fosse rilasciato nell'atmosfera, quindi, l'impatto sul riscaldamento globale sarebbe 2088/675 volte più elevato rispetto a 1 Kg di CO_2 , per un periodo di 100 anni. In nessun caso l'utente deve cercare di intervenire sul circuito refrigerante o di disassemblare il prodotto. In caso di necessità occorre sempre rivolgersi a personale qualificato.

SOFFITTO/PAVIMENTO

Installazione flessibile

L'unità adotta una struttura speciale che può soddisfare la modalità di installazione a pavimento e a soffitto.
Le tubazioni possono essere disposte in quattro direzioni: sinistra, destra, posteriore e inferiore.

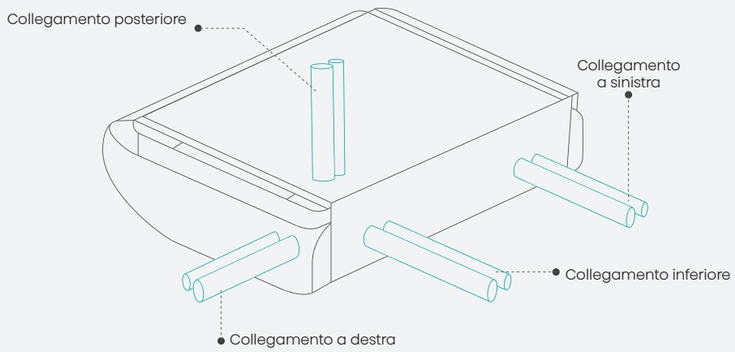

A pavimento

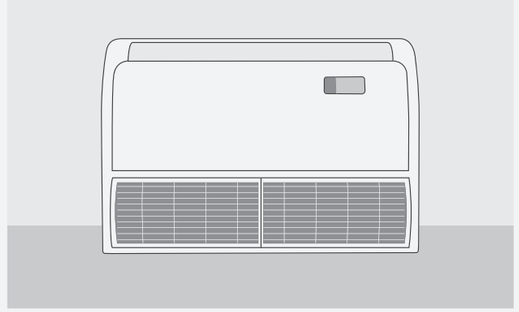

A soffitto

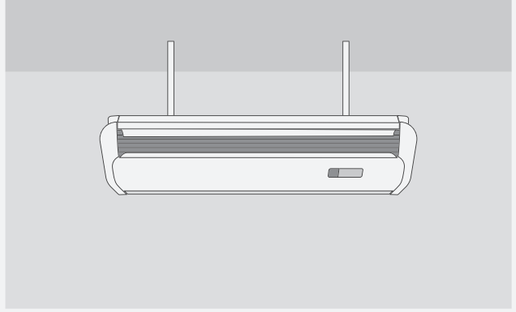

Flusso d'aria

Il flusso d'aria può arrivare fino a 15 m di distanza. Le persone possono godere di un flusso d'aria confortevole anche in spazi ampi.

Flusso d'aria 4D

Il flusso d'aria orizzontale e verticale garantisce il miglior comfort.
Flusso d'aria fino a 90° in direzione orizzontale. Flusso d'aria fino a 130° in direzione verticale.

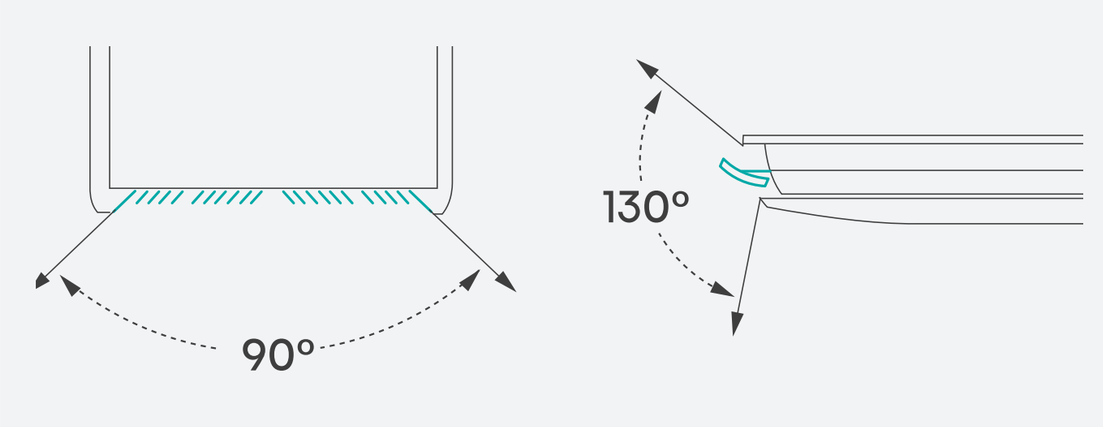

SOFFITTO/PAVIMENTO

Modello	a	b	c
AVT71UR4RB8	1285	1150	1207
AUV105UR4RC8 AUV125UR4RC8 AUV140UR4RC8	1580	1445	1502

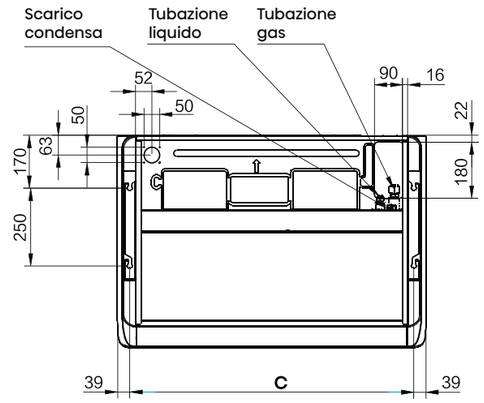

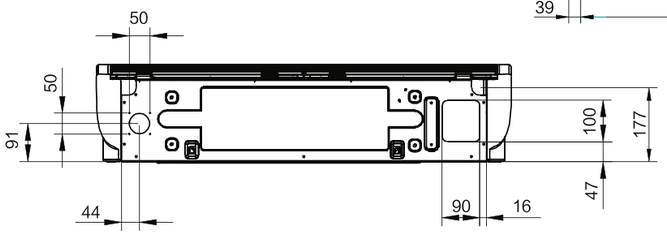

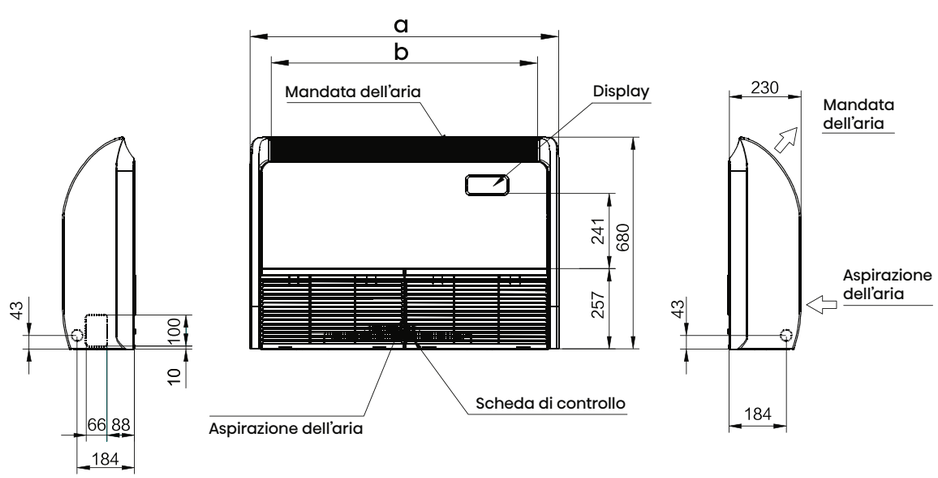

Controllo Wi-Fi (opzionale) | Contatto ON/OFF | Evaporatore anti-batterico | 2 tipologie d'installazione (Soffitto/Pavimento) | Regolazione flusso dell'aria | Filtro ioni d'argento | Garanzia 3+5

Incentivi		50% 65% C.T.				
Unità Interna		**AVT71UR4RB8**	**AUV105UR4RC8**	**AUV125UR4RC8**	**AUV140UR4RC8**	**AUV175UR4RC4**
Unità Esterna		**AUW71U4RJ7**	**AUW105U4RK7**	**AUW125U6RN8**	**AUW140U6RN8**	**AUW175U6RP4**
Raffreddamento						
Capacità Std (Min~Max) (1)	kW	7,0 (2,0~8,5)	9,5 (2,7~12,0)	12,1 (3,8~13,3)	13,5 (4,4~15,4)	17,0 (3,3~18,0)
Assorbimento Std (1)	kW	2,16	3,33	3,94	4,73	6,60
EER		3,24	2,85	3,07	2,85	2,58
SEER: Efficienza energetica stagionale /$\eta_{s,c}$		6,3	6,1	237%	225%	2,03
Classe di efficienza energetica stagionale		A++	A++	-	-	-
Carico termico teorico (Pdesignc) (2)	kW	7,0	9,5	12,1	13,5	17,0
Consumo energetico annuo indicativo (2) (QCE)	kWh/a	389	545	705	826	876
Riscaldamento (stagione media)						
Capacità Std (Min~Max) (1)	kW	8,0 (2,0~9,5)	11,0 (2,7~13,0)	13,5 (3,3~14,5)	16,0 (3,8~17,0)	18,5 (3,0~19,5)
Assorbimento Std (1)	kW	2,15	3,24	3,70	5,52	6,10
COP		3,72	3,40	3,65	2,90	2,95
SCOP: Efficienza energetica stagionale/$\eta_{s,c}$		4,2	4,0	169%	169%	143%
Classe di efficienza energetica stagionale		A+	A+	-	-	-
Carico termico teorico (Pdesignh) (2)	kW	5,5	8,0	9,0	9,0	11,0
Consumo energetico annuo indicativo (2) (QHE)	kWh/a	1833	2800	2930	2930	4509
Unità Interna						
Dimensioni (LxAxP)	mm	1285x680x230	1580x680x230	1580x680x230	1580x680x230	1580x680x230
Peso	Kg	37	46	46	46	46
Aria trattata (Max)	m³/min	17	22	27	27	25
Capacità di Deumidificazione	l/hr	3,0	4,0	4,5	5,0	6,0
Livello Potenza Sonora (Max)	dB(A)	62	65	71	71	67
Livello Pressione Sonora (Min~Max)	dB(A)	42~50	48~56	48~56	48~56	48~55
Unità Esterna						
Dimensioni (LxAxP)	mm	860x670x310	900x750x340	900x1170x320	900x1170x320	950x1386x340
Peso	Kg	45	55	83	83	109
Livello Potenza Sonora (Max)	dB(A)	68	69	69	70	77
Livello Pressione Sonora (Max)	dB(A)	58	58	58	58	63
Alimentazione	V, Hz, Ø	220-240/1/50	220-240/1/50	380-415/3/50	380-415/3/50	380-415/3/50
Intervallo di funzionamento (Raffreddamento)	°C	-15°~+48°	-15°~+48°	-15°~+52°	-15°~+52°	-15°~+48°
Intervallo di funzionamento (Riscaldamento)	°C	-15°~+24°	-15°~+24°	-20°~+24°	-20°~+24°	-15°~+24°
Dati installativi						
Tubazioni liquido/gas	Ø mm (in)	9,52/15,88 (3/8"/5/8")	9,52/15,88 (3/8"/5/8")	9,52/15,88 (3/8"/5/8")	9,52/15,88 (3/8"/5/8")	9,52/15,88 (3/8"/5/8")
Lunghezza tubazioni Max	m	45	50	60	60	50
Dislivello max (U. Interna/U. Esterna)	m	30	30	30	30	30
Precarica di fabbrica	Kg	1,5	1,8	3	3	3,4
Precarica di fabbrica	TCO_2Eq	1,013	1,215	2,025	2,025	2,295
Lunghezza tubazioni Max senza aggiunta di refrigerante	m	5	5	7.5	7.5	5
Carica aggiuntiva refrigerante	g/m	35	35	35	35	28
Corrente nominale Raff./Risc.	A	9,4/9,3	14,5/14,1	6,5/6,2	7,4/9,7	12,5/11,6
Massima corrente assorbita	A	16	19	13	13	14,8
Collegamenti elettrici		• Alimentazione principale u. esterna • Collegamento U.E./U.I.:3 + terra				
Refrigerante						
Tipo Refrigerante (4)		R32	R32	R32	R32	R32
GWP: potenziale di risc. globale del refrigerante utilizzato		675	675	675	675	675

(1) Condizioni di test (raffreddamento): temperatura aria interna 27°C (bulbo secco)/19°C (bulbo umido); temperatura aria esterna 35°C (bulbo secco)/24°C (bulbo umido). Condizioni di test (riscaldamento): temperatura aria interna 20°C (bulbo secco)/15°C (bulbo umido); temperatura aria esterna 7°C (bulbo secco)/6°C (bulbo umido).
(2) Pdesignc = Carico termico teorico in raffreddamento misurato con temperatura esterna pari a 35°C (bulbo secco)/24°C (bulbo umido) e temperatura interna pari a 27°C (bulbo secco)/19°C (bulbo umido); Pdesignh = Carico termico teorico in riscaldamento misurato con temperatura esterna pari a -10°C (bulbo secco)/-11°C (bulbo umido) e temperatura interna pari a 20°C (bulbo secco)/15°C (bulbo umido)
(3) Consumo di energia in base ai risultati di prove standard. Il consumo effettivo dipende dalle modalità di utilizzo dell'apparecchio e dal luogo in cui è installato.
(4) La perdita di refrigerante contribuisce al cambiamento climatico. In caso di rilascio nell'atmosfera, i refrigeranti con un potenziale di riscaldamento globale (GWP) più basso contribuiscono in misura minore al riscaldamento globale rispetto a quelli con un GWP più elevato. Questo apparecchio contiene un fluido refrigerante con un GWP di 2088 (R410A)/675 (R32). Se 1 Kg di questo fluido refrigerante fosse rilasciato nell'atmosfera, quindi, l'impatto sul riscaldamento globale sarebbe 2088/675 volte più elevato rispetto a 1 Kg di CO_2, per un periodo di 100 anni. In nessun caso l'utente deve cercare di intervenire sul circuito refrigerante o di disassemblare il prodotto. In caso di necessità occorre sempre rivolgersi a personale qualificato.

CONSOLE

Flusso d'aria

La combinazione della mandata d'aria superiore e inferiore garantisce sempre un flusso d'aria uniforme per una climatizzazione confortevole.

Switch Setting	Flusso d'aria	
	Raffreddamento	Riscaldamento
ON 1 2		
ON 1 2		
ON 1 2		
ON 1 2		

È possibile limitare la mandata tramite DIP switch:

1. Rimuovere il pannello frontale
2. Spostare su ON il DIP switch che si trova sul lato destro.

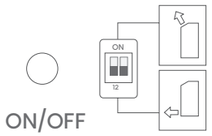

Nota: Se non si interviene su DIP Switch, il climatizzatore regola il flusso d'aria automaticamente

Raffreddamento
Mandata superiore e inferiore

Raffreddamento
Mandata superiore

Riscaldamento
Mandata superiore e inferiore

Riscaldamento
Mandata superiore

Riscaldamento
Mandata inferiore

Display

Il display, attivabile da telecomando, mostra la temperatura e l'umidità in ambiente (quando impostato in modalità Deumidificazione).

Modalità di installazione

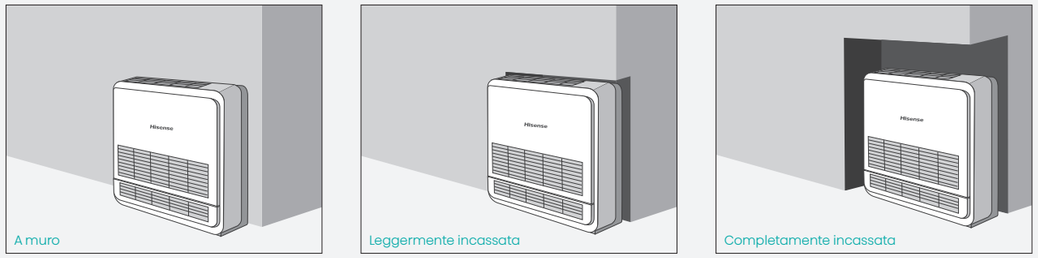

Flessibilità di installazione

Le tubazioni frigorifere e di scarico condensa possono essere collegati liberamente in qualsiasi direzione, compresi i lati.

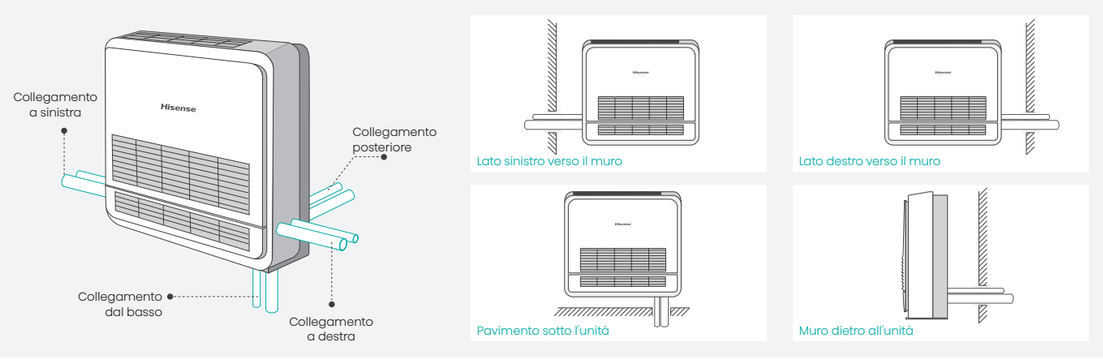

Controllo umidità

Il controllo anticondensa funziona automaticamente in condizioni di elevata umidità per garantire l'assenza di gocciolamento dall'unità interna.

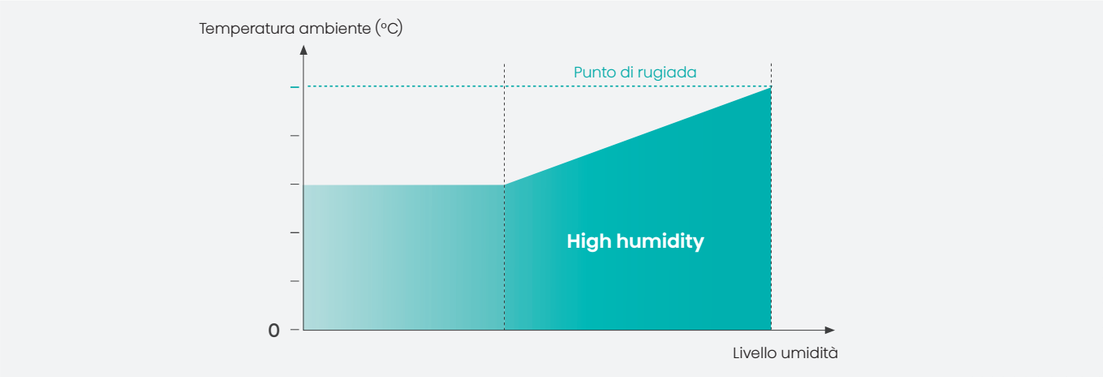

* In caso di aumento umidità, la temperatura di mandata aumenta per evitare la condensa

CONSOLE

AKT26UR4RK8
AKT35UR4RK8
AKT52UR4RK8

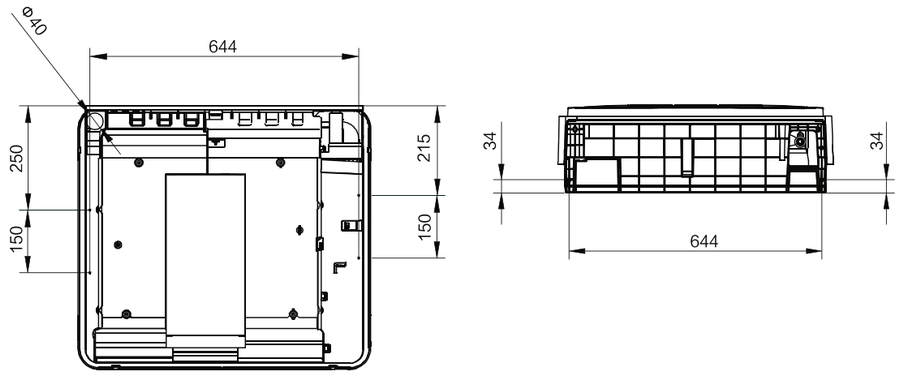

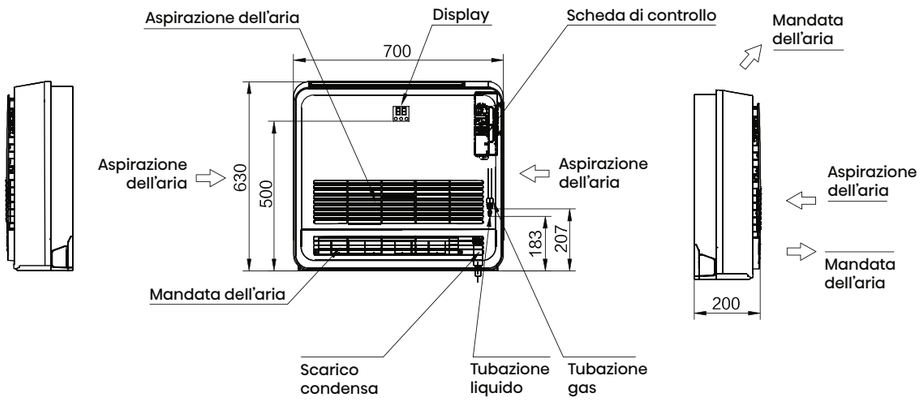

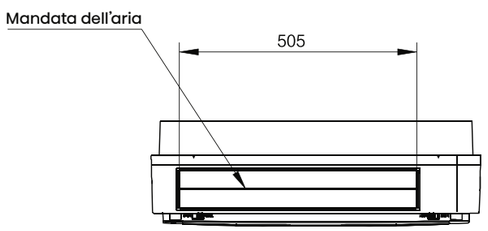

Controllo WiFi (optional) | Contatto ON/OFF | Mandata superiore e inferiore | Comando cablato (optional) | Flessibilità di installazione | Universal Unit | I Feel | Garanzia 3+5

Incentivi		50% 65% C.T.	50% 65% C.T.		
Unità Interna		**AKT26UR4RK8**	**AKT35UR4RK8**	**AKT52UR4RK8**	**AKT52UR4RK8**
Unità Esterna		**AUW26U4RS8**	**AUW35U4RS8**	**AUW52U4RJ8**	**AUW52U4RS7**
Raffreddamento					
Capacità Std (Min~Max)(1)	kW	2,6 (1,3~3,6)	3,5 (1,3~4,2)	5,0 (1,5~6,0)	5,0 (1,5~6,0)
Assorbimento Std(1)	kW	0,630	0,950	1,307	1,480
EER		4,13	3,68	3,75	3,31
SEER: Efficienza energetica stagionale /$\eta_{s,c}$		7,1	7,0	7,0	6,5
Classe di efficienza energetica stagionale		A++	A++	A++	A++
Carico termico teorico (Pdesignc)(2)	kW	2,6	3,5	4,9	4,9
Consumo energetico annuo indicativo(3) (QCE)	kWh/a	128	175	245	264
Riscaldamento (stagione media)					
Capacità Std (Min~Max)(1)	kW	3,2 (1,3~4,0)	3,7 (1,3~5,0)	5,0 (1,5~7,1)	5,5 (1,5~6,5)
Assorbimento Std(1)	kW	0,80	0,98	1,43	1,43
COP		4,00	3,78	3,50	3,50
SCOP: Efficienza energetica stagionale/$\eta_{s,c}$		4,35	4,35	4,40	4,10
Classe di efficienza energetica stagionale		A+	A+	A+	A+
Carico termico teorico (Pdesignh)(2)	kW	3	3	3,5	3,5
Consumo energetico annuo indicativo(3) (QHE)	kWh/a	966	966	1114	1195
Unità Interna					
Dimensioni (LxAxP)	mm	700x630x220	700x630x220	700x630x220	700x630x220
Peso	Kg	15	15	15	15
Aria trattata (Max)	m³/min	10	10	12	12
Capacità di Deumidificazione	l/hr	0,9	1,2	2	2
Livello Potenza Sonora (Max)	dB(A)	56	55	59	59
Livello Pressione Sonora (Min~Max)	dB(A)	33~40	33~40	35~44	35~44
Unità Esterna					
Dimensioni (LxAxP)	mm	810x580x280	810x580x280	860x670x310	810x580x280
Peso	Kg	34	34	44	36
Livello Potenza Sonora (Max)	dB(A)	51	51	53	52
Livello Pressione Sonora (Max)	dB(A)	62	62	64	63
Alimentazione	V, Hz, Ø	220-240/1/50	220-240/1/50	220-240/1/50	220-240/1/50
Intervallo di funzionamento (Raffreddamento)	°C	-15°~+52°	-15°~+52°	-15°~+52°	-15°~+48°
Intervallo di funzionamento (Riscaldamento)	°C	-20°~+24°	-20°~+24°	-20°~+24°	-15°~+24°
Dati installativi					
Tubazioni liquido/gas	Ø mm (in)	6,35/9,52 (1/4"/3/8")	6,35/9,52 (1/4"/3/8")	6,35/12,7 (1/4"/1/2")	6,35/12,7 (1/4"/1/2")
Lunghezza tubazioni Max	m	30	30	50	40
Dislivello max (U. Interna/U. Esterna)	m	15	15	30	30
Precarica di fabbrica	Kg	0,87	0,87	1,2	1,08
Precarica di fabbrica	TCO_2Eq	0,587	0,587	0,810	0,729
Lunghezza tubazioni Max senza aggiunta di refrigerante	m	5	5	5	5
Carica aggiuntiva refrigerante	g/m	15	15	15	15
Corrente nominale Raff./Risc.	A	2,6/3,3	3,9/4,4	5,7/6,2	6,4/6,2
Massima corrente assorbita	A	6,7	6,7	13,5	13,5
Collegamenti elettrici			• Alimentazione principale u. esterna • Collegamento U.E./U.I.:3 + terra		
Refrigerante					
Tipo Refrigerante(4)		R32	R32	R32	R32
GWP: potenziale di risc. globale del refrigerante utilizzato		675	675	675	675

(1) Condizioni di test (raffreddamento): temperatura aria interna 27°C (bulbo secco)/19°C (bulbo umido); temperatura aria esterna 35°C (bulbo secco)/24°C (bulbo umido). Condizioni di test (riscaldamento): temperatura aria interna 20°C (bulbo secco)/15°C (bulbo umido); temperatura aria esterna 7°C (bulbo secco)/6°C (bulbo umido).
(2) Pdesignc = Carico termico teorico in raffreddamento misurato con temperatura esterna pari a 35°C (bulbo secco)/24°C (bulbo umido) e temperatura interna pari a 27°C (bulbo secco)/19°C (bulbo umido); Pdesignh = Carico termico teorico in riscaldamento misurato con temperatura esterna pari a -10°C (bulbo secco)/-11°C (bulbo umido) e temperatura interna pari a 20°C (bulbo secco)/15°C (bulbo umido)
(3) Consumo di energia in base ai risultati di prove standard. Il consumo effettivo dipende dalle modalità di utilizzo dell'apparecchio e dal luogo in cui è installato.
(4) La perdita di refrigerante contribuisce al cambiamento climatico. In caso di rilascio nell'atmosfera, i refrigeranti con un potenziale di riscaldamento globale (GWP) più basso contribuiscono in misura minore al riscaldamento globale rispetto a quelli con un GWP più elevato. Questo apparecchio contiene un fluido refrigerante con un GWP di 2088 (R410A)/675 (R32). Se 1 Kg di questo fluido refrigerante fosse rilasciato nell'atmosfera, quindi, l'impatto sul riscaldamento globale sarebbe 2088/675 volte più elevato rispetto a 1 Kg di CO_2 , per un periodo di 100 anni. In nessun caso l'utente deve cercare di intervenire sul circuito refrigerante o di disassemblare il prodotto. In caso di necessità occorre sempre rivolgersi a personale qualificato.

COLONNA

AUF140UR4RMPA

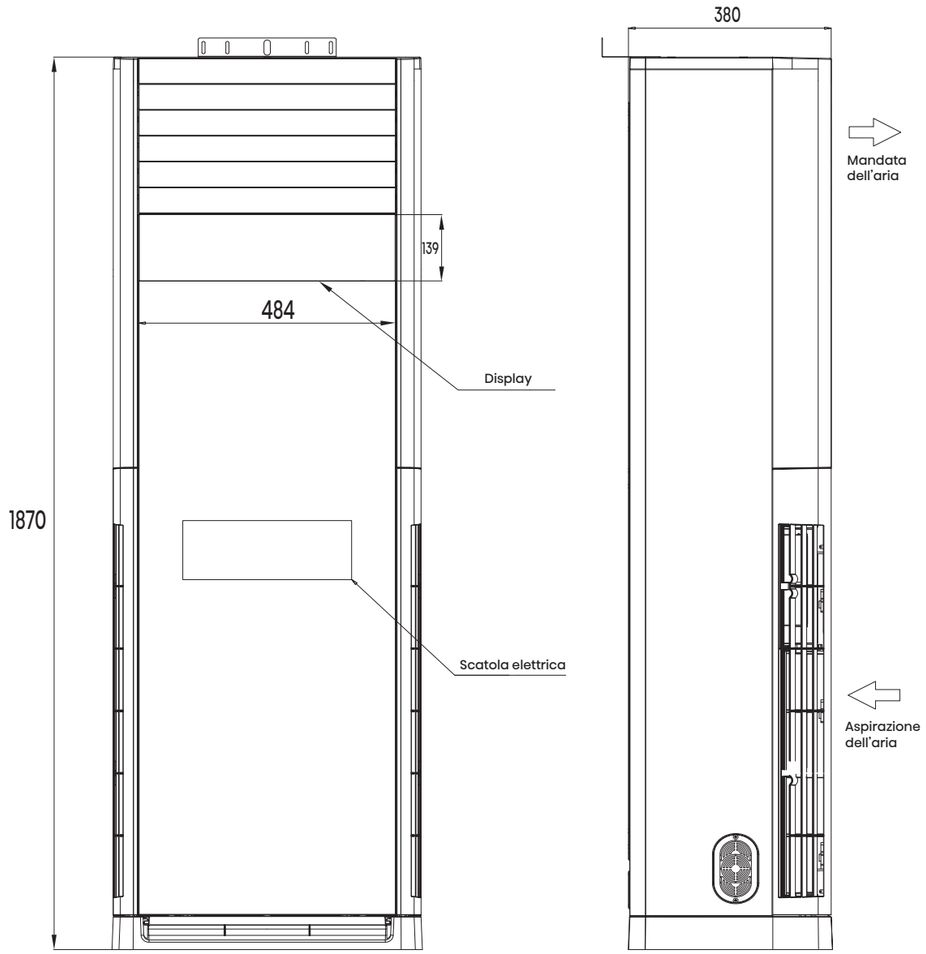

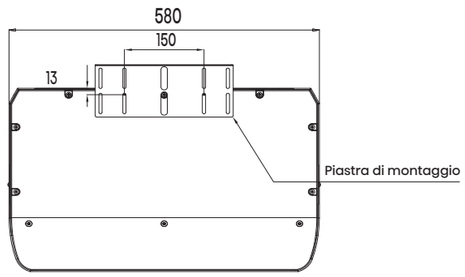

4D Airflow | Comando cablato (optional) | Sleep Mode | I Feel | Garanzia 3+5

Incentivi		50%
Unità Interna		AUF140UR4RMPA
Unità Esterna		AUW140U6RT
Raffreddamento		
Capacità Std (Min~Max)(1)	kW	14,0 (3,3~14,5)
Assorbimento Std(1)	kW	5
EER		3
SEER: Efficienza energetica stagionale /$\eta_{s,c}$		231%
Classe di efficienza energetica stagionale		-
Carico termico teorico (Pdesignc)(2)	kW	14
Consumo energetico annuo indicativo(3) (QCE)	kWh/a	-
Riscaldamento (stagione media)		
Capacità Std (Min~Max)(1)	kW	14,5 (3,0~15,0)
Assorbimento Std(1)	kW	4,1
COP		3,54
SCOP: Efficienza energetica stagionale/$\eta_{s,c}$		146%
Classe di efficienza energetica stagionale		-
Carico termico teorico (Pdesignh)(2)	kW	9,5
Consumo energetico annuo indicativo(3) (QHE)	kWh/a	-
Unità Interna		
Dimensioni (LxAxP)	mm	580x1870x380
Peso	Kg	52
Aria trattata (Max)	m³/min	29,16
Capacità di Deumidificazione	l/hr	5
Livello Potenza Sonora (Max)	dB(A)	64
Livello Pressione Sonora (Min~Max)	dB(A)	44~52
Unità Esterna		
Dimensioni (LxAxP)	mm	950x1050x340
Peso	Kg	85
Livello Potenza Sonora (Max)	dB(A)	76
Livello Pressione Sonora (Max)	dB(A)	62
Alimentazione	V, Hz, Ø	380~415/3/50
Intervallo di funzionamento (Raffreddamento)	°C	-15°~+48°
Intervallo di funzionamento (Riscaldamento)	°C	-15°~+24°
Dati installativi		
Tubazioni liquido/gas	Ø mm (in)	9,52/15,88 (3/8"/5/8")
Lunghezza tubazioni Max	m	50
Dislivello max (U. Interna/U. Esterna)	m	30
Precarica di fabbrica	Kg	2,5
Precarica di fabbrica	TCO_2Eq	1,69
Lunghezza tubazioni Max senza aggiunta di refrigerante	m	5
Carica aggiuntiva refrigerante	g/m	28
Corrente nominale Raff./Risc.	A	8,8/7,3
Massima corrente assorbita	A	11,6
Collegamenti elettrici		• Alimentazione principale u. esterna • Collegamento U.E./U.I.:3 + terra
Refrigerante		
Tipo Refrigerante(4)		R32
GWP: potenziale di risc. globale del refrigerante utilizzato		675

(1) Condizioni di test (raffreddamento): temperatura aria interna 27°C (bulbo secco)/19°C (bulbo umido); temperatura aria esterna 35°C (bulbo secco)/24°C (bulbo umido). Condizioni di test (riscaldamento): temperatura aria interna 20°C (bulbo secco)/15°C (bulbo umido); temperatura aria esterna 7°C (bulbo secco)/6°C (bulbo umido).
(2) Pdesignc = Carico termico teorico in raffreddamento misurato con temperatura esterna pari a 35°C (bulbo secco)/24°C (bulbo umido) e temperatura interna pari a 27°C (bulbo secco)/19°C (bulbo umido); Pdesignh = Carico termico teorico in riscaldamento misurato con temperatura esterna pari a -10°C (bulbo secco)/-11°C (bulbo umido) e temperatura interna pari a 20°C (bulbo secco)/15°C (bulbo umido)
(3) Consumo di energia in base ai risultati di prove standard. Il consumo effettivo dipende dalle modalità di utilizzo dell'apparecchio e dal luogo in cui è installato.
(4) La perdita di refrigerante contribuisce al cambiamento climatico. In caso di rilascio nell'atmosfera, i refrigeranti con un potenziale di riscaldamento globale (GWP) più basso contribuiscono in misura minore al riscaldamento globale rispetto a quelli con un GWP più elevato. Questo apparecchio contiene un fluido refrigerante con un GWP di 2088 (R410A)/675 (R32). Se 1 Kg di questo fluido refrigerante fosse rilasciato nell'atmosfera, quindi, l'impatto sul riscaldamento globale sarebbe 2088/675 volte più elevato rispetto a 1 Kg di CO_2, per un periodo di 100 anni. In nessun caso l'utente deve cercare di intervenire sul circuito refrigerante o di disassemblare il prodotto. In caso di necessità occorre sempre rivolgersi a personale qualificato.

UNITÀ ESTERNE

Flessibilità di installazione

I climatizzatori della linea commerciale possono essere installati nei siti con tubazioni lunghe fino a 75 m e dislivelli fino a 30 m.

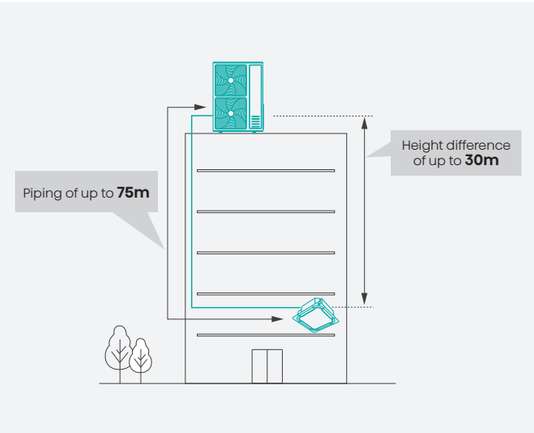

Controllo del livello di carica refrigerante

Nel caso in cui il livello di carica del refrigerante dovesse scendere sotto un determinato livello, il climatizzatore andrebbe in allarme e smetterebbe di funzionare per garantire la sicurezza degli utenti e della macchina stessa.

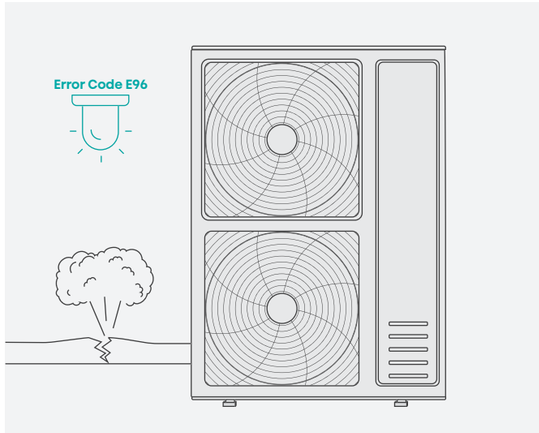

Efficienza a basse temperature

Le nuove unità esterne operano in raffrescamento in un intervallo di temperatura compreso tra -15° e 52°C e in riscaldamento in un intervalo compreso tra -20° - 24°C.

Fare riferimento alle tabelle tecniche con i dettagli per modello

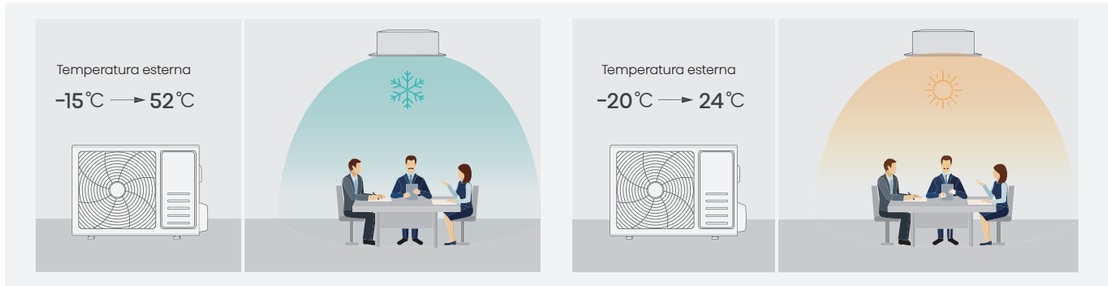

FULL DC

Compressore DC Inverter, motore DC Inverter su entrambe le unità (interna ed esterna) e valvola di espansione elettronica a corrente continua per garantire bassa rumorosità ed elevata efficienza non solo a pieno carico, ma anche a carico parziale.

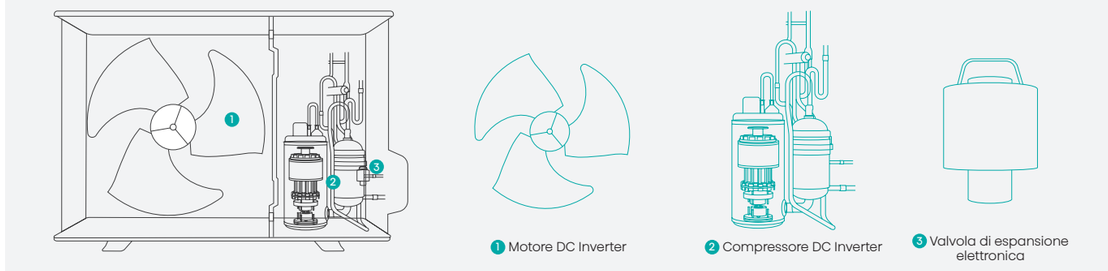

Flessibilità di installazione

È possibile selezionare la direzione delle tubazioni (frontale, posteriore, laterale o dal basso). Per unità esterne >= 10.5kW

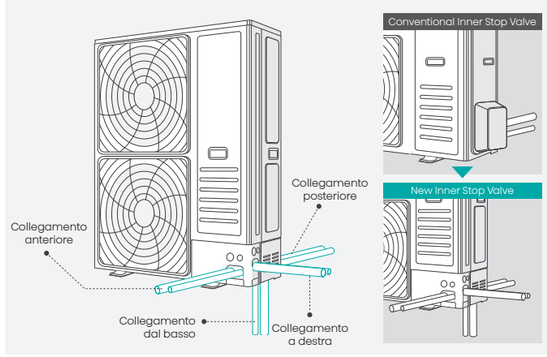

Parametri installativi Serie Turbo	Capacità	Unità	26 35	52	71 105	125 140	200 250
Unità interna / Lunghezza tubazioni / Dislivello / Unità esterna	Lunghezza (Max)	m	30	50	50	60	75
	Dislivello	m	15	30	30	30	30
	Carica aggiuntiva refrigerante	g/m	15	15	35	35	35

UNITÀ ESTERNE

AUW26U4RS8
AUW35U4RS8
AUW52U4RS7

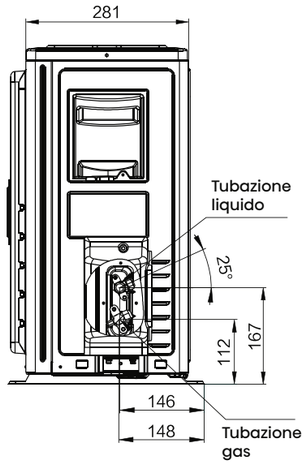

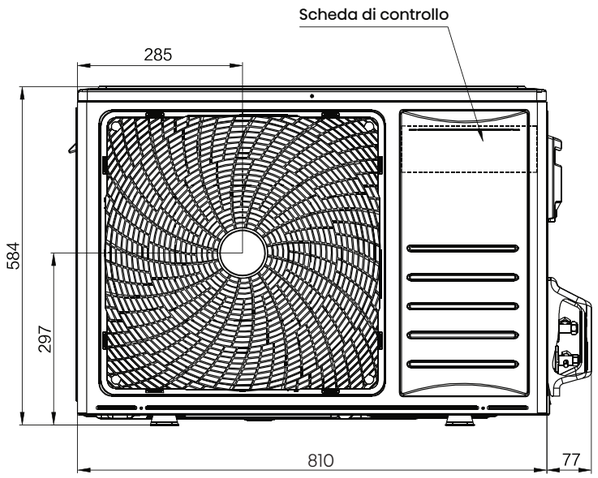

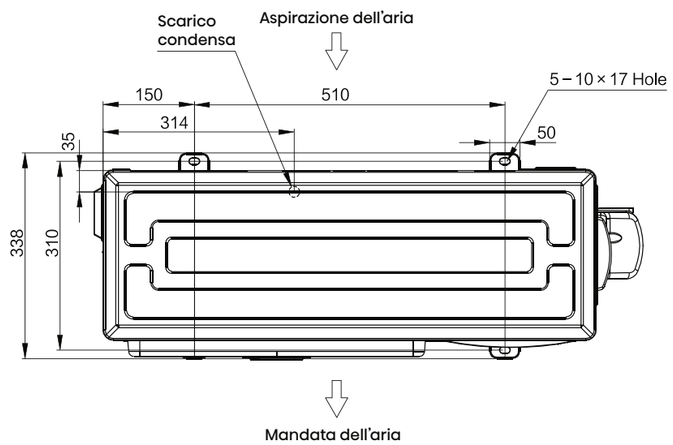

UNITÀ ESTERNE

AUW52U4RJ8
AUW71U4RJ7

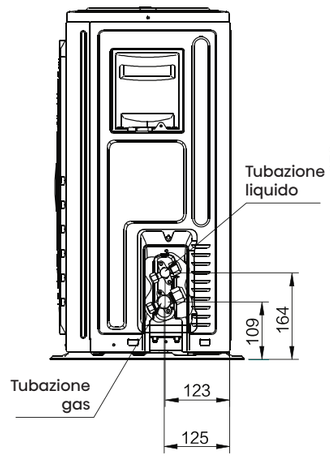

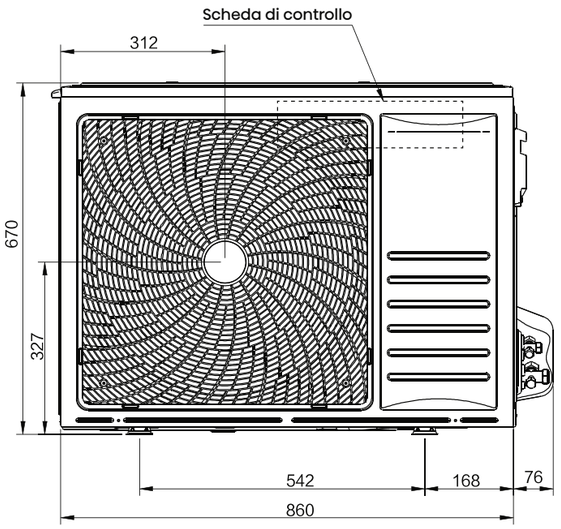

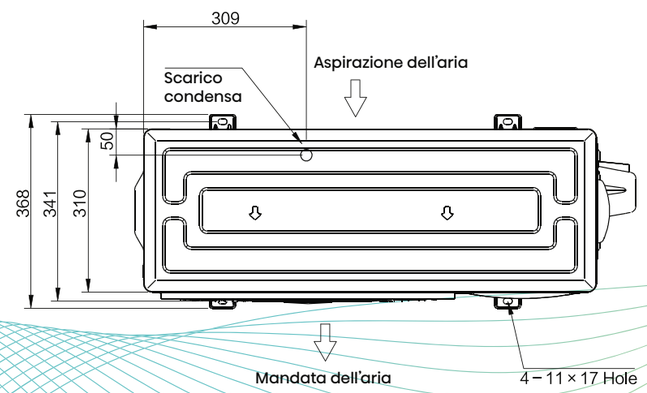

UNITÀ ESTERNE

AUW71U4RK8
AUW105U4RK7

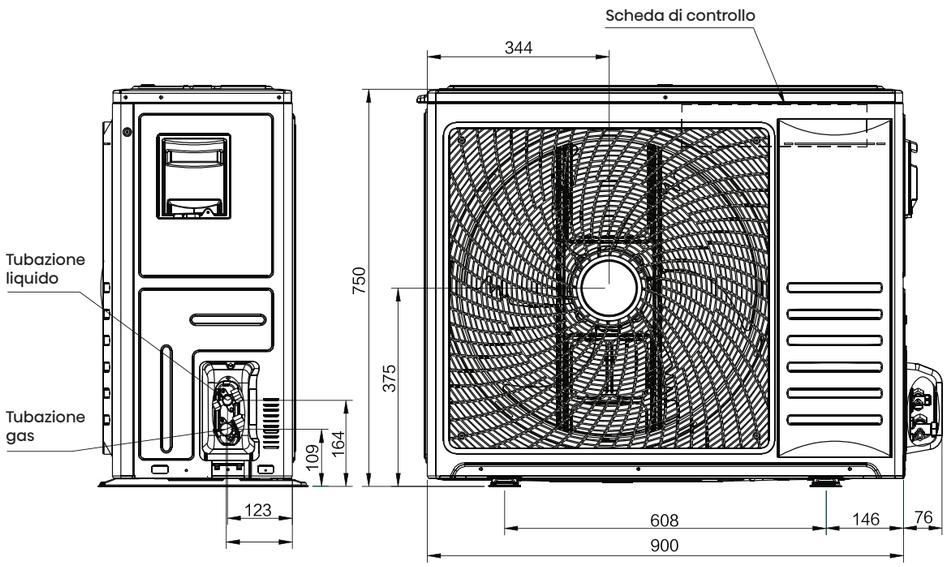

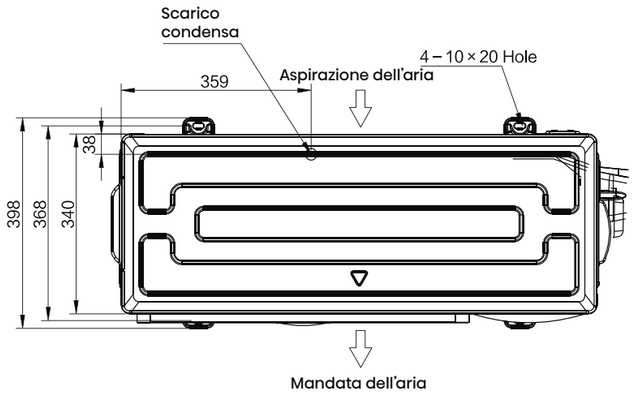

UNITÀ ESTERNE

AUW105U6RN8
AUW125U6RN8
AUW140U6RN8

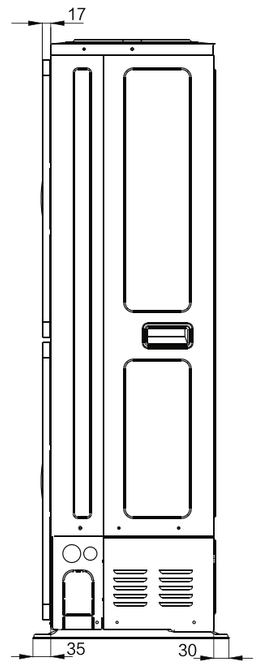

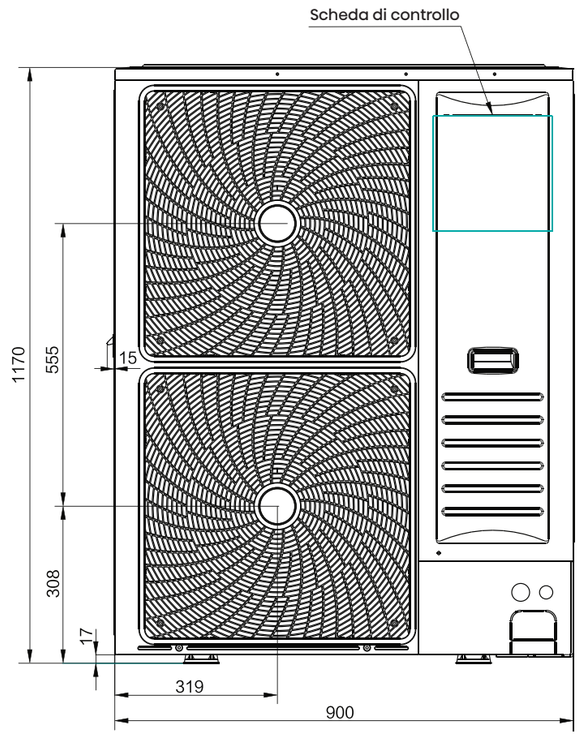

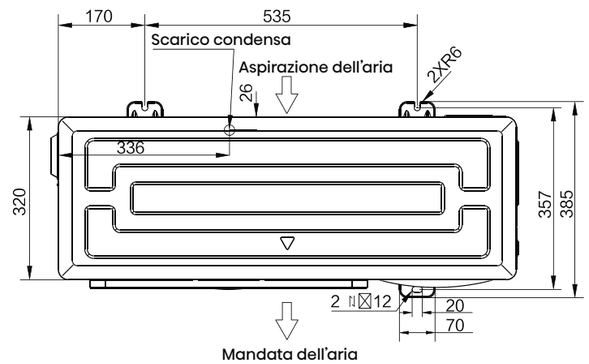

UNITÀ ESTERNE

AUW175U6RP4

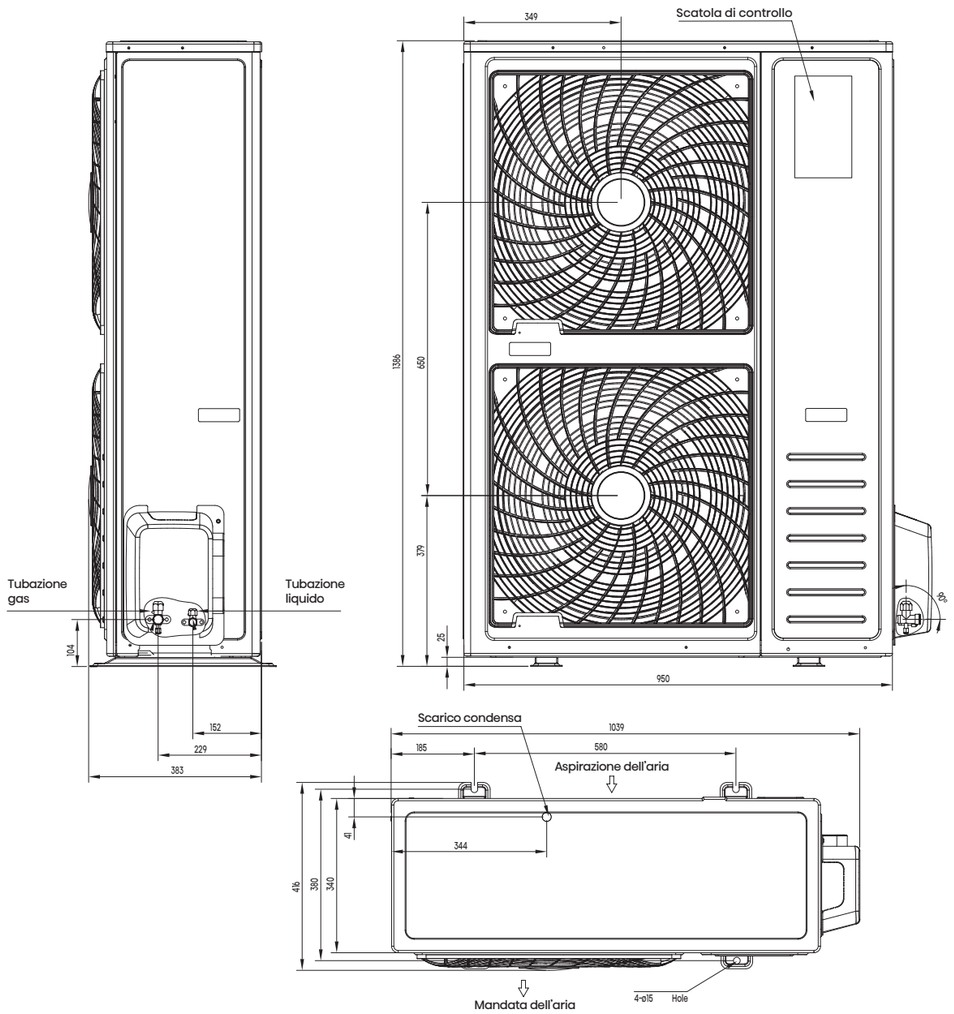

UNITÀ ESTERNE

AUW200U6RZ8
AUW250U6RZ8

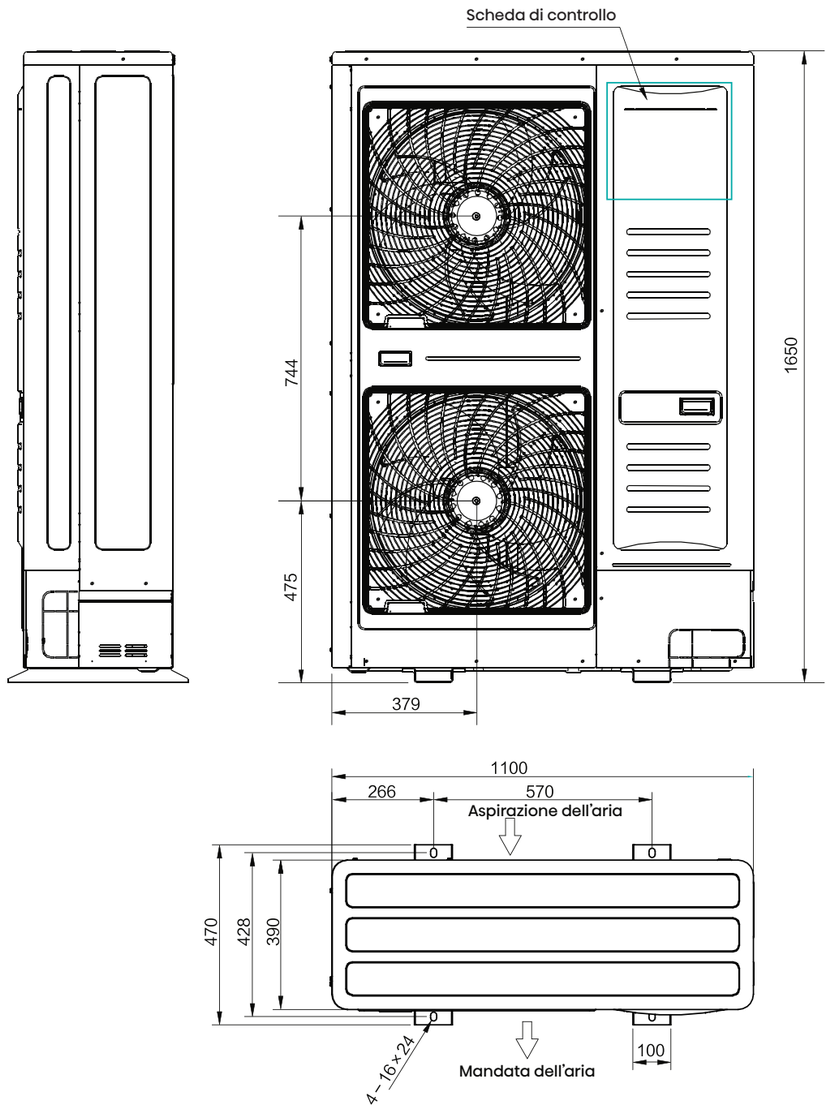

SISTEMI DI CONTROLLO E ACCESSORI

Comando Cablato

YXE-C01U1(E)
Comando cablato con ricevitore per sistemi residenziali (monosplit e multisplit) e sistemi commerciali (monosplit)

Comando Cablato Semplificato

YXE-E01U(E)

Comando Centralizzato

YJE- C01T(E)
Comando centralizzato per sistemi residenziali (monosplit e multisplit) e sistemi commerciali (monosplit)

Kit Wi-Fi

AEH-W4GX
Modulo Wi-Fi per gestione tramite APP Connect Life

Ricevitore per comando remoto

R-A01Z(E)
Per modelli canalizzabili

Pompa sollevamento condensa

P-16
Per modelli canalizzabili

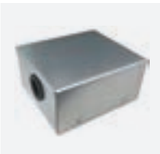

H-Link Adapter

HCPC-H3C

12v DC output kit

HS 2089912

Hi-Nano

Kit Hi-Nano per serie commerciale

Modulo interfaccia

B544(E)
Modulo interfaccia per BACnet, Modbus, Sistemi multi commerciali

Esempio

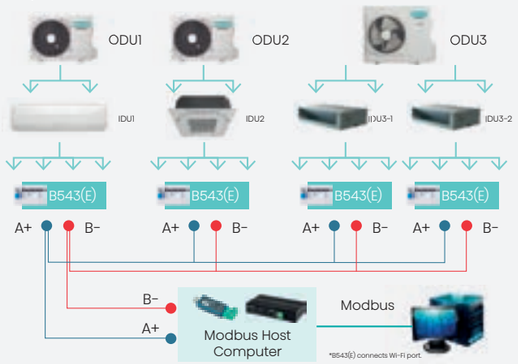

Diagramma sistema centralizzato

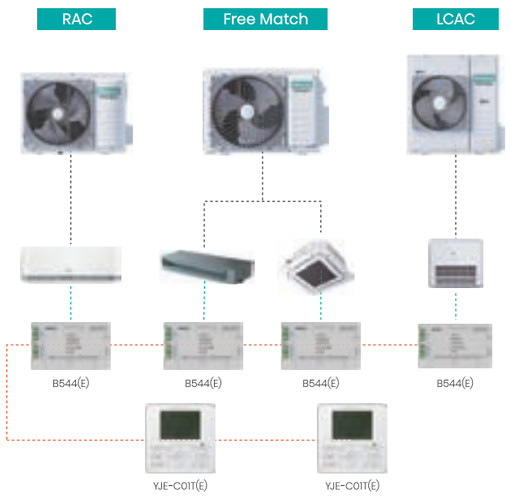

U-Art communication protocol. The maximal quantity of controller is 16 in one same system.

RS485 & BACnet protocol.

YJE-C01T(E) The maximal quantity of centralized controller is 2.

Modello	YXE-E01U1(E)	YXE-C01U1(E)	YJE-C01T(E)
Funzioni principali			
Numero massimo di unità interne collegabili	1	1	16
Modalità	•	•	•
Impostazione temperatura	•	•	•
Timer	•	•	•
Funzione Sleep	•	•	•
Programmazione settimanale	-	•	•
Display codici di errore	•	•	•
Ricevitore telecomando	•	•	-
Indicatore pulizia filtro	•	•	•
Timer pulizia filtro	•	•	•
°C/F	•	•	•
Orologio	-	•	•
Controllo centralizzato	-	-	•
I Feel	•	•	•
Regolazione del flusso d'aria	•	•	•
Impostazione della pressione statica	•	•	•
Impostazione On-Off	•	•	•
Riavvio automatico	•	•	•
Dimmer	•	•	•
Oscillazione verticale	•	•	•
Oscillazione orizzontale	•	•	•
Altre caratteristiche			
Schermo LCD	•	•	•
Dimensione: 86x86x15 cm	•	-	-
Dimensione: 120x120x20 cm	-	•	•
Alimentazione DC 12-17V	•	•	-
Alimentazione AC 175-264V	-	-	•
Distanza dall'unità interna	40 m	40 m	40 m
BACnet	-	-	•

SISTEMI TWIN, TRIPLE, QUADRI

I nuovi sistemi Twin, Triple e Quadri rispondono all'esigenza di climatizzazione di open space di medie e grandi dimensioni. A una sola unità esterna è possibile collegare fino a 4 unità interne che funzionano contemporaneamente con un unico comando cablato.

MAXISPLIT 1:2

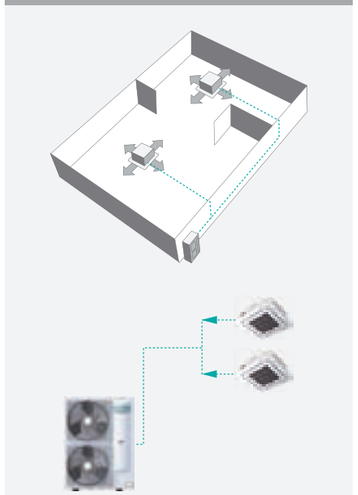

MAXISPLIT 1:3

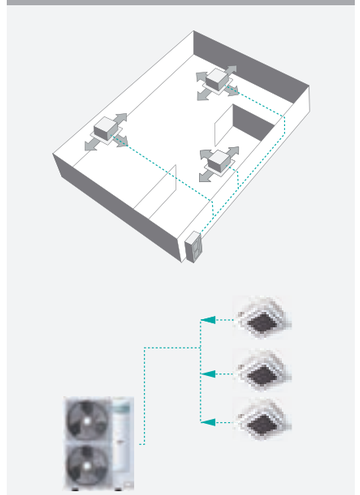

MAXISPLIT 1:4

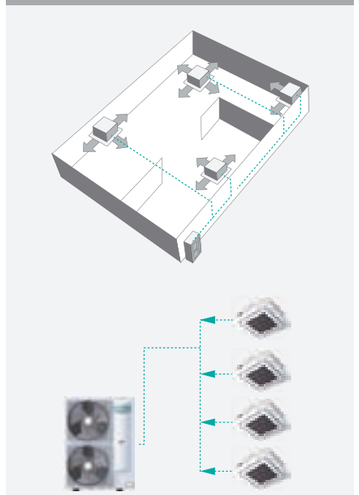

Parametri d'installazione

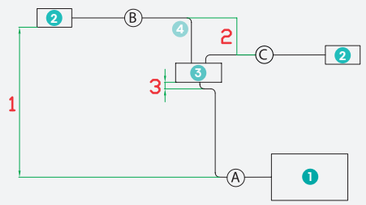

1 Unità esterna
2 Unità interna
3 Giunto di distribuzione
4 Curve: 15 max
(8 curve per ogni combinazione |B+C||B+D||C+D|, e 15 in tutto)

A: Tubazione principale
B/C/D: Derivazioni
|A+B+C+D|: 50m max
|B+C||B+D||C+D|: 8m max
1: 30m max
2: 1m max
3: 0,5m min

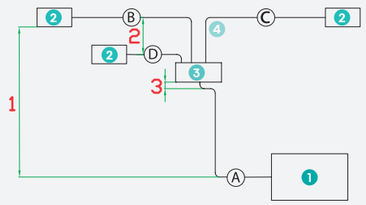

1 Unità esterna
2 Unità interna
3 Giunto di distribuzione
4 Curve: 15 max
(8 curve per ogni combinazione |B+C||B+D||C+D|, e 15 in tutto)

A: Tubazione principale
B/C/D: Derivazioni
|A+B+C+D|: 50m max
|B+C||B+D||C+D|: 8m max
1: 30m max
2: 1m max
3: 0,5m min

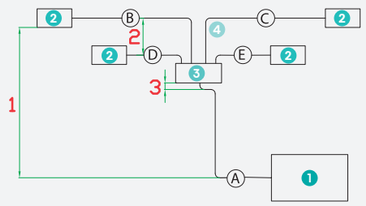

1 Unità esterna
2 Unità interna
3 Giunto di distribuzione
4 Curve: 15 max
(8 curve per ogni combinazione |B+C||B+D||C+D|, e 15 in tutto)

A: Tubazione principale
B/C/D: Derivazioni
|A+B+C+D|: 50m max
|B+C||B+D||C+D|: 8m max
1: 30m max
2: 1m max
3: 0,5m min

Turbo Inverter R32 Tabella combinazioni		Unità interne								
		2,6 kW/1P	3,5 kW/1P	5,2 kW/1P	7,1 kW/1P	10,5 kW/3P	12,5 kW/3P	14,0 kW/3P	20,0 kW/3P	25,0 kW/3P
Cassette Compatte	2,6 kW	1				3				6
	3,5 kW		1			3	4	4		6
	5,2 kW			1		2	3	3	5	5
Cassette	7,1 kW			D	1		2	2	3	3
	10,5 kW				D	1			2	2
	12,5 kW					D	1		2	2
	14,0 kW					D		1	2	2
Canalizzabile Slim	2,6 kW	1				3			5	5
	3,5 kW		1			3	3	3	5	5
	5,2 kW			1		2	2	2		4
Canalizzabile MSP	7,1 kW			D	1		2	2	3	3
Canalizzabile HSP	10,5 kW				D	1				2
	12,5 kW					D	1		2	2
	14,0 kW					D		1	2	2
Console	2,6 kW	1				3				6
	3,5 kW		1			3	4	4		6
	5,2 kW			1		2	3	3		5
Soffitto/Pavimento	7,1 kW				1	2	2	2	3	3
	10,5 kW					1			2	2
	12,5 kW					D	1		2	2
	14,0 kW					D		1	2	2

Note:

1: Mono
2: Twin
3: Triple
4: Quadruple, or Double Triple
5: Quintuple
6: Sextuple, or Double Triple
D: Deep Cool

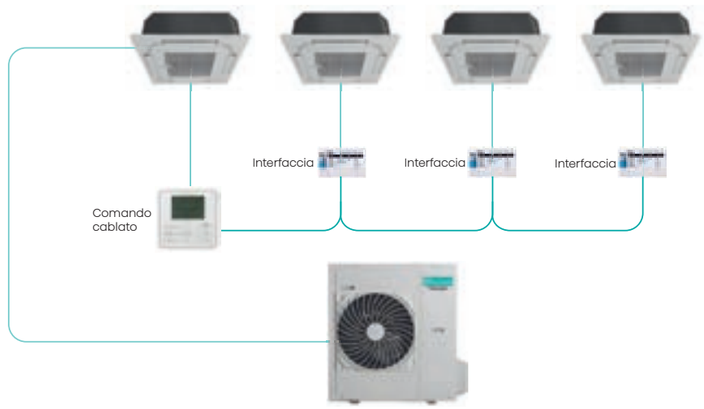

CASSETTA (2,6 kW)

I modelli a cassetta sono forniti con comando remoto.

		TRIPLE	SEXTUPLE	SEXTUPLE
Unità Interna		**ACT26UR4RCC8 x 3 U.I.**	**ACT26UR4RCC8 x 6 U.I.**	**ACT26UR4RCC8 x 6 U.I.**
Unità Esterna		**AUW105U6RN8**	**AUW200U6RZ8**	**AUW250U6RZ8**
Pannello		**PE-QEA-LD x 3**	**PE-QEA-LD x 6**	**PE-QEA-LD x 6**
Raffreddamento				
Capacità nominale	kW	10,0	19,0	23,0
Capacità Min~Max (1)	kW	2,7~12,0	7,0~23,5	7,5~24,5
Assorbimento nominale	kW	2,7	6,5	10
EER	-	3,70	2,90	2,30
SEER: Efficienza energetica stagionale	-	7,00	6,00	5,90
$\eta_{s,c}$	100%	330%	237%	233%
Classe di efficienza energetica stagionale	-	A++	-	-
Carico termico teorico (Pdesignc) (2)	kW	10,0	19,0	23,0
Consumo energetico annuo indicativo (3) (QCE)	kWh/a	500	1108	1364
Riscaldamento (stagione media)				
Capacità nominale	kW	11,0	22,0	25,0
Capacità Min~Max (1)	kW	2,7~13,0	6,0~25,0	6,5~27,5
Assorbimento nominale	kW	2,895	5,946	7,353
COP	-	3,80	3,70	3,40
SCOP: Efficienza energetica stagionale	-	4,40	4,00	4,00
$\eta_{s,h}$	100%	207%	157%	157%
Classe di efficienza energetica stagionale	-	A+	-	-
Carico termico teorico (Pdesignh) (2)	kW	8,0	17,0	17,0
Consumo energetico annuo indicativo (3) (QHE)	kWh/a	2545	5950	5950
Unità Interna				
Dimensioni (LxAxP)	mm	570x215x570	570x215x570	570x215x570
Peso	Kg	15.5	15.5	15.5
Aria trattata (max)	m³/min	10	10	10
Livello Potenza Sonora	dB(A)	54	54	54
Livello Pressione Sonora (Min-max)	dB(A)	30~38	30~38	30~38
Dimensioni Pannello (LxAxP)	mm	620x40x620	620x40x620	620x40x620
Peso Pannello	Kg	2.6	2.6	2.6
Unità Esterna				
Dimensioni (LxAxP)	mm	900x1170x320	1100x1650x390	1100x1650x390
Peso	Kg	81.0	140.0	140.0
Livello Potenza Sonora	dB(A)	68	76	76
Livello Pressione Sonora (Min-max)	dB(A)	57	61	61
Alimentazione	V, Hz, Ø	380~415/50&60/3	380~415/50&60/3	380~415/50&60/3
Intervallo di funzionamento (Raffreddamento)	°C	-15°~+52°	-15°~+50°	-15°~+50°
Intervallo di funzionamento (Riscaldamento)	°C	-20°~+24°	-20°~+24°	-20°~+24°
Dati installativi				
Tubazioni liquido/gas	Ø mm (in)	9,52/15,88 (3/8"/5/8")	9,52/22,22 (3/8"/7/8")	9,52/22,22 (3/8"/7/8")
Lunghezza tubazioni Max	m	50	75	75
Dislivello max (U. Interna/U. Esterna)	m	30	30	30
Precarica di fabbrica	Kg	2,72	4,6	4,6
Precarica di fabbrica	TCO_2Eq	1,84	3,11	3,11
Lunghezza tubazioni Max senza aggiunta di refrigerante	m	7,5	7,5	7,5
Carica aggiuntiva refrigerante	g/m	Fare riferimento al manuale di installazione		
Corrente nominale Raffreddamento	A	6,9	16,8	25,7
Corrente nominale Riscaldamento	A	7,4	15,3	18,9
Corrente massima assorbita	A	9,5	19,0	19,0
Refrigerante				
Tipo Refrigerante (4)	-	R32	R32	R32
GWP: potenziale di risc. globale del refrigerante utilizzato	-	675	675	675

(1) Condizioni di test (raffreddamento): temperatura aria interna 27°C (bulbo secco)/19°C (bulbo umido); temperatura aria esterna 35°C (bulbo secco)/24°C (bulbo umido). Condizioni di test (riscaldamento): temperatura aria interna 20°C (bulbo secco)/15°C (bulbo umido); temperatura aria esterna 7°C (bulbo secco)/6°C (bulbo umido).
(2) Pdesignc = Carico termico teorico in raffreddamento misurato con temperatura esterna pari a 35°C (bulbo secco)/24°C (bulbo umido) e temperatura interna pari a 27°C (bulbo secco)/19°C (bulbo umido); Pdesignh = Carico termico teorico in riscaldamento misurato con temperatura esterna pari a -10°C (bulbo secco)/-11°C (bulbo umido) e temperatura interna pari a 20°C (bulbo secco)/15°C (bulbo umido)
(3) Consumo di energia in base ai risultati di prove standard. Il consumo effettivo dipende dalle modalità di utilizzo dell'apparecchio e dal luogo in cui è installato.
(4) La perdita di refrigerante contribuisce al cambiamento climatico. In caso di rilascio nell'atmosfera, i refrigeranti con un potenziale di riscaldamento globale (GWP) più basso contribuiscono in misura minore al riscaldamento globale rispetto a quelli con un GWP più elevato. Questo apparecchio contiene un fluido refrigerante con un GWP di 2088 (R410A)/675 (R32). Se 1 Kg di questo fluido refrigerante fosse rilasciato nell'atmosfera, quindi, l'impatto sul riscaldamento globale sarebbe 2088/675 volte più elevato rispetto a 1 Kg di CO_2, per un periodo di 100 anni. In nessun caso l'utente deve cercare di intervenire sul circuito refrigerante o di disassemblare il prodotto. In caso di necessità occorre sempre rivolgersi a personale qualificato.

CASSETTA (3,5 kW)

I modelli a cassetta sono forniti con comando remoto.

		TRIPLE	QUADRI	QUADRI	SEXTUPLE	SEXTUPLE
Unità Interna		**ACT35UR4RCC8 x 3 U.I.**	**ACT35UR4RCC8 x 4 U.I.**	**ACT35UR4RCC8 x 4 U.I.**	**ACT35UR4RCC8 x 6 U.I.**	**ACT35UR4RCC8 x 6 U.I.**
Unità Esterna		**AUW105U6RN8**	**AUW125U6RN8**	**AUW140U6RN8**	**AUW200U6RZ8**	**AUW250U6RZ8**
Pannello		**PE-QEA-LD x 3**	**PE-QEA-LD x 4**	**PE-QEA-LD x 4**	**PE-QEA-LD x 6**	**PE-QEA-LD x 6**
Raffreddamento						
Capacità nominale	kW	10,0	12,1	13,5	19,0	23,0
Capacità Min~Max (1)	kW	2,7~12,0	3,8~13,3	4,4~15,4	7,0~23,5	7,5~24,5
Assorbimento nominale	kW	2,70	4,17	4,82	6,55	10,00
EER	-	3,70	2,90	2,98	2,90	2,30
SEER: Efficienza energetica stagionale	-	7,00	6,05	5,90	6,00	5,90
$\eta_{s,c}$	100%	330%	239%	233%	237%	233%
Classe di efficienza energetica stagionale	-	A++	-	-	-	-
Carico termico teorico (Pdesignc) (2)	kW	10,0	12,1	13,5	19,0	23,0
Consumo energetico annuo indicativo (3) (QCE)	kWh/a	500	700	801	1108	1364
Riscaldamento (stagione media)						
Capacità nominale	kW	11,0	13,5	16,0	22,0	25,0
Capacità Min~Max (1)	kW	2,7~13,0	3,30~14,5	3,80~17,0	6,00~25,0	6,50~27,5
Assorbimento nominale	kW	2,90	4,50	5,52	5,95	7,35
COP	-	3,80	3,00	2,90	3,70	3,40
SCOP: Efficienza energetica stagionale	-	4,40	4,10	4,10	4,00	4,00
$\eta_{s,h}$	100%	207%	161%	161%	157%	157%
Classe di efficienza energetica stagionale	-	A+	-	-	-	-
Carico termico teorico (Pdesignh) (2)	kW	8,0	9,0	9,0	17,0	17,0
Consumo energetico annuo indicativo (3) (QHE)	kWh/a	2545	3073	3073	5950	5950
Unità Interna						
Dimensioni (LxAxP)	mm	570x215x570	570x215x570	570x215x570	570x215x570	570x215x570
Peso	Kg	15.5	15.5	15.5	15.5	15.5
Aria trattata (max)	m³/min	10	10	10	10	10
Livello Potenza Sonora	dB(A)	54	54	54	54	54
Livello Pressione Sonora (Min-max)	dB(A)	30~38	30~38	30~38	30~38	30~38
Dimensioni Pannello (LxAxP)	mm	620x40x620	620x40x620	620x40x620	620x40x620	620x40x620
Peso Pannello	Kg	2.6	2.6	2.6	2.6	2.6
Unità Esterna						
Dimensioni (LxAxP)	mm	900x1170x320	900x1170x320	900x1170x320	1100x1650x390	1100x1650x390
Peso	Kg	81.0	83.0	83.0	140.0	140.0
Livello Potenza Sonora	dB(A)	68	69	70	76	76
Livello Pressione Sonora (Min-max)	dB(A)	57	58	58	61	61
Alimentazione	V, Hz, Ø	380~415/50&60/3	380~415/50&60/3	380~415/50&60/3	380~415/50&60/3	380~415/50&60/3
Intervallo di funzionamento (Raffreddamento)	°C	-15°~+52°	-15°~+52°	-15°~+52°	-15°~+50°	-15°~+50°
Intervallo di funzionamento (Riscaldamento)	°C	-20°~+24°	-20°~+24°	-20°~+24°	-20°~+24°	-20°~+24°
Dati installativi						
Tubazioni liquido/gas	Ø mm (in)	9,52/15,88 (3/8"/5/8")	9,52/15,88 (3/8"/5/8")	9,52/15,88 (3/8"/5/8")	9,52/22,22 (3/8"/7/8")	9,52/22,22 (3/8"/7/8")
Lunghezza tubazioni Max	m	50	60	60	75	75
Dislivello max (U. Interna/U. Esterna)	m	30	30	30	30	30
Precarica di fabbrica	Kg	2,72	3,00	3,00	4,60	4,60
Precarica di fabbrica	TCO_2Eq	1,84	2,03	2,03	3,11	3,11
Lunghezza tubazioni Max senza aggiunta di refrigerante	m	7,5	7,5	7,5	7,5	7,5
Carica aggiuntiva refrigerante	g/m	Fare riferimento al manuale di installazione				
Corrente nominale Raffreddamento	A	6,9	10,7	12,4	16,8	25,7
Corrente nominale Riscaldamento	A	7,4	11,6	14,2	15,3	18,9
Corrente massima assorbita	A	9,5	13,0	13,0	19,0	19,0
Refrigerante						
Tipo Refrigerante (4)	-	R32	R32	R32	R32	R32
GWP: potenziale di risc. globale del refrigerante utilizzato	-	675	675	675	675	675

(1) Condizioni di test (raffreddamento): temperatura aria interna 27°C (bulbo secco)/19°C (bulbo umido); temperatura aria esterna 35°C (bulbo secco)/24°C (bulbo umido). Condizioni di test (riscaldamento): temperatura aria interna 20°C (bulbo secco)/15°C (bulbo umido); temperatura aria esterna 7°C (bulbo secco)/6°C (bulbo umido).
(2) Pdesignc = Carico termico teorico in raffreddamento misurato con temperatura esterna pari a 35°C (bulbo secco)/24°C (bulbo umido) e temperatura interna pari a 27°C (bulbo secco)/19°C (bulbo umido); Pdesignh = Carico termico teorico in riscaldamento misurato con temperatura esterna pari a -10°C (bulbo secco)/-11°C (bulbo umido) e temperatura interna pari a 20°C (bulbo secco)/15°C (bulbo umido)
(3) Consumo di energia in base ai risultati di prove standard. Il consumo effettivo dipende dalle modalità di utilizzo dell'apparecchio e dal luogo in cui è installato.
(4) La perdita di refrigerante contribuisce al cambiamento climatico. In caso di rilascio nell'atmosfera, i refrigeranti con un potenziale di riscaldamento globale (GWP) più basso contribuiscono in misura minore al riscaldamento globale rispetto a quelli con un GWP più elevato. Questo apparecchio contiene un fluido refrigerante con un GWP di 2088 (R410A)/675 (R32). Se 1 Kg di questo fluido refrigerante fosse rilasciato nell'atmosfera, quindi, l'impatto sul riscaldamento globale sarebbe 2088/675 volte più elevato rispetto a 1 Kg di CO_2, per un periodo di 100 anni. In nessun caso l'utente deve cercare di intervenire sul circuito refrigerante o di disassemblare il prodotto. In caso di necessità occorre sempre rivolgersi a personale qualificato.

CASSETTA (5,2 kW)

I modelli a cassetta sono forniti con comando remoto.

		TWIN	TRIPLE	TRIPLE	QUINTUPLE	SEXTUPLE
Unità Interna		**ACT52UR4RCC8 x 2 U.I.**	**ACT52UR4RCC8 x 3 U.I.**	**ACT52UR4RCC8 x 3 U.I.**	**ACT52UR4RCC8 x 5 U.I.**	**ACT35UR4RCC8 x 6 U.I.**
Unità Esterna		**AUW105U6RN8**	**AUW125U6RN8**	**AUW140U6RN8**	**AUW200U6RZ8**	**AUW250U6RZ8**
Pannello		**PE-QEA-LD x 2**	**PE-QEA-LD x 3**	**PE-QEA-LD x 3**	**PE-QEA-LD x 5**	**PE-QEA-LD x 6**
Raffreddamento						
Capacità nominale	kW	10,0	12,1	13,5	19,0	23,0
Capacità Min~Max (1)	kW	2,7 ~12,0	3,8~13,3	4,4~15,4	7,0~23,5	7,5~24,5
Assorbimento nominale	kW	2,70	4,17	4,82	6,55	10,00
EER	-	3,70	2,90	2,80	2,90	2,30
SEER: Efficienza energetica stagionale	-	7,00	6,05	5,90	6,00	5,90
$\eta_{s,c}$	100%	330%	239%	233%	237%	233%
Classe di efficienza energetica stagionale	-	A++	-	-	-	-
Carico termico teorico (Pdesignc) (2)	kW	9,5	12,1	13,5	19,0	23,0
Consumo energetico annuo indicativo (3) (QCE)	kWh/a	500	700	801	1108	1364
Riscaldamento (stagione media)						
Capacità nominale	kW	11,0	13,5	16,0	22,0	25,0
Capacità Min~Max (1)	kW	2,7~13,0	3,30~14,5	3,80~17,0	6,00~25,0	6,50~27,5
Assorbimento nominale	kW	2,90	4,50	5,52	5,95	7,35
COP	-	3,80	3,00	2,90	3,70	3,40
SCOP: Efficienza energetica stagionale	-	4,40	4,10	4,10	4,00	4,00
$\eta_{s,h}$	100%	207%	161%	161%	157%	157%
Classe di efficienza energetica stagionale	-	A+	-	-	-	-
Carico termico teorico (Pdesignh) (2)	kW	8,0	9,0	9,0	17,0	17,0
Consumo energetico annuo indicativo (3) (QHE)	kWh/a	2545	3073	3073	5950	5950
Unità Interna						
Dimensioni (LxAxP)	mm	570x215x570	570x215x570	570x215x570	570x215x570	570x215x570
Peso	Kg	15.5	15.5	15.5	15.5	15.5
Aria trattata (max)	m³/min	11,67	11,67	11,67	11,67	11,67
Livello Potenza Sonora	dB(A)	57	57	57	57	57
Livello Pressione Sonora (Min-max)	dB(A)	34~42	34~42	34~42	34~42	34~42
Dimensioni Pannello (LxAxP)	mm	620x40x620	620x40x620	620x40x620	620x40x620	620x40x620
Peso Pannello	Kg	2.6	2.6	2.6	2.6	2.6
Unità Esterna						
Dimensioni (LxAxP)	mm	900x1170x320	900x1170x320	900x1170x320	1100x1650x390	1100x1650x390
Peso	Kg	81.0	83.0	83.0	140.0	140.0
Livello Potenza Sonora	dB(A)	68	69	70	76	76
Livello Pressione Sonora (Min-max)	dB(A)	57	58	58	61	61
Alimentazione	V, Hz, Ø	380~415/50&60/3	380~415/50&60/3	380~415/50&60/3	380~415/50&60/3	380~415/50&60/3
Intervallo di funzionamento (Raffreddamento)	°C	-15°~+52°	-15°~+52°	-15°~+52°	-15°~+50°	-15°~+50°
Intervallo di funzionamento (Riscaldamento)	°C	-20°~+24°	-20°~+24°	-20°~+24°	-20°~+24°	-20°~+24°
Dati installativi						
Tubazioni liquido/gas	Ø mm (in)	9,52/15,88 (3/8"/5/8")	9,52/15,88 (3/8"/5/8")	9,52/15,88 (3/8"/5/8")	9,52/22,22 (3/8"/7/8")	9,52/22,22 (3/8"/7/8")
Lunghezza tubazioni Max	m	50	60	60	75	75
Dislivello max (U. Interna/U. Esterna)	m	30	30	30	30	30
Precarica di fabbrica	Kg	2,72	3,00	3,00	4,60	4,60
Precarica di fabbrica	TCO_2Eq	1,84	2,03	2,03	3,11	3,11
Lunghezza tubazioni Max senza aggiunta di refrigerante	m	7,5	7,5	7,5	7,5	7,5
Carica aggiuntiva refrigerante	g/m	Fare riferimento al manuale di installazione				
Corrente nominale Raffreddamento	A	6,9	10,7	12,4	16,8	25,7
Corrente nominale Riscaldamento	A	7,4	11,6	14,2	15,3	18,9
Corrente massima assorbita	A	9,5	13,0	13,0	19,0	19,0
Refrigerante						
Tipo Refrigerante (4)	-	R32	R32	R32	R32	R32
GWP: potenziale di risc. globale del refrigerante utilizzato	-	675	675	675	675	675

(1) Condizioni di test (raffreddamento): temperatura aria interna 27°C (bulbo secco)/19°C (bulbo umido); temperatura aria esterna 35°C (bulbo secco)/24°C (bulbo umido). Condizioni di test (riscaldamento): temperatura aria interna 20°C (bulbo secco)/15°C (bulbo umida); temperatura aria esterna 7°C (bulbo secco)/6°C (bulbo umido).
(2) Pdesignc = Carico termico teorico in raffreddamento misurato con temperatura esterna pari a 35°C (bulbo secco)/24°C (bulbo umido) e temperatura interna pari a 27°C (bulbo secco)/19°C (bulbo umido); Pdesignh = Carico termico teorico in riscaldamento misurato con temperatura esterna pari a -10°C (bulbo secco)/-11°C (bulbo umido) e temperatura interna pari a 20°C (bulbo secco)/15°C (bulbo umido)
(3) Consumo di energia in base ai risultati di prove standard. Il consumo effettivo dipende dalle modalità di utilizzo dell'apparecchio e dal luogo in cui è installato.
(4) La perdita di refrigerante contribuisce al cambiamento climatico. In caso di rilascio nell'atmosfera, i refrigeranti con un potenziale di riscaldamento globale (GWP) più basso contribuiscono in misura minore al riscaldamento globale rispetto a quelli con un GWP più elevato. Questo apparecchio contiene un fluido refrigerante con un GWP di 2088 (R410A)/675 (R32). Se 1 Kg di questo fluido refrigerante fosse rilasciato nell'atmosfera, quindi, l'impatto sul riscaldamento globale sarebbe 2088/675 volte più elevato rispetto a 1 Kg di CO_2, per un periodo di 100 anni. In nessun caso l'utente deve cercare di intervenire sul circuito refrigerante o di disassemblare il prodotto. In caso di necessità occorre sempre rivolgersi a personale qualificato.

CASSETTA (7,1 kW)

I modelli a cassetta sono forniti con comando remoto.

		TWIN	TWIN	TRIPLE	TRIPLE
Unità Interna		**ACT71UR4RJC8 x 2 U.I.**	**ACT71UR4RJC8 x 2 U.I.**	**ACT71UR4RJC8 x 3 U.I.**	**ACT71UR4RJC8 x 3 U.I.**
Unità Esterna		**AUW125U6RN8**	**AUW140U6RN8**	**AUW200U6RZ8**	**AUW250U6RZ8**
Pannello		**PE-QFA-CD x 2**	**PE-QFA-CD x 2**	**PE-QFA-CD x 3**	**PE-QFA-CD x 3**
Raffreddamento					
Capacità nominale	kW	12,1	13,5	19,0	23,0
Capacità Min~Max (1)	kW	3,8~13,3	4,4~15,4	7,0~23,5	7,5~24,5
Assorbimento nominale	kW	4,17	4,82	6,55	10,00
EER	-	2,90	2,80	2,90	2,30
SEER: Efficienza energetica stagionale	-	6,05	5,90	6,00	5,90
$\eta_{s,c}$	100%	239%	233%	237%	233%
Classe di efficienza energetica stagionale	-	-	-	-	-
Carico termico teorico (Pdesignc) (2)	kW	12,1	13,5	19,0	23,0
Consumo energetico annuo indicativo (3) (QCE)	kWh/a	700	801	1108	1364
Riscaldamento (stagione media)					
Capacità nominale	kW	13,5	16,0	22,0	25,0
Capacità Min~Max (1)	kW	3,3~14,5	3,80~17,0	6,00~25,0	6,50~27,5
Assorbimento nominale	kW	4,50	5,52	5,95	7,35
COP	-	3,00	2,90	3,70	3,40
SCOP: Efficienza energetica stagionale	-	4,10	4,10	4,00	4,00
$\eta_{s,h}$	100%	161%	161%	157%	157%
Classe di efficienza energetica stagionale	-	-	-	-	-
Carico termico teorico (Pdesignh) (2)	kW	9,0	9,0	17,0	17,0
Consumo energetico annuo indicativo (3) (QHE)	kWh/a	3073	3073	5950	5950
Unità Interna					
Dimensioni (LxAxP)	mm	840x236x840	840x236x840	840x236x840	840x236x840
Peso	Kg	23.0	23.0	23.0	23.0
Aria trattata (max)	m³/min	20	20	20	20
Livello Potenza Sonora	dB(A)	54	54	54	54
Livello Pressione Sonora (Min-max)	dB(A)	37~40	37~40	37~40	37~40
Dimensioni Pannello (LxAxP)	mm	950x50x950	950x50x950	950x50x950	950x50x950
Peso Pannello	Kg	6.5	6.5	6.5	6.5
Unità Esterna					
Dimensioni (LxAxP)	mm	900x1170x320	900x1170x320	1100x1650x390	1100x1650x390
Peso	Kg	83.0	83.0	140.0	140.0
Livello Potenza Sonora	dB(A)	69	70	76	76
Livello Pressione Sonora (Min-max)	dB(A)	58	58	61	61
Alimentazione	V, Hz, Ø	380~415/50&60/3	380~415/50&60/3	380~415/50&60/3	380~415/50&60/3
Intervallo di funzionamento (Raffreddamento)	°C	-15°~+52°	-15°~+52°	-15°~+50°	-15°~+50°
Intervallo di funzionamento (Riscaldamento)	°C	-20°~+24°	-20°~+24°	-20°~+24°	-20°~+24°
Dati installativi					
Tubazioni liquido/gas	Ø mm (in)	9,52/15,88 (3/8"/5/8")	9,52/15,88 (3/8"/5/8")	9,52/22,22 (3/8"/7/8")	9,52/22,22 (3/8"/7/8")
Lunghezza tubazioni Max	m	60	60	75	75
Dislivello max (U. Interna/U. Esterna)	m	30	30	30	30
Precarica di fabbrica	Kg	3,00	3,00	4,60	4,60
Precarica di fabbrica	TCO_2Eq	2,03	2,03	3,11	3,11
Lunghezza tubazioni Max senza aggiunta di refrigerante	m	7,5	7,5	7,5	7,5
Carica aggiuntiva refrigerante	g/m	Fare riferimento al manuale di installazione			
Corrente nominale Raffreddamento	A	10,7	12,4	16,8	25,7
Corrente nominale Riscaldamento	A	11,6	14,2	15,3	18,9
Corrente massima assorbita	A	13,0	13,0	19,0	19,0
Refrigerante					
Tipo Refrigerante (4)	-	R32	R32	R32	R32
GWP: potenziale di risc. globale del refrigerante utilizzato	-	675	675	675	675

(1) Condizioni di test (raffreddamento): temperatura aria interna 27°C (bulbo secco)/19°C (bulbo umido); temperatura aria esterna 35°C (bulbo secco)/24°C (bulbo umido). Condizioni di test (riscaldamento): temperatura aria interna 20°C (bulbo secco)/15°C (bulbo umida); temperatura aria esterna 7°C (bulbo secco)/6°C (bulbo umido).
(2) Pdesignc = Carico termico teorico in raffreddamento misurato con temperatura esterna pari a 35°C (bulbo secco)/24°C (bulbo umido) e temperatura interna pari a 27°C (bulbo secco)/19°C (bulbo umido); Pdesignh = Carico termico teorico in riscaldamento misurato con temperatura esterna pari a -10°C (bulbo secco)/-11°C (bulbo umido) e temperatura interna pari a 20°C (bulbo secco)/15°C (bulbo umido)
(3) Consumo di energia in base ai risultati di prove standard. Il consumo effettivo dipende dalle modalità di utilizzo dell'apparecchio e dal luogo in cui è installato.
(4) La perdita di refrigerante contribuisce al cambiamento climatico. In caso di rilascio nell'atmosfera, i refrigeranti con un potenziale di riscaldamento globale (GWP) più basso contribuiscono in misura minore al riscaldamento globale rispetto a quelli con un GWP più elevato. Questo apparecchio contiene un fluido refrigerante con un GWP di 2088 (R410A)/675 (R32). Se 1 Kg di questo fluido refrigerante fosse rilasciato nell'atmosfera, quindi, l'impatto sul riscaldamento globale sarebbe 2088/675 volte più elevato rispetto a 1 Kg di CO_2, per un periodo di 100 anni. In nessun caso l'utente deve cercare di intervenire sul circuito refrigerante o di disassemblare il prodotto. In caso di necessità occorre sempre rivolgersi a personale qualificato.

CASSETTA (10,5 kW)

I modelli a cassetta sono forniti con comando remoto.

		TWIN	TWIN
Unità Interna		**AUC105UR4RKC8 x 2 U.I.**	**AUC105UR4RKC8 x 2 U.I.**
Unità Esterna		**AUW200U6RZ8**	**AUW250U6RZ8**
Pannello		**PE-QFA-CD x 2**	**PE-QFA-CD x 2**
Raffreddamento			
Capacità nominale	kW	19,0	23,0
Capacità Min~Max (1)	kW	7,0~23,5	7,5~24,5
Assorbimento nominale	kW	6,55	10,00
EER	-	2,90	2,30
SEER: Efficienza energetica stagionale	-	6,00	5,90
$\eta_{s,c}$	100%	237%	233%
Classe di efficienza energetica stagionale	-	-	-
Carico termico teorico (Pdesignc) (2)	kW	19,0	23,0
Consumo energetico annuo indicativo (3) (QCE)	kWh/a	1108	1364
Riscaldamento (stagione media)			
Capacità nominale	kW	22,0	25,0
Capacità Min~Max (1)	kW	6,0~25,0	6,50~27,5
Assorbimento nominale	kW	5,95	7,35
COP	-	3,70	3,40
SCOP: Efficienza energetica stagionale	-	4,00	4,00
$\eta_{s,h}$	100%	157%	157%
Classe di efficienza energetica stagionale	-	-	-
Carico termico teorico (Pdesignh) (2)	kW	17,0	17,0
Consumo energetico annuo indicativo (3) (QHE)	kWh/a	5950	5950
Unità Interna			
Dimensioni (LxAxP)	mm	840x272x840	840x272x840
Peso	Kg	26.0	26.0
Aria trattata (max)	m³/min	27,5	27,5
Livello Potenza Sonora	dB(A)	62	62
Livello Pressione Sonora (Min-max)	dB(A)	42~50	42~50
Dimensioni Pannello (LxAxP)	mm	950x50x950	950x50x950
Peso Pannello	Kg	6.5	6.5
Unità Esterna			
Dimensioni (LxAxP)	mm	1100x1650x390	1100x1650x390
Peso	Kg	140.0	140.0
Livello Potenza Sonora	dB(A)	76	76
Livello Pressione Sonora (Min-max)	dB(A)	61	61
Alimentazione	V, Hz, Ø	380~415/50&60/3	380~415/50&60/3
Intervallo di funzionamento (Raffreddamento)	°C	-15°~+50°	-15°~+50°
Intervallo di funzionamento (Riscaldamento)	°C	-20°~+24°	-20°~+24°
Dati installativi			
Tubazioni liquido/gas	Ø mm (in)	9,52/22.2 (3/8"/7/8")	9,52/22.2 (3/8"/7/8")
Lunghezza tubazioni Max	m	75	75
Dislivello max (U. Interna/U. Esterna)	m	30	30
Precarica di fabbrica	Kg	4,60	4,60
Precarica di fabbrica	TCO_2Eq	3,11	3,11
Lunghezza tubazioni Max senza aggiunta di refrigerante	m	7,5	7,5
Carica aggiuntiva refrigerante	g/m	Fare riferimento al manuale di installazione	
Corrente nominale Raffreddamento	A	16,8	25,7
Corrente nominale Riscaldamento	A	15,3	18,9
Corrente massima assorbita	A	19,0	19,0
Refrigerante			
Tipo Refrigerante (4)	-	R32	R32
GWP: potenziale di risc. globale del refrigerante utilizzato	-	675	675

(1) Condizioni di test (raffreddamento): temperatura aria interna 27°C (bulbo secco)/19°C (bulbo umido); temperatura aria esterna 35°C (bulbo secco)/24°C (bulbo umido). Condizioni di test (riscaldamento): temperatura aria interna 20°C (bulbo secco)/15°C (bulbo umido); temperatura aria esterna 7°C (bulbo secco)/6°C (bulbo umido).
(2) Pdesignc = Carico termico teorico in raffreddamento misurato con temperatura esterna pari a 35°C (bulbo secco)/24°C (bulbo umido) e temperatura interna pari a 27°C (bulbo secco)/19°C (bulbo umido); Pdesignh = Carico termico teorico in riscaldamento misurato con temperatura esterna pari a -10°C (bulbo secco)/-11°C (bulbo umido) e temperatura interna pari a 20°C (bulbo secco)/15°C (bulbo umido)
(3) Consumo di energia in base ai risultati di prove standard. Il consumo effettivo dipende dalle modalità di utilizzo dell'apparecchio e dal luogo in cui è installato.
(4) La perdita di refrigerante contribuisce al cambiamento climatico. In caso di rilascio nell'atmosfera, i refrigeranti con un potenziale di riscaldamento globale (GWP) più basso contribuiscono in misura minore al riscaldamento globale rispetto a quelli con un GWP più elevato. Questo apparecchio contiene un fluido refrigerante con un GWP di 2088 (R410A)/675 (R32). Se 1 Kg di questo fluido refrigerante fosse rilasciato nell'atmosfera, quindi, l'impatto sul riscaldamento globale sarebbe 2088/675 volte più elevato rispetto a 1 Kg di CO_2, per un periodo di 100 anni. In nessun caso l'utente deve cercare di intervenire sul circuito refrigerante o di disassemblare il prodotto. In caso di necessità occorre sempre rivolgersi a personale qualificato.

CASSETTA (12,5 kW)

I modelli a cassetta sono forniti con comando remoto.

		TWIN	TWIN
Unità Interna		**AUC125UR4RKC8 x 2 U.I.**	**AUC125UR4RKC8 x 2 U.I.**
Unità Esterna		**AUW200U6RZ8**	**AUW250U6RZ8**
Pannello		**PE-QFA-CD x 2**	**PE-QFA-CD x 2**
Raffreddamento			
Capacità nominale	kW	19,0	23,0
Capacità Min~Max (1)	kW	7,0~23,5	7,5~24,5
Assorbimento nominale	kW	6,55	10,00
EER	-	2,90	2,30
SEER: Efficienza energetica stagionale	-	6,00	5,90
$\eta_{s,c}$	100%	237%	233%
Classe di efficienza energetica stagionale	-	-	-
Carico termico teorico (Pdesignc) (2)	kW	19,0	23,0
Consumo energetico annuo indicativo (3) (QCE)	kWh/a	1108	1364
Riscaldamento (stagione media)			
Capacità nominale	kW	22,0	25,0
Capacità Min~Max (1)	kW	6,0~25,0	6,50~27,5
Assorbimento nominale	kW	5,95	7,35
COP	-	3,70	3,40
SCOP: Efficienza energetica stagionale	-	4,00	4,00
$\eta_{s,h}$	100%	157%	157%
Classe di efficienza energetica stagionale	-	-	-
Carico termico teorico (Pdesignh) (2)	kW	17,0	17,0
Consumo energetico annuo indicativo (3) (QHE)	kWh/a	5950	5950
Unità Interna			
Dimensioni (LxAxP)	mm	840x272x840	840x272x840
Peso	Kg	26.0	26.0
Aria trattata (max)	m³/min	33,33	33,33
Livello Potenza Sonora	dB(A)	64	64
Livello Pressione Sonora (Min-max)	dB(A)	46~52	46~52
Dimensioni Pannello (LxAxP)	mm	950x50x950	950x50x950
Peso Pannello	Kg	6.5	6.5
Unità Esterna			
Dimensioni (LxAxP)	mm	1100x1650x390	1100x1650x390
Peso	Kg	140.0	140.0
Livello Potenza Sonora	dB(A)	76	76
Livello Pressione Sonora (Min-max)	dB(A)	61	61
Alimentazione	V, Hz, Ø	380~415/50&60/3	380~415/50&60/3
Intervallo di funzionamento (Raffreddamento)	°C	-15°~+50°	-15°~+50°
Intervallo di funzionamento (Riscaldamento)	°C	-20°~+24°	-20°~+24°
Dati installativi			
Tubazioni liquido/gas	Ø mm (in)	9,52/22.2 (3/8"/7/8")	9,52/22.2 (3/8"/7/8")
Lunghezza tubazioni Max	m	75	75
Dislivello max (U. Interna/U. Esterna)	m	30	30
Precarica di fabbrica	Kg	4,60	4,60
Precarica di fabbrica	TCO_2Eq	3,11	3,11
Lunghezza tubazioni Max senza aggiunta di refrigerante	m	7,5	7,5
Carica aggiuntiva refrigerante	g/m	Fare riferimento al manuale di installazione	
Corrente nominale Raffreddamento	A	16,8	25,7
Corrente nominale Riscaldamento	A	15,3	18,9
Corrente massima assorbita	A	19,0	19,0
Refrigerante			
Tipo Refrigerante (4)	-	R32	R32
GWP: potenziale di risc. globale del refrigerante utilizzato	-	675	675

(1) Condizioni di test (raffreddamento): temperatura aria interna 27°C (bulbo secco)/19°C (bulbo umido); temperatura aria esterna 35°C (bulbo secco)/24°C (bulbo umido). Condizioni di test (riscaldamento): temperatura aria interna 20°C (bulbo secco)/15°C (bulbo umido); temperatura aria esterna 7°C (bulbo secco)/6°C (bulbo umido).
(2) Pdesignc = Carico termico teorico in raffreddamento misurato con temperatura esterna pari a 35°C (bulbo secco)/24°C (bulbo umido) e temperatura interna pari a 27°C (bulbo secco)/19°C (bulbo umido); Pdesignh = Carico termico teorico in riscaldamento misurato con temperatura esterna pari a -10°C (bulbo secco)/-11°C (bulbo umido) e temperatura interna pari a 20°C (bulbo secco)/15°C (bulbo umido)
(3) Consumo di energia in base ai risultati di prove standard. Il consumo effettivo dipende dalle modalità di utilizzo dell'apparecchio e dal luogo in cui è installato.
(4) La perdita di refrigerante contribuisce al cambiamento climatico. In caso di rilascio nell'atmosfera, i refrigeranti con un potenziale di riscaldamento globale (GWP) più basso contribuiscono in misura minore al riscaldamento globale rispetto a quelli con un GWP più elevato. Questo apparecchio contiene un fluido refrigerante con un GWP di 2088 (R410A)/675 (R32). Se 1 Kg di questo fluido refrigerante fosse rilasciato nell'atmosfera, quindi, l'impatto sul riscaldamento globale sarebbe 2088/675 volte più elevato rispetto a 1 Kg di CO_2, per un periodo di 100 anni. In nessun caso l'utente deve cercare di intervenire sul circuito refrigerante o di disassemblare il prodotto. In caso di necessità occorre sempre rivolgersi a personale qualificato.

CASSETTA (14,0 kW)

I modelli a cassetta sono forniti con comando remoto.

		TWIN	TWIN
Unità Interna		**AUC140UR4RKC8 x 2 U.I.**	**AUC105UR4RKC8 x 2 U.I.**
Unità Esterna		**AUW200U6RZ8**	**AUW250U6RZ8**
Pannello		**PE-QFA-CD x 2**	**PE-QFA-CD x 2**
Raffreddamento			
Capacità nominale	kW	19,0	23,0
Capacità Min~Max (1)	kW	7,0~23,5	7,5~24,5
Assorbimento nominale	kW	6,55	10,00
EER	-	2,90	2,30
SEER: Efficienza energetica stagionale	-	6,00	5,90
$\eta_{s,c}$	100%	237%	233%
Classe di efficienza energetica stagionale	-	-	-
Carico termico teorico (Pdesignc) (2)	kW	19,0	23,0
Consumo energetico annuo indicativo (3) (QCE)	kWh/a	1108	1364
Riscaldamento (stagione media)			
Capacità nominale	kW	22,0	25,0
Capacità Min~Max (1)	kW	6,0~25,0	6,50~27,5
Assorbimento nominale	kW	5,95	7,35
COP	-	3,70	3,40
SCOP: Efficienza energetica stagionale	-	4,00	4,00
$\eta_{s,h}$	100%	157%	157%
Classe di efficienza energetica stagionale	-	-	-
Carico termico teorico (Pdesignh) (2)	kW	17,0	17,0
Consumo energetico annuo indicativo (3) (QHE)	kWh/a	5950	5950
Unità Interna			
Dimensioni (LxAxP)	mm	840x272x840	840x272x840
Peso	Kg	26.0	26.0
Aria trattata (max)	m³/min	27,5	27,5
Livello Potenza Sonora	dB(A)	62	62
Livello Pressione Sonora (Min-max)	dB(A)	42~50	42~50
Dimensioni Pannello (LxAxP)	mm	950x50x950	950x50x950
Peso Pannello	Kg	6.5	6.5
Unità Esterna			
Dimensioni (LxAxP)	mm	1100x1650x390	1100x1650x390
Peso	Kg	140.0	140.0
Livello Potenza Sonora	dB(A)	76	76
Livello Pressione Sonora (Min-max)	dB(A)	61	61
Alimentazione	V, Hz, Ø	380~415/50&60/3	380~415/50&60/3
Intervallo di funzionamento (Raffreddamento)	°C	-15°~+50°	-15°~+50°
Intervallo di funzionamento (Riscaldamento)	°C	-20°~+24°	-20°~+24°
Dati installativi			
Tubazioni liquido/gas	Ø mm (in)	9,52/22.2 (3/8"/7/8")	9,52/22.2 (3/8"/7/8")
Lunghezza tubazioni Max	m	75	75
Dislivello max (U. Interna/U. Esterna)	m	30	30
Precarica di fabbrica	Kg	4,60	4,60
Precarica di fabbrica	TCO_2Eq	3,11	3,11
Lunghezza tubazioni Max senza aggiunta di refrigerante	m	7,5	7,5
Carica aggiuntiva refrigerante	g/m	Fare riferimento al manuale di installazione	
Corrente nominale Raffreddamento	A	16,8	25,7
Corrente nominale Riscaldamento	A	15,3	18,9
Corrente massima assorbita	A	19,0	19,0
Refrigerante			
Tipo Refrigerante (4)	-	R32	R32
GWP: potenziale di risc. globale del refrigerante utilizzato	-	675	675

(1) Condizioni di test (raffreddamento): temperatura aria interna 27°C (bulbo secco)/19°C (bulbo umido); temperatura aria esterna 35°C (bulbo secco)/24°C (bulbo umido). Condizioni di test (riscaldamento): temperatura aria interna 20°C (bulbo secco)/15°C (bulbo umido); temperatura aria esterna 7°C (bulbo secco)/6°C (bulbo umido).
(2) Pdesignc = Carico termico teorico in raffreddamento misurato con temperatura esterna pari a 35°C (bulbo secco)/24°C (bulbo umido) e temperatura interna pari a 27°C (bulbo secco)/19°C (bulbo umido); Pdesignh = Carico termico teorico in riscaldamento misurato con temperatura esterna pari a -10°C (bulbo secco)/-11°C (bulbo umido) e temperatura interna pari a 20°C (bulbo secco)/15°C (bulbo umido)
(3) Consumo di energia in base ai risultati di prove standard. Il consumo effettivo dipende dalle modalità di utilizzo dell'apparecchio e dal luogo in cui è installato.
(4) La perdita di refrigerante contribuisce al cambiamento climatico. In caso di rilascio nell'atmosfera, i refrigeranti con un potenziale di riscaldamento globale (GWP) più basso contribuiscono in misura minore al riscaldamento globale rispetto a quelli con un GWP più elevato. Questo apparecchio contiene un fluido refrigerante con un GWP di 2088 (R410A)/675 (R32). Se 1 Kg di questo fluido refrigerante fosse rilasciato nell'atmosfera, quindi, l'impatto sul riscaldamento globale sarebbe 2088/675 volte più elevato rispetto a 1 Kg di CO_2, per un periodo di 100 anni. In nessun caso l'utente deve cercare di intervenire sul circuito refrigerante o di disassemblare il prodotto. In caso di necessità occorre sempre rivolgersi a personale qualificato.

CANALIZZABILE (2,6 kW)

I modelli canalizzabili sono forniti con comando remoto e comando cablato.

		TRIPLE	QUINTUPLE	QUINTUPLE
Unità Interna		**ADT26UX4RBL8 x 3 U.I.**	**ADT26UX4RBL8 x 5 U.I.**	**ADT26UX4RBL8 x 5 U.I.**
Unità Esterna		**AUW105U6RN8**	**AUW200U6RZ8**	**AUW250U6RZ8**
Raffreddamento				
Capacità nominale	kW	10,0	19,0	23,0
Capacità Min~Max (1)	kW	2,7~12,0	7,0~23,5	7,5~24,5
Assorbimento nominale	kW	2,70	6,55	10,00
EER	-	3,70	2,90	2,30
SEER: Efficienza energetica stagionale	-	7,00	6,00	5,90
$\eta_{s,c}$	100%	330%	237	233%
Classe di efficienza energetica stagionale	-	A++	-	-
Carico termico teorico (Pdesignc) (2)	kW	10,0	19,0	23,0
Consumo energetico annuo indicativo (3) (QCE)	kWh/a	500	1108	1364
Riscaldamento (stagione media)				
Capacità nominale	kW	11,0	22,00	25,0
Capacità Min~Max (1)	kW	2,7~13,0	6,0~25,0	6,5~27,5
Assorbimento nominale	kW	2,90	5,95	7,35
COP	-	3,80	3,70	3,40
SCOP: Efficienza energetica stagionale	-	4,40	4,00	4,00
$\eta_{s,h}$	100%	207%	157%	157%
Classe di efficienza energetica stagionale	-	A+	-	-
Carico termico teorico (Pdesignh) (2)	kW	8,0	17,0	17,0
Consumo energetico annuo indicativo (3) (QHE)	kWh/a	2545	5950	5950
Unità Interna				
Dimensioni (LxAxP)	mm	910x190x447	910x190x447	910x190x447
Peso	Kg	18.0	18.0	18.0
Aria trattata (max)	m³/min	10.0	10.0	10.0
Pressione Statica	Pa	0~50	0~50	0~50
Livello Potenza Sonora	dB(A)	53	53	53
Livello Pressione Sonora (Min-max)	dB(A)	30~36	30~36	30~36
Unità Esterna				
Dimensioni (LxAxP)	mm	900x1170x320	1100x1650x390	1100x1650x390
Peso	Kg	81.0	140.0	140.0
Livello Potenza Sonora	dB(A)	68	76	76
Livello Pressione Sonora (Min-max)	dB(A)	57	61	61
Alimentazione	V, Hz, Ø	380~415/50&60/3	380~415/50&60/3	380~415/50&60/3
Intervallo di funzionamento (Raffreddamento)	°C	-15°~+52°	-15°~+50°	-15°~+50°
Intervallo di funzionamento (Riscaldamento)	°C	-20°~+24°	-20°~+24°	-20°~+24°
Dati installativi				
Tubazioni liquido/gas	Ø mm (in)	9,52/15,88 (3/8"/5/8")	9,52/22.22 (3/8"/7/8")	9,52/22.22 (3/8"/7/8")
Lunghezza tubazioni Max	m	50	75	75
Dislivello max (U. Interna/U. Esterna)	m	30	30	30
Precarica di fabbrica	Kg	2,72	4,60	4,60
Precarica di fabbrica	TCO_2Eq	1,84	3,11	3,11
Lunghezza tubazioni Max senza aggiunta di refrigerante	m	7,5	7,5	7,5
Carica aggiuntiva refrigerante	g/m	Fare riferimento al manuale di installazione		
Corrente nominale Raffreddamento	A	6,9	16,8	25,7
Corrente nominale Riscaldamento	A	7,4	15,3	18,9
Corrente massima assorbita	A	9,5	19,0	19,0
Refrigerante				
Tipo Refrigerante (4)	-	R32	R32	R32
GWP: potenziale di risc. globale del refrigerante utilizzato	-	675	675	675

Nota Bene: La pressione statica è regolabile tramite comando cablato (YXE-C01U/YXE-C02U)

(1) Condizioni di test (raffreddamento): temperatura aria interna 27°C (bulbo secco)/19°C (bulbo umido); temperatura aria esterna 35°C (bulbo secco)/24°C (bulbo umido). Condizioni di test (riscaldamento): temperatura aria interna 20°C (bulbo secco)/15°C (bulbo umido); temperatura aria esterna 7°C (bulbo secco)/6°C (bulbo umido).
(2) Pdesignc = Carico termico teorico in raffreddamento misurato con temperatura esterna pari a 35°C (bulbo secco)/24°C (bulbo umido) e temperatura interna pari a 27°C (bulbo secco)/19°C (bulbo umido); Pdesignh = Carico termico teorico in riscaldamento misurato con temperatura esterna pari a -10°C (bulbo secco)/-11°C (bulbo umido) e temperatura interna pari a 20°C (bulbo secco)/15°C (bulbo umido)
(3) Consumo di energia in base ai risultati di prove standard. Il consumo effettivo dipende dalle modalità di utilizzo dell'apparecchio e dal luogo in cui è installato.
(4) La perdita di refrigerante contribuisce al cambiamento climatico. In caso di rilascio nell'atmosfera, i refrigeranti con un potenziale di riscaldamento globale (GWP) più basso contribuiscono in misura minore al riscaldamento globale rispetto a quelli con un GWP più elevato. Questo apparecchio contiene un fluido refrigerante con un GWP di 2088 (R410A)/675 (R32). Se 1 Kg di questo fluido refrigerante fosse rilasciato nell'atmosfera, quindi, l'impatto sul riscaldamento globale sarebbe 2088/675 volte più elevato rispetto a 1 Kg di CO_2, per un periodo di 100 anni. In nessun caso l'utente deve cercare di intervenire sul circuito refrigerante o di disassemblare il prodotto. In caso di necessità occorre sempre rivolgersi a personale qualificato.

CANALIZZABILE (3,5 kW)

I modelli canalizzabili sono forniti con comando remoto e comando cablato.

		TRIPLE	TRIPLE	TRIPLE	QUINTUPLE	QUINTUPLE
Unità Interna		**ADT35UX4RBL8x 3 U.I.**	**ADT35UX4RBL8 x 3 U.I.**	**ADT35UX4RBL8 x 3 U.I.**	**ADT35UX4RBL8 x 5 U.I.**	**ADT35UX4RBL8 x 5 U.I.**
Unità Esterna		**AUW105U6RN8**	**AUW125U6RN8**	**AUW140U6RN8**	**AUW200U6RZ8**	**AUW250U6RZ8**
Raffreddamento						
Capacità nominale	kW	10,0	12,1	13,5	19,0	23,0
Capacità Min~Max(1)	kW	2,7~12,0	3,8~13,3	4,4~15,4	7,0~23,5	7,5~24,5
Assorbimento nominale	kW	2,70	4,17	4,82	6,55	10,00
EER	-	3,70	2,90	2,80	2,90	2,30
SEER: Efficienza energetica stagionale	-	7,00	6,05	5,90	6,00	5,90
$\eta_{s,c}$	100%	330%	239%	233%	237%	233%
Classe di efficienza energetica stagionale	-	A++	-	-	-	-
Carico termico teorico (Pdesignc)(2)	kW	9,5	13,0	13,0	19,0	19,0
Consumo energetico annuo indicativo(3) (QCE)	kWh/a	500	700	801	1108	1364
Riscaldamento (stagione media)						
Capacità nominale	kW	11,0	13,5	16,0	22,0	25,0
Capacità Min~Max(1)	kW	2,7~13,0	3,30~14,5	3,80~17,0	6,00~25,0	6,50~27,5
Assorbimento nominale	kW	2,90	4,50	5,52	5,95	7,35
COP	-	3,80	3,00	2,90	3,70	3,40
SCOP: Efficienza energetica stagionale	-	4,40	4,10	4,10	4,00	4,00
$\eta_{s,h}$	100%	207%	161%	161%	157%	157%
Classe di efficienza energetica stagionale	-	A+	-	-	-	-
Carico termico teorico (Pdesignh)(2)	kW	8,0	9,0	9,0	17,0	17,0
Consumo energetico annuo indicativo(3) (QHE)	kWh/a	2545	3073	3073	5950	5950
Unità Interna						
Dimensioni (LxAxP)	mm	910x190x447	910x190x447	910x190x447	910x190x447	910x190x447
Peso	Kg	18.0	18.0	18.0	18.0	18.0
Aria trattata (max)	m³/min	10	10	10	10	10
Pressione Statica	Pa	0~50	0~50	0~50	0~50	0~50
Livello Potenza Sonora	dB(A)	53	53	53	53	53
Livello Pressione Sonora (Min-max)	dB(A)	30~36	30~36	30~36	30~36	30~36
Unità Esterna						
Dimensioni (LxAxP)	mm	900x1170x320	900x1170x320	900x1170x320	1100x1650x390	1100x1650x390
Peso	Kg	81.0	83.0	83.0	140.0	140.0
Livello Potenza Sonora	dB(A)	68	69	70	76	76
Livello Pressione Sonora (Min-max)	dB(A)	57	58	58	61	61
Alimentazione	V, Hz, Ø	380~415/50&60/3	380~415/50&60/3	380~415/50&60/3	380~415/50&60/3	380~415/50&60/3
Intervallo di funzionamento (Raffreddamento)	°C	-15°~+52°	-15°~+52°	-15°~+52°	-15°~+50°	-15°~+50°
Intervallo di funzionamento (Riscaldamento)	°C	-20°~+24°	-20°~+24°	-20°~+24°	-20°~+24°	-20°~+24°
Dati installativi						
Tubazioni liquido/gas	Ø mm (in)	9,52/15,88 (3/8"/5/8")	9,52/15,88 (3/8"/5/8")	9,52/15,88 (3/8"/5/8")	9,52/22,22 (3/8"/7/8")	9,52/22,22 (3/8"/7/8")
Lunghezza tubazioni Max	m	50	60	60	75	75
Dislivello max (U. Interna/U. Esterna)	m	30	30	30	30	30
Precarica di fabbrica	Kg	2,72	3,00	3,00	4,60	4,60
Precarica di fabbrica	TCO_2Eq	1,84	2,03	2,03	3,11	3,11
Lunghezza tubazioni Max senza aggiunta di refrigerante	m	7,5	7,5	7,5	7,5	7,5
Carica aggiuntiva refrigerante	g/m	Fare riferimento al manuale di installazione				
Corrente nominale Raffreddamento	A	6,9	10,7	12,4	16,8	25,7
Corrente nominale Riscaldamento	A	7,4	11,6	14,2	15,3	18,9
Corrente massima assorbita	A	9,5	13,0	13,0	19,0	19,0
Refrigerante						
Tipo Refrigerante(4)	-	R32	R32	R32	R32	R32
GWP: potenziale di risc. globale del refrigerante utilizzato	-	675	675	675	675	675

Nota Bene: La pressione statica è regolabile tramite comando cablato (YXE-C01U/YXE-C02U)

(1) Condizioni di test (raffreddamento): temperatura aria interna 27°C (bulbo secco)/19°C (bulbo umido); temperatura aria esterna 35°C (bulbo secco)/24°C (bulbo umido). Condizioni di test (riscaldamento): temperatura aria interna 20°C (bulbo secco)/15°C (bulbo umido); temperatura aria esterna 7°C (bulbo secco)/6°C (bulbo umido)
(2) Pdesignc = Carico termico teorico in raffreddamento misurato con temperatura esterna pari a 35°C (bulbo secco)/24°C (bulbo umido) e temperatura interna pari a 27°C (bulbo secco)/19°C (bulbo umido); Pdesignh = Carico termico teorico in riscaldamento misurato con temperatura esterna pari a -10°C (bulbo secco)/-11°C (bulbo umido) e temperatura interna pari a 20°C (bulbo secco)/15°C (bulbo umido)
(3) Consumo di energia in base ai risultati di prove standard. Il consumo effettivo dipende dalle modalità di utilizzo dell'apparecchio e dal luogo in cui è installato.
(4) La perdita di refrigerante contribuisce al cambiamento climatico. In caso di rilascio nell'atmosfera, i refrigeranti con un potenziale di riscaldamento globale (GWP) più basso contribuiscono in misura minore al riscaldamento globale rispetto a quelli con un GWP più elevato. Questo apparecchio contiene un fluido refrigerante con un GWP di 2088 (R410A)/675 (R32). Se 1 Kg di questo fluido refrigerante fosse rilasciato nell'atmosfera, quindi, l'impatto sul riscaldamento globale sarebbe 2088/675 volte più elevato rispetto a 1 Kg di CO_2 , per un periodo di 100 anni. In nessun caso l'utente deve cercare di intervenire sul circuito refrigerante o di disassemblare il prodotto. In caso di necessità occorre sempre rivolgersi a personale qualificato.

CANALIZZABILE (5,2 kW)

I modelli canalizzabili sono forniti con comando remoto e comando cablato.

		TWIN	TWIN	TWIN	QUADRUPLE
Unità Interna		**ADT52UX4RCL8 x 2 U.I.**	**ADT52UX4RCL8 x 2 U.I.**	**ADT52UX4RCL8 x 2 U.I.**	**ADT52UX4RCL8 x 2 U.I.**
Unità Esterna		**AUW105U6RN8**	**AUW125U6RN8**	**AUW140U6RN8**	**AUW250U6RZ8**
Raffreddamento					
Capacità nominale	kW	10,0	12,1	13,5	23,0
Capacità Min~Max(1)	kW	2,7~12,0	3,8~13,3	4,4~15,4	7,5~24,5
Assorbimento nominale	kW	2,70	4,17	4,82	10,00
EER	-	3,70	2,90	2,80	2,30
SEER: Efficienza energetica stagionale	-	7,00	6,05	5,90	5,90
$\eta_{s,c}$	100%	330%	239%	233%	233%
Classe di efficienza energetica stagionale	-	A++	-	-	-
Carico termico teorico (Pdesignc)(2)	kW	10,0	12,1	13,5	23,0
Consumo energetico annuo indicativo(3) (QCE)	kWh/a	500	700	801	1364
Riscaldamento (stagione media)					
Capacità nominale	kW	11,0	13,5	16,0	25,0
Capacità Min~Max(1)	kW	2,7~13,0	3,3~14,5	3,8~17,0	6,5~27,5
Assorbimento nominale	kW	2,90	4,50	5,52	7,35
COP	-	3,80	3,00	2,90	3,40
SCOP: Efficienza energetica stagionale	-	4,40	4,10	4,10	4,00
$\eta_{s,h}$	100%	207%	161%	161%	157%
Classe di efficienza energetica stagionale	-	A+	-	-	-
Carico termico teorico (Pdesignh)(2)	kW	8,0	9,0	9,0	17,0
Consumo energetico annuo indicativo(3) (QHE)	kWh/a	2545	3073	3073	5950
Unità Interna					
Dimensioni (LxAxP)	mm	1180x190x447	1180x190x447	1180x190x447	1180x190x447
Peso	Kg	24.5	22.5	22.5	22.5
Aria trattata (max)	m³/min	15	15	15	15
Pressione Statica	Pa	0~50	0~50	0~50	0~50
Livello Potenza Sonora	dB(A)	57	57	57	57
Livello Pressione Sonora (Min-max)	dB(A)	33~41	33~41	33~41	33~41
Unità Esterna					
Dimensioni (LxAxP)	mm	900x1170x320	900x1170x320	900x1170x320	1100x1650x390
Peso	Kg	81.0	83.0	83.0	140.0
Livello Potenza Sonora	dB(A)	68	69	70	76
Livello Pressione Sonora (Min-max)	dB(A)	57	58	58	61
Alimentazione	V, Hz, Ø	380~415/50&60/3	380~415/50&60/3	380~415/50&60/3	380~415/50&60/3
Intervallo di funzionamento (Raffreddamento)	°C	-15°~+52°	-15°~+52°	-15°~+52°	-15°~+50°
Intervallo di funzionamento (Riscaldamento)	°C	-20°~+24°	-20°~+24°	-20°~+24°	-20°~+24°
Dati installativi					
Tubazioni liquido/gas	Ø mm (in)	9,52/15,88 (3/8"/5/8")	9,52/15,88 (3/8"/5/8")	9,52/15,88 (3/8"/5/8")	9,52/22,22 (3/8"/7/8")
Lunghezza tubazioni Max	m	50	60	60	75
Dislivello max (U. Interna/U. Esterna)	m	30	30	30	30
Precarica di fabbrica	Kg	2,72	3,0	3,0	4,6
Precarica di fabbrica	TCO_2Eq	1,84	2,03	2,03	3,11
Lunghezza tubazioni Max senza aggiunta di refrigerante	m	7,5	7,5	7,5	7,5
Carica aggiuntiva refrigerante	g/m	Fare riferimento al manuale di installazione			
Corrente nominale Raffreddamento	A	6,9	10,7	12,4	25,7
Corrente nominale Riscaldamento	A	7,4	11,6	14,2	18,9
Corrente massima assorbita	A	9,5	13,0	13,0	19,0
Refrigerante					
Tipo Refrigerante(4)	-	R32	R32	R32	R32
GWP: potenziale di risc. globale del refrigerante utilizzato	-	675	675	675	675

Nota Bene: La pressione statica è regolabile tramite comando cablato (YXE-C01U/YXE-C02U)

(1) Condizioni di test (raffreddamento): temperatura aria interna 27°C (bulbo secco)/19°C (bulbo umido); temperatura aria esterna 35°C (bulbo secco)/24°C (bulbo umido). Condizioni di test (riscaldamento): temperatura aria interna 20°C (bulbo secco)/15°C (bulbo umido); temperatura aria esterna 7°C (bulbo secco)/6°C (bulbo umido)
(2) Pdesignc = Carico termico teorico in raffreddamento misurato con temperatura esterna pari a 35°C (bulbo secco)/24°C (bulbo umido) e temperatura interna pari a 27°C (bulbo secco)/19°C (bulbo umido); Pdesignh = Carico termico teorico in riscaldamento misurato con temperatura esterna pari a -10°C (bulbo secco)/-11°C (bulbo umido) e temperatura interna pari a 20°C (bulbo secco)/15°C (bulbo umido)
(3) Consumo di energia in base ai risultati di prove standard. Il consumo effettivo dipende dalle modalità di utilizzo dell'apparecchio e dal luogo in cui è installato.
(4) La perdita di refrigerante contribuisce al cambiamento climatico. In caso di rilascio nell'atmosfera, i refrigeranti con un potenziale di riscaldamento globale (GWP) più basso contribuiscono in misura minore al riscaldamento globale rispetto a quelli con un GWP più elevato. Questo apparecchio contiene un fluido refrigerante con un GWP di 2088 (R410A)/675 (R32). Se 1 Kg di questo fluido refrigerante fosse rilasciato nell'atmosfera, quindi, l'impatto sul riscaldamento globale sarebbe 2088/675 volte più elevato rispetto a 1 Kg di CO_2 , per un periodo di 100 anni. In nessun caso l'utente deve cercare di intervenire sul circuito refrigerante o di disassemblare il prodotto. In caso di necessità occorre sempre rivolgersi a personale qualificato.

CANALIZZABILE (7,1 kW)

I modelli canalizzabili sono forniti con comando remoto e comando cablato.

		TWIN	TWIN	TRIPLE	TRIPLE
Unità Interna		**AUD71UX4RFM8 x 2 U.I.**	**AUD71UX4RFM8 x 2 U.I.**	**AUD71UX4RFM8 x 3 U.I.**	**AUD71UX4RFM8 x 3 U.I.**
Unità Esterna		**AUW125U6RN8**	**AUW140U6RN8**	**AUW200U6RZ8**	**AUW250U6RZ8**
Raffreddamento					
Capacità nominale	kW	12,1	13,5	19,0	23,0
Capacità Min~Max(1)	kW	3,8~13,3	4,4~15,4	7,0~23,5	7,0~24,5
Assorbimento nominale	kW	4,17	4,82	6,55	10,00
EER	-	2,90	2,80	2,90	2,30
SEER: Efficienza energetica stagionale	-	6,05	5,90	6,00	5,90
$\eta_{s,c}$	100%	239%	233%	237%	233%
Classe di efficienza energetica stagionale	-	-	-	-	-
Carico termico teorico (Pdesignc)(2)	kW	12,1	13,5	19,0	23,0
Consumo energetico annuo indicativo(3) (QCE)	kWh/a	700	801	1108	1364
Riscaldamento (stagione media)					
Capacità nominale	kW	13,5	16,0	22,0	25,0
Capacità Min~Max(1)	kW	3,30~14,5	3,80~17,0	6,00~25,0	6,50~27,5
Assorbimento nominale	kW	4,50	5,52	5,95	7,35
COP	-	3,00	2,90	3,70	3,40
SCOP: Efficienza energetica stagionale	-	4,10	4,10	4,00	4,00
$\eta_{s,h}$	100%	161%	161%	157%	157%
Classe di efficienza energetica stagionale	-	-	-	-	-
Carico termico teorico (Pdesignh)(2)	kW	9,0	9,0	17,0	17,0
Consumo energetico annuo indicativo(3) (QHE)	kWh/a	3073	3073	5950	5950
Unità Interna					
Dimensioni (LxAxP)	mm	1100x245x700	1100x245x700	1100x245x700	1100x245x700
Peso	Kg	33.0	33.0	33.0	33.0
Aria trattata (max)	m³/min	22,67	22,67	22,67	22,67
Pressione Statica	Pa	0~150	0~150	0~150	0~150
Livello Potenza Sonora	dB(A)	54	54	54	54
Livello Pressione Sonora (Min-max)	dB(A)	34~40	34~40	34~40	34~40
Unità Esterna					
Dimensioni (LxAxP)	mm	900x1170x320	900x1170x320	1100x1650x390	1100x1650x390
Peso	Kg	83.0	83.0	140.0	140.0
Livello Potenza Sonora	dB(A)	69	70	76	76
Livello Pressione Sonora (Min-max)	dB(A)	58	58	61	61
Alimentazione	V, Hz, Ø	380~415/50&60/3	380~415/50&60/3	380~415/50&60/3	380~415/50&60/3
Intervallo di funzionamento (Raffreddamento)	°C	-15°~+52°	-15°~+52°	-15°~+50°	-15°~+50°
Intervallo di funzionamento (Riscaldamento)	°C	-20°~+24°	-20°~+24°	-20°~+24°	-20°~+24°
Dati installativi					
Tubazioni liquido/gas	Ø mm (in)	9,52/15,88 (3/8"/5/8")	9,52/15,88 (3/8"/5/8")	9,52/22,22 (3/8"/7/8")	9,52/22,22 (3/8"/7/8")
Lunghezza tubazioni Max	m	60	60	75	75
Dislivello max (U. Interna/U. Esterna)	m	30	30	30	30
Precarica di fabbrica	Kg	3,00	3,00	4,60	4,60
Precarica di fabbrica	TCO_2Eq	2,03	2,03	3,11	3,11
Lunghezza tubazioni Max senza aggiunta di refrigerante	m	7,5	7,5	7,5	7,5
Carica aggiuntiva refrigerante	g/m	Fare riferimento al manuale di installazione			
Corrente nominale Raffreddamento	A	10,7	12,4	16,8	25,7
Corrente nominale Riscaldamento	A	11,6	14,2	15,3	18,9
Corrente massima assorbita	A	13,0	13,0	19,0	19,0
Refrigerante					
Tipo Refrigerante(4)	-	R32	R32	R32	R32
GWP: potenziale di risc. globale del refrigerante utilizzato	-	675	675	675	675

Nota Bene: La pressione statica è regolabile tramite comando cablato (YXE-C01U/YXE-C02U)

(1) Condizioni di test (raffreddamento): temperatura aria interna 27°C (bulbo secco)/19°C (bulbo umido); temperatura aria esterna 35°C (bulbo secco)/24°C (bulbo umido). Condizioni di test (riscaldamento): temperatura aria interna 20°C (bulbo secco)/15°C (bulbo umido); temperatura aria esterna 7°C (bulbo secco)/6°C (bulbo umido)
(2) Pdesignc = Carico termico teorico in raffreddamento misurato con temperatura esterna pari a 35°C (bulbo secco)/24°C (bulbo umido) e temperatura interna pari a 27°C (bulbo secco)/19°C (bulbo umido); Pdesignh = Carico termico teorico in riscaldamento misurato con temperatura esterna pari a -10°C (bulbo secco)/-11°C (bulbo umido) e temperatura interna pari a 20°C (bulbo secco)/15°C (bulbo umido)
(3) Consumo di energia in base ai risultati di prove standard. Il consumo effettivo dipende dalle modalità di utilizzo dell'apparecchio e dal luogo in cui è installato.
(4) La perdita di refrigerante contribuisce al cambiamento climatico. In caso di rilascio nell'atmosfera, i refrigeranti con un potenziale di riscaldamento globale (GWP) più basso contribuiscono in misura minore al riscaldamento globale rispetto a quelli con un GWP più elevato. Questo apparecchio contiene un fluido refrigerante con un GWP di 2088 (R410A)/675 (R32). Se 1 Kg di questo fluido refrigerante fosse rilasciato nell'atmosfera, quindi, l'impatto sul riscaldamento globale sarebbe 2088/675 volte più elevato rispetto a 1 Kg di CO_2 , per un periodo di 100 anni. In nessun caso l'utente deve cercare di intervenire sul circuito refrigerante o di disassemblare il prodotto. In caso di necessità occorre sempre rivolgersi a personale qualificato.

CANALIZZABILE (10,5 kW)

I modelli canalizzabili sono forniti con comando remoto e comando cablato.

		TWIN
Unità Interna		**AUD105UX4REH8 x 2 U.I.**
Unità Esterna		**AUW250U6RZ8**
Raffreddamento		
Capacità nominale	kW	23,0
Capacità Min~Max(1)	kW	7,5~24,5
Assorbimento nominale	kW	10,00
EER	-	2,30
SEER: Efficienza energetica stagionale	-	5,90
$\eta_{s,c}$	100%	233%
Classe di efficienza energetica stagionale	-	-
Carico termico teorico (Pdesignc)(2)	kW	23,0
Consumo energetico annuo indicativo(3) (QCE)	kWh/a	1364
Riscaldamento (stagione media)		
Capacità nominale	kW	25,0
Capacità Min~Max(1)	kW	6,5~27,5
Assorbimento nominale	kW	7,35
COP	-	3,40
SCOP: Efficienza energetica stagionale	-	4,00
$\eta_{s,h}$	100%	157%
Classe di efficienza energetica stagionale	-	-
Carico termico teorico (Pdesignh)(2)	kW	17,0
Consumo energetico annuo indicativo(3) (QHE)	kWh/a	5950
Unità Interna		
Dimensioni (LxAxP)	mm	1400x300x800
Peso	Kg	53.0
Aria trattata (max)	m³/min	33,33
Pressione Statica	Pa	0~200
Livello Potenza Sonora	dB(A)	59
Livello Pressione Sonora (Min-max)	dB(A)	36~42
Unità Esterna		
Dimensioni (LxAxP)	mm	1100x1650x390
Peso	Kg	140.0
Livello Potenza Sonora	dB(A)	76
Livello Pressione Sonora (Min-max)	dB(A)	61
Alimentazione	V, Hz, Ø	380~415/50&60/3
Intervallo di funzionamento (Raffreddamento)	°C	-15°~+50°
Intervallo di funzionamento (Riscaldamento)	°C	-20°~+24°
Dati installativi		
Tubazioni liquido/gas	Ø mm (in)	9,52/22,22 (3/8"/7/8")
Lunghezza tubazioni Max	m	75
Dislivello max (U. Interna/U. Esterna)	m	30
Precarica di fabbrica	Kg	4,60
Precarica di fabbrica	TCO_2Eq	3,11
Lunghezza tubazioni Max senza aggiunta di refrigerante	m	7,5
Carica aggiuntiva refrigerante	g/m	Fare riferimento al manuale di installazione
Corrente nominale Raffreddamento	A	25,7
Corrente nominale Riscaldamento	A	18,9
Corrente massima assorbita	A	19,0
Refrigerante		
Tipo Refrigerante(4)	-	R32
GWP: potenziale di risc. globale del refrigerante utilizzato	-	675

Nota Bene: La pressione statica è regolabile tramite comando cablato (YXE-C01U/YXE-C02U)

(1) Condizioni di test (raffreddamento): temperatura aria interna 27°C (bulbo secco)/19°C (bulbo umido); temperatura aria esterna 35°C (bulbo secco)/24°C (bulbo umido). Condizioni di test (riscaldamento): temperatura aria interna 20°C (bulbo secco)/15°C (bulbo umido); temperatura aria esterna 7°C (bulbo secco)/6°C (bulbo umido)
(2) Pdesignc = Carico termico teorico in raffreddamento misurato con temperatura esterna pari a 35°C (bulbo secco)/24°C (bulbo umido) e temperatura interna pari a 27°C (bulbo secco)/19°C (bulbo umido); Pdesignh = Carico termico teorico in riscaldamento misurato con temperatura esterna pari a -10°C (bulbo secco)/-11°C (bulbo umido) e temperatura interna pari a 20°C (bulbo secco)/15°C (bulbo umido)
(3) Consumo di energia in base ai risultati di prove standard. Il consumo effettivo dipende dalle modalità di utilizzo dell'apparecchio e dal luogo in cui è installato.
(4) La perdita di refrigerante contribuisce al cambiamento climatico. In caso di rilascio nell'atmosfera, i refrigeranti con un potenziale di riscaldamento globale (GWP) più basso contribuiscono in misura minore al riscaldamento globale rispetto a quelli con un GWP più elevato. Questo apparecchio contiene un fluido refrigerante con un GWP di 2088 (R410A)/675 (R32). Se 1 Kg di questo fluido refrigerante fosse rilasciato nell'atmosfera, quindi, l'impatto sul riscaldamento globale sarebbe 2088/675 volte più elevato rispetto a 1 Kg di CO_2 , per un periodo di 100 anni. In nessun caso l'utente deve cercare di intervenire sul circuito refrigerante o di disassemblare il prodotto. In caso di necessità occorre sempre rivolgersi a personale qualificato.

CANALIZZABILE (12,5 kW)

I modelli canalizzabili sono forniti con comando remoto e comando cablato.

		TWIN	TWIN
Unità Interna		**AUD125UX4REH8 x 2 U.I.**	**AUD125UX4REH8 x 2 U.I.**
Unità Esterna		**AUW200U6RZ8**	**AUW250U6RZ8**
Raffreddamento			
Capacità nominale	kW	19,0	23,0
Capacità Min~Max(1)	kW	7,0~23,5	7,5~24,5
Assorbimento nominale	kW	6,55	10,00
EER	-	2,90	2,30
SEER: Efficienza energetica stagionale	-	6,00	5,90
$\eta_{s,c}$	100%	237%	233%
Classe di efficienza energetica stagionale	-	-	-
Carico termico teorico (Pdesignc)(2)	kW	19,0	19,0
Consumo energetico annuo indicativo(3) (QCE)	kWh/a	1108	1364
Riscaldamento (stagione media)			
Capacità nominale	kW	22,0	25,0
Capacità Min~Max(1)	kW	6,00~25,0	6,50~27,5
Assorbimento nominale	kW	5,95	7,35
COP	-	3,70	3,40
SCOP: Efficienza energetica stagionale	-	4,00	4,00
$\eta_{s,h}$	100%	157%	157%
Classe di efficienza energetica stagionale	-	-	-
Carico termico teorico (Pdesignh)(2)	kW	17,0	17,0
Consumo energetico annuo indicativo(3) (QHE)	kWh/a	5950	5950
Unità Interna			
Dimensioni (LxAxP)	mm	1400x300x800	1400x300x800
Peso	Kg	53.0	53.0
Aria trattata (max)	m³/min	40	40
Pressione Statica	Pa	0~200	0~200
Livello Potenza Sonora	dB(A)	63	63
Livello Pressione Sonora (Min-max)	dB(A)	37~43	37~43
Unità Esterna			
Dimensioni (LxAxP)	mm	1100x1650x390	1100x1650x390
Peso	Kg	140.0	140.0
Livello Potenza Sonora	dB(A)	76	76
Livello Pressione Sonora (Min-max)	dB(A)	61	61
Alimentazione	V, Hz, Ø	380~415/50&60/3	380~415/50&60/3
Intervallo di funzionamento (Raffreddamento)	°C	-15°~+50°	-15°~+50°
Intervallo di funzionamento (Riscaldamento)	°C	-20°~+24°	-20°~+24°
Dati installativi			
Tubazioni liquido/gas	Ø mm (in)	9,52/22,22 (3/8"/7/8")	9,52/22,22 (3/8"/7/8")
Lunghezza tubazioni Max	m	75	75
Dislivello max (U. Interna/U. Esterna)	m	30	30
Precarica di fabbrica	Kg	4,60	4,60
Precarica di fabbrica	TCO_2Eq	3,11	3,11
Lunghezza tubazioni Max senza aggiunta di refrigerante	m	7,5	7,5
Carica aggiuntiva refrigerante	g/m	Fare riferimento al manuale di installazione	
Corrente nominale Raffreddamento	A	16,8	25,7
Corrente nominale Riscaldamento	A	15,3	18,9
Corrente massima assorbita	A	19,0	19,0
Refrigerante			
Tipo Refrigerante(4)	-	R32	R32
GWP: potenziale di risc. globale del refrigerante utilizzato	-	675	675

Nota Bene: La pressione statica è regolabile tramite comando cablato (YXE-C01U/YXE-C02U)

(1) Condizioni di test (raffreddamento): temperatura aria interna 27°C (bulbo secco)/19°C (bulbo umido); temperatura aria esterna 35°C (bulbo secco)/24°C (bulbo umido). Condizioni di test (riscaldamento): temperatura aria interna 20°C (bulbo secco)/15°C (bulbo umido); temperatura aria esterna 7°C (bulbo secco)/6°C (bulbo umido)
(2) Pdesignc = Carico termico teorico in raffreddamento misurato con temperatura esterna pari a 35°C (bulbo secco)/24°C (bulbo umido) e temperatura interna pari a 27°C (bulbo secco)/19°C (bulbo umido); Pdesignh = Carico termico teorico in riscaldamento misurato con temperatura esterna pari a -10°C (bulbo secco)/-11°C (bulbo umido) e temperatura interna pari a 20°C (bulbo secco)/15°C (bulbo umido)
(3) Consumo di energia in base ai risultati di prove standard. Il consumo effettivo dipende dalle modalità di utilizzo dell'apparecchio e dal luogo in cui è installato.
(4) La perdita di refrigerante contribuisce al cambiamento climatico. In caso di rilascio nell'atmosfera, i refrigeranti con un potenziale di riscaldamento globale (GWP) più basso contribuiscono in misura minore al riscaldamento globale rispetto a quelli con un GWP più elevato. Questo apparecchio contiene un fluido refrigerante con un GWP di 2088 (R410A)/675 (R32). Se 1 Kg di questo fluido refrigerante fosse rilasciato nell'atmosfera, quindi, l'impatto sul riscaldamento globale sarebbe 2088/675 volte più elevato rispetto a 1 Kg di CO_2 , per un periodo di 100 anni. In nessun caso l'utente deve cercare di intervenire sul circuito refrigerante o di disassemblare il prodotto. In caso di necessità occorre sempre rivolgersi a personale qualificato.

CANALIZZABILE (14,0 kW)

I modelli canalizzabili sono forniti con comando remoto e comando cablato.

		TWIN	TWIN
Unità Interna		**AUD140UX4REH8 x 2 U.I.**	**AUD140UX4REH8 x 2 U.I.**
Unità Esterna		**AUW200U6RZ8**	**AUW250U6RZ8**
Raffreddamento			
Capacità nominale	kW	19,0	23,0
Capacità Min~Max(1)	kW	7,0~23,5	7,5~24,5
Assorbimento nominale	kW	6,55	10,00
EER	-	2,90	2,30
SEER: Efficienza energetica stagionale	-	6,00	5,90
$\eta_{s,c}$	100%	237%	233%
Classe di efficienza energetica stagionale	-	-	-
Carico termico teorico (Pdesignc)(2)	kW	19,0	23,0
Consumo energetico annuo indicativo(3) (QCE)	kWh/a	1108	1364
Riscaldamento (stagione media)			
Capacità nominale	kW	22,0	25,0
Capacità Min~Max(1)	kW	6,00~25,0	6,50~27,5
Assorbimento nominale	kW	5,95	7,35
COP	-	3,70	3,40
SCOP: Efficienza energetica stagionale	-	4,00	4,00
$\eta_{s,h}$	100%	157%	157%
Classe di efficienza energetica stagionale	-	-	-
Carico termico teorico (Pdesignh)(2)	kW	17,0	17,0
Consumo energetico annuo indicativo(3) (QHE)	kWh/a	5950	5950
Unità Interna			
Dimensioni (LxAxP)	mm	1400x300x800	1400x300x800
Peso	Kg	53.0	53.0
Aria trattata (max)	m³/min	40	40
Pressione Statica	Pa	0~200	0~200
Livello Potenza Sonora	dB(A)	63	63
Livello Pressione Sonora (Min-max)	dB(A)	37~43	37~43
Unità Esterna			
Dimensioni (LxAxP)	mm	1100x1650x390	1100x1650x390
Peso	Kg	140.0	140.0
Livello Potenza Sonora	dB(A)	76	76
Livello Pressione Sonora (Min-max)	dB(A)	61	61
Alimentazione	V, Hz, Ø	380~415/50&60/3	380~415/50&60/3
Intervallo di funzionamento (Raffreddamento)	°C	-15°~+50°	-15°~+50°
Intervallo di funzionamento (Riscaldamento)	°C	-20°~+24°	-20°~+24°
Dati installativi			
Tubazioni liquido/gas	Ø mm (in)	9,52/22,22 (3/8"/7/8")	9,52/22,22 (3/8"/7/8")
Lunghezza tubazioni Max	m	75	75
Dislivello max (U. Interna/U. Esterna)	m	30	30
Precarica di fabbrica	Kg	4,60	4,60
Precarica di fabbrica	TCO_2Eq	3,11	3,11
Lunghezza tubazioni Max senza aggiunta di refrigerante	m	7,5	7,5
Carica aggiuntiva refrigerante	g/m	Fare riferimento al manuale di installazione	
Corrente nominale Raffreddamento	A	16,8	25,7
Corrente nominale Riscaldamento	A	15,3	18,9
Corrente massima assorbita	A	19,0	19,0
Refrigerante			
Tipo Refrigerante(4)	-	R32	R32
GWP: potenziale di risc. globale del refrigerante utilizzato	-	675	675

Nota Bene: La pressione statica è regolabile tramite comando cablato (YXE-C01U/YXE-C02U)

(1) Condizioni di test (raffreddamento): temperatura aria interna 27°C (bulbo secco)/19°C (bulbo umido); temperatura aria esterna 35°C (bulbo secco)/24°C (bulbo umido). Condizioni di test (riscaldamento): temperatura aria interna 20°C (bulbo secco)/15°C (bulbo umido); temperatura aria esterna 7°C (bulbo secco)/6°C (bulbo umido)
(2) Pdesignc = Carico termico teorico in raffreddamento misurato con temperatura esterna pari a 35°C (bulbo secco)/24°C (bulbo umido) e temperatura interna pari a 27°C (bulbo secco)/19°C (bulbo umido); Pdesignh = Carico termico teorico in riscaldamento misurato con temperatura esterna pari a -10°C (bulbo secco)/-11°C (bulbo umido) e temperatura interna pari a 20°C (bulbo secco)/15°C (bulbo umido)
(3) Consumo di energia in base ai risultati di prove standard. Il consumo effettivo dipende dalle modalità di utilizzo dell'apparecchio e dal luogo in cui è installato.
(4) La perdita di refrigerante contribuisce al cambiamento climatico. In caso di rilascio nell'atmosfera, i refrigeranti con un potenziale di riscaldamento globale (GWP) più basso contribuiscono in misura minore al riscaldamento globale rispetto a quelli con un GWP più elevato. Questo apparecchio contiene un fluido refrigerante con un GWP di 2088 (R410A)/675 (R32). Se 1 Kg di questo fluido refrigerante fosse rilasciato nell'atmosfera, quindi, l'impatto sul riscaldamento globale sarebbe 2088/675 volte più elevato rispetto a 1 Kg di CO_2 , per un periodo di 100 anni. In nessun caso l'utente deve cercare di intervenire sul circuito refrigerante o di disassemblare il prodotto. In caso di necessità occorre sempre rivolgersi a personale qualificato.

CONSOLE (2,6 kW)

I modelli console sono forniti con comando remoto.

		TRIPLE	SEXTUPLE
Unità Interna		**AKT26UR4RK8 x 3 U.I.**	**AKT26UR4RK8 x 6 U.I.**
Unità Esterna		**AUW105U6RN8**	**AUW250U6RZ8**
Raffreddamento			
Capacità nominale	kW	10,0	23,0
Capacità Min~Max (1)	kW	2,70~12,0	7,50~24,5
Assorbimento nominale	kW	2,70	10,00
EER	-	3,70	2,30
SEER: Efficienza energetica stagionale	-	7,00	5,90
$\eta_{s,c}$	100%	330%	233%
Classe di efficienza energetica stagionale	-	A++	-
Carico termico teorico (Pdesignc) (2)	kW	10,0	23,0
Consumo energetico annuo indicativo (3) (QCE)	kWh/a	500	1364
Riscaldamento (stagione media)			
Capacità nominale	kW	11,0	25,0
Capacità Min~Max (1)	kW	2,7~13,0	6,50~27,5
Assorbimento nominale	kW	2,90	7,35
COP	-	3,80	3,40
SCOP: Efficienza energetica stagionale	-	4,40	4,00
$\eta_{s,h}$	100%	207%	157%
Classe di efficienza energetica stagionale	-	A+	-
Carico termico teorico (Pdesignh) (2)	kW	8,0	17,0
Consumo energetico annuo indicativo (3) (QHE)	kWh/a	2545	5950
Unità Interna			
Dimensioni (LxAxP)	mm	700x630x220	700x630x220
Peso	Kg	15.0	15.0
Aria trattata (max)	m³/min	10	10
Livello Potenza Sonora	dB(A)	55	55
Livello Pressione Sonora (Min-max)	dB(A)	33~40	33~40
Unità Esterna			
Dimensioni (LxAxP)	mm	900x1170x320	1100x1650x390
Peso	Kg	81.0	140.0
Livello Potenza Sonora	dB(A)	68	76
Livello Pressione Sonora (Min-max)	dB(A)	57	61
Alimentazione	V, Hz, Ø	380~415/50&60/3	380~415/50&60/3
Intervallo di funzionamento (Raffreddamento)	°C	-15°~+52°	-15°~+50°
Intervallo di funzionamento (Riscaldamento)	°C	-20°~+24°	-20°~+24°
Dati installativi			
Tubazioni liquido/gas	Ø mm (in)	9,52/15,88 (3/8"/5/8")	9,52/22,22 (3/8"/7/8")
Lunghezza tubazioni Max	m	50	75
Dislivello max (U. Interna/U. Esterna)	m	30	30
Precarica di fabbrica	Kg	2,72	4,60
Precarica di fabbrica	TCO_2Eq	1,84	3,11
Lunghezza tubazioni Max senza aggiunta di refrigerante	m	7,5	7,5
Carica aggiuntiva refrigerante	g/m	Fare riferimento al manuale di installazione	
Corrente nominale Raffreddamento	A	6,9	25,7
Corrente nominale Riscaldamento	A	7,4	18,9
Corrente massima assorbita	A	9,5	19,0
Refrigerante			
Tipo Refrigerante (4)	-	R32	R32
GWP: potenziale di risc. globale del refrigerante utilizzato	-	675	675

(1) Condizioni di test (raffreddamento): temperatura aria interna 27°C (bulbo secco)/19°C (bulbo umido); temperatura aria esterna 35°C (bulbo secco)/24°C (bulbo umido). Condizioni di test (riscaldamento): temperatura aria interna 20°C (bulbo secco)/15°C (bulbo umido); temperatura aria esterna 7°C (bulbo secco)/6°C (bulbo umido)
(2) Pdesignc = Carico termico teorico in raffreddamento misurato con temperatura esterna pari a 35°C (bulbo secco)/24°C (bulbo umido) e temperatura interna pari a 27°C (bulbo secco)/19°C (bulbo umido); Pdesignh = Carico termico teorico in riscaldamento misurato con temperatura esterna pari a -10°C (bulbo secco)/-11°C (bulbo umido) e temperatura interna pari a 20°C (bulbo secco)/15°C (bulbo umido)
(3) Consumo di energia in base ai risultati di prove standard. Il consumo effettivo dipende dalle modalità di utilizzo dell'apparecchio e dal luogo in cui è installato.
(4) La perdita di refrigerante contribuisce al cambiamento climatico. In caso di rilascio nell'atmosfera, i refrigeranti con un potenziale di riscaldamento globale (GWP) più basso contribuiscono in misura minore al riscaldamento globale rispetto a quelli con un GWP più elevato. Questo apparecchio contiene un fluido refrigerante con un GWP di 2088 (R410A)/675 (R32). Se 1 Kg di questo fluido refrigerante fosse rilasciato nell'atmosfera, quindi, l'impatto sul riscaldamento globale sarebbe 2088/675 volte più elevato rispetto a 1 Kg di CO_2 , per un periodo di 100 anni. In nessun caso l'utente deve cercare di intervenire sul circuito refrigerante o di disassemblare il prodotto. In caso di necessità occorre sempre rivolgersi a personale qualificato.

CONSOLE (3,5 kW)

I modelli console sono forniti con comando remoto.

		TWIN	TRIPLE	QUADRI	QUADRI	SEXTUPLE
Unità Interna		**AKT35UR4RK8 x 2 U.I.**	**AKT35UR4RK8 x 3 U.I.**	**AKT35UR4RK8 x 4 U.I.**	**AKT35UR4RK8 x 4 U.I.**	**AKT35UR4RK8 x 6 U.I.**
Unità Esterna		**AUW71U4RK8**	**AUW105U6RN8**	**AUW125U6RN8**	**AUW140U6RN8**	**AUW250U6RZ8**
Raffreddamento						
Capacità nominale	kW	7,0	10,0	12,1	13,5	23,0
Capacità Min~Max (1)	kW	2,0~9,0	2,7~12,0	3,8~13,3	4,4~15,4	7,5~24,5
Assorbimento nominale	kW	1,94	2,70	4,17	4,82	10,00
EER	-	3,60	3,70	2,90	2,80	2,30
SEER: Efficienza energetica stagionale	-	7,00	7,00	6,05	5,90	5,90
$\eta_{s,c}$	100%	330%	330%	239%	233%	233%
Classe di efficienza energetica stagionale	-	A++	A++	-	-	-
Carico termico teorico (Pdesignc) (2)	kW	7,0	10,0	12,1	13,5	23,0
Consumo energetico annuo indicativo (3) (QCE)	kWh/a	350	500	700	801	1364
Riscaldamento (stagione media)						
Capacità nominale	kW	8,0	11,0	13,5	16,0	25,0
Capacità Min~Max (1)	kW	2,0~10,2	2,7~13,0	3,3~14,5	3,80~17,0	6,50~27,5
Assorbimento nominale	kW	2,16	2,90	4,50	5,52	7,35
COP	-	3,70	3,80	3,00	2,90	3,40
SCOP: Efficienza energetica stagionale	-	4,40	4,40	4,10	4,10	4,00
$\eta_{s,h}$	100%	207%	207%	161%	161%	157%
Classe di efficienza energetica stagionale	-	A+	A+	-	-	-
Carico termico teorico (Pdesignh) (2)	kW	5,5	8,0	9,0	9,0	17,0
Consumo energetico annuo indicativo (3) (QHE)	kWh/a	1750	2545	3073	3073	5950
Unità Interna						
Dimensioni (LxAxP)	mm	700x630x220	700x630x220	700x630x220	700x630x220	700x630x220
Peso	Kg	15.0	15.0	15.0	15.0	15.0
Aria trattata (max)	m³/min	10	10	10	10	10
Livello Potenza Sonora	dB(A)	55	55	55	55	55
Livello Pressione Sonora (Min-max)	dB(A)	33~40	33~40	33~40	33~40	33~40
Unità Esterna						
Dimensioni (LxAxP)	mm	900x750x340	900x1170x320	900x1170x320	900x1170x320	1100x1650x390
Peso	Kg	53.0	81.0	83.0	83.0	140.0
Livello Potenza Sonora	dB(A)	68	68	69	70	76
Livello Pressione Sonora (Min-max)	dB(A)	56	57	58	58	61
Alimentazione	V, Hz, Ø	220~240/50&60/1	380~415/50&60/3	380~415/50&60/3	380~415/50&60/3	380~415/50&60/3
Intervallo di funzionamento (Raffreddamento)	°C	-15°~+52°	-15°~+52°	-15°~+52°	-15°~+52°	-15°~+50°
Intervallo di funzionamento (Riscaldamento)	°C	-20°~+24°	-20°~+24°	-20°~+24°	-20°~+24°	-20°~+24°
Dati installativi						
Tubazioni liquido/gas	Ø mm (in)	9,52/15,88 (3/8"/5/8")	9,52/15,88 (3/8"/5/8")	9,52/15,88 (3/8"/5/8")	9,52/15,88 (3/8"/5/8")	9,52/22,22 (3/8"/7/8")
Lunghezza tubazioni Max	m	50	50	60	60	75
Dislivello max (U. Interna/U. Esterna)	m	30	30	30	30	30
Precarica di fabbrica	Kg	1,50	2,72	3,00	3,00	4,60
Precarica di fabbrica	TCO_2Eq	1,01	1,84	2,03	2,03	3,11
Lunghezza tubazioni Max senza aggiunta di refrigerante	m	5,0	7,5	7,5	7,5	7,5
Carica aggiuntiva refrigerante	g/m	Fare riferimento al manuale di installazione				
Corrente nominale Raffreddamento	A	8,5	6,9	10,7	12,4	25,7
Corrente nominale Riscaldamento	A	9,4	7,4	11,6	14,2	18,9
Corrente massima assorbita	A	16,0	9,5	13,0	13,0	19,0
Refrigerante						
Tipo Refrigerante (4)	-	R32	R32	R32	R32	R32
GWP: potenziale di risc. globale del refrigerante utilizzato	-	675	675	675	675	675

(1) Condizioni di test (raffreddamento): temperatura aria interna 27°C (bulbo secco)/19°C (bulbo umido); temperatura aria esterna 35°C (bulbo secco)/24°C (bulbo umido). Condizioni di test (riscaldamento): temperatura aria interna 20°C (bulbo secco)/15°C (bulbo umido); temperatura aria esterna 7°C (bulbo secco)/6°C (bulbo umido)
(2) Pdesignc = Carico termico teorico in raffreddamento misurato con temperatura esterna pari a 35°C (bulbo secco)/24°C (bulbo umido) e temperatura interna pari a 27°C (bulbo secco)/19°C (bulbo umido); Pdesignh = Carico termico teorico in riscaldamento misurato con temperatura esterna pari a -10°C (bulbo secco)/-11°C (bulbo umido) e temperatura interna pari a 20°C (bulbo secco)/15°C (bulbo umido)
(3) Consumo di energia in base ai risultati di prove standard. Il consumo effettivo dipende dalle modalità di utilizzo dell'apparecchio e dal luogo in cui è installato.
(4) La perdita di refrigerante contribuisce al cambiamento climatico. In caso di rilascio nell'atmosfera, i refrigeranti con un potenziale di riscaldamento globale (GWP) più basso contribuiscono in misura minore al riscaldamento globale rispetto a quelli con un GWP più elevato. Questo apparecchio contiene un fluido refrigerante con un GWP di 2088 (R410A)/675 (R32). Se 1 Kg di questo fluido refrigerante fosse rilasciato nell'atmosfera, quindi, l'impatto sul riscaldamento globale sarebbe 2088/675 volte più elevato rispetto a 1 Kg di CO_2 , per un periodo di 100 anni. In nessun caso l'utente deve cercare di intervenire sul circuito refrigerante o di disassemblare il prodotto. In caso di necessità occorre sempre rivolgersi a personale qualificato.

CONSOLE (5,2 kW)

I modelli console sono forniti con comando remoto.

		TWIN	TRIPLE	TRIPLE	QUINTUPLE
Unità Interna		**AKT52UR4RK8 x 2 U.I.**	**AKT52UR4RK8 x 3 U.I.**	**AKT52UR4RK8 x 3 U.I.**	**AKT52UR4RK8 x 5 U.I.**
Unità Esterna		**AUW105U6RN8**	**AUW125U6RN8**	**AUW140U6RN8**	**AUW250U6RZ8**
Raffreddamento					
Capacità nominale	kW	10,0	12,1	13,5	23,0
Capacità Min~Max (1)	kW	2,7~12,0	3,8~13,3	4,4~15,4	7,5~24,5
Assorbimento nominale	kW	2,70	4,17	4,82	10,00
EER	-	3,70	2,90	2,80	2,30
SEER: Efficienza energetica stagionale	-	7,00	6,05	5,90	5,90
$\eta_{s,c}$	100%	330%	239%	233%	233%
Classe di efficienza energetica stagionale	-	A++	-	-	-
Carico termico teorico (Pdesignc) (2)	kW	10,0	12,1	13,5	23,0
Consumo energetico annuo indicativo (3) (QCE)	kWh/a	500	700	801	1364
Riscaldamento (stagione media)					
Capacità nominale	kW	11,0	13,5	16,0	25,0
Capacità Min~Max (1)	kW	2,70~13,0	3,30~14,5	3,8~17,0	6,50~27,5
Assorbimento nominale	kW	2,90	4,50	5,52	7,35
COP	-	3,80	3,00	2,90	3,40
SCOP: Efficienza energetica stagionale	-	4.40	4,10	4,10	4,00
$\eta_{s,h}$	100%	207%	161%	161%	157%
Classe di efficienza energetica stagionale	-	A+	-	-	-
Carico termico teorico (Pdesignh) (2)	kW	8,0	9,0	9,0	17,0
Consumo energetico annuo indicativo (3) (QHE)	kWh/a	2545	3073	3073	5950
Unità Interna					
Dimensioni (LxAxP)	mm	700x630x220	700x630x220	700x630x220	700x630x220
Peso	Kg	15.0	15.0	15.0	15.0
Aria trattata (max)	m³/min	11,6	11,6	11,6	11,6
Livello Potenza Sonora	dB(A)	59	59	59	59
Livello Pressione Sonora (Min-max)	dB(A)	35~44	35~44	35~44	35~44
Unità Esterna					
Dimensioni (LxAxP)	mm	900x1170x320	900x1170x320	900x1170x320	1100x1650x390
Peso	Kg	81.0	83.0	83.0	140.0
Livello Potenza Sonora	dB(A)	68	69	70	76
Livello Pressione Sonora (Min-max)	dB(A)	57	58	58	61
Alimentazione	V, Hz, Ø	220~240/50&60/1	380~415/50&60/3	380~415/50&60/3	380~415/50&60/3
Intervallo di funzionamento (Raffreddamento)	°C	-15°~+52°	-15°~+52°	-15°~+52°	-15°~+50°
Intervallo di funzionamento (Riscaldamento)	°C	-15°~+24°	-15°~+24°	-15°~+24°	-20°~+24°
Dati installativi					
Tubazioni liquido/gas	Ø mm (in)	9,52/15,88 (3/8"/5/8")	9,52/15,88 (3/8"/5/8")	9,52/15,88 (3/8"/5/8")	9,52/22,22 (3/8"/7/8")
Lunghezza tubazioni Max	m	50	60	60	75
Dislivello max (U. Interna/U. Esterna)	m	30	30	30	30
Precarica di fabbrica	Kg	2,72	3,00	3,00	4,60
Precarica di fabbrica	TCO_2Eq	1,84	2,03	2,03	3,11
Lunghezza tubazioni Max senza aggiunta di refrigerante	m	7,5	7,5	7,5	7,5
Carica aggiuntiva refrigerante	g/m	Fare riferimento al manuale di installazione			
Corrente nominale Raffreddamento	A	6,9	10,7	12,4	25,7
Corrente nominale Riscaldamento	A	7,4	11,6	14,2	18,9
Corrente massima assorbita	A	9,15	13,0	13,0	19,0
Refrigerante					
Tipo Refrigerante (4)	-	R32	R32	R32	R32
GWP: potenziale di risc. globale del refrigerante utilizzato	-	675	675	675	675

(1) Condizioni di test (raffreddamento): temperatura aria interna 27°C (bulbo secco)/19°C (bulbo umido); temperatura aria esterna 35°C (bulbo secco)/24°C (bulbo umido). Condizioni di test (riscaldamento): temperatura aria interna 20°C (bulbo secco)/15°C (bulbo umido); temperatura aria esterna 7°C (bulbo secco)/6°C (bulbo umido)
(2) Pdesignc = Carico termico teorico in raffreddamento misurato con temperatura esterna pari a 35°C (bulbo secco)/24°C (bulbo umido) e temperatura interna pari a 27°C (bulbo secco)/19°C (bulbo umido); Pdesignh = Carico termico teorico in riscaldamento misurato con temperatura esterna pari a -10°C (bulbo secco)/-11°C (bulbo umido) e temperatura interna pari a 20°C (bulbo secco)/15°C (bulbo umido)
(3) Consumo di energia in base ai risultati di prove standard. Il consumo effettivo dipende dalle modalità di utilizzo dell'apparecchio e dal luogo in cui è installato.
(4) La perdita di refrigerante contribuisce al cambiamento climatico. In caso di rilascio nell'atmosfera, i refrigeranti con un potenziale di riscaldamento globale (GWP) più basso contribuiscono in misura minore al riscaldamento globale rispetto a quelli con un GWP più elevato. Questo apparecchio contiene un fluido refrigerante con un GWP di 2088 (R410A)/675 (R32). Se 1 Kg di questo fluido refrigerante fosse rilasciato nell'atmosfera, quindi, l'impatto sul riscaldamento globale sarebbe 2088/675 volte più elevato rispetto a 1 Kg di CO_2, per un periodo di 100 anni. In nessun caso l'utente deve cercare di intervenire sul circuito refrigerante o di disassemblare il prodotto. In caso di necessità occorre sempre rivolgersi a personale qualificato.

SOFFITTO/PAVIMENTO (7,1 kW)

I modelli soffitto/pavimento sono forniti con comando remoto.

		TWIN	TWIN	TWIN	TRIPLE	TRIPLE
Unità Interna		**AVT71UR4RB8x 2 U.I.**	**AVT71UR4RB8 x 2 U.I.**	**AVT71UR4RB8 x 2 U.I.**	**AVT71UR4RB8 x 3 U.I.**	**AVT71UR4RB8 x 3 U.I.**
Unità Esterna		**AUW105U6RN8**	**AUW125U6RN8**	**AUW140U6RN8**	**AUW200U6RZ8**	**AUW250U6RZ8**
Raffreddamento						
Capacità nominale	kW	10,0	12,1	13,5	19,0	23,0
Capacità Min~Max (1)	kW	2,7~12,0	3,8~13,3	4,4~15,4	7,0~23,5	7,5~24,5
Assorbimento nominale	kW	2,70	4,17	4,82	6,55	10,00
EER	-	3,70	2,90	2,80	2,90	2,30
SEER: Efficienza energetica stagionale	-	7,00	6,05	5,90	6,00	5,90
$\eta_{s,c}$	100%	330%	239%	233%	237%	233%
Classe di efficienza energetica stagionale	-	A++	-	-	-	-
Carico termico teorico (Pdesignc) (2)	kW	10,0	12,1	13,5	19,0	23,0
Consumo energetico annuo indicativo (3) (QCE)	kWh/a	500	700	801	1108	1364
Riscaldamento (stagione media)						
Capacità nominale	kW	11,0	13,5	16,0	22,0	25,0
Capacità Min~Max (1)	kW	2,7~13,0	3,3~14,5	3,8~17,0	6,0~25,0	6,5~27,5
Assorbimento nominale	kW	2,90	4,50	5,52	5,95	7,35
COP	-	3,80	3,00	2,90	3,70	3,40
SCOP: Efficienza energetica stagionale	-	4,40	4,10	4,10	4,00	4,00
$\eta_{s,h}$	-	207%	161%	161%	157%	157%
Classe di efficienza energetica stagionale	-	A+	-	-	-	-
Carico termico teorico (Pdesignh) (2)	kW	8,0	9,0	9,0	17,0	17,0
Consumo energetico annuo indicativo (3) (QHE)	kWh/a	2545	3073	3073	5950	5950
Unità Interna						
Dimensioni (LxAxP)	mm	1285x680x230	1285x680x230	1285x680x230	1285x680x230	1285x680x230
Peso	Kg	37.0	37.0	37.0	37.0	37.0
Aria trattata (max)	m³/min	23,3	23,3	23,3	23,3	23,3
Livello Potenza Sonora	dB(A)	62	62	62	62	62
Livello Pressione Sonora (Min-max)	dB(A)	42~50	42~50	42~50	42~50	42~50
Unità Esterna						
Dimensioni (LxAxP)	mm	900x1170x320	900x1170x320	900x1170x320	1100x1650x390	1100x1650x390
Peso	Kg	81.0	83.0	83.0	140.0	140.0
Livello Potenza Sonora	dB(A)	68	69	70	76	76
Livello Pressione Sonora (Min-max)	dB(A)	67	58	58	61	61
Alimentazione	V, Hz, Ø	380~415/50&60/3	380~415/50&60/3	380~415/50&60/3	380~415/50&60/3	380~415/50&60/3
Intervallo di funzionamento (Raffreddamento)	°C	-15°~+52°	-15°~+52°	-15°~+52°	-15°~+50°	-15°~+50°
Intervallo di funzionamento (Riscaldamento)	°C	-20°~+24°	-20°~+24°	-20°~+24°	-20°~+24°	-20°~+24°
Dati installativi						
Tubazioni liquido/gas	Ø mm (in)	9,52/15,88 (3/8"/5/8")	9,52/15,88 (3/8"/5/8")	9,52/15,88 (3/8"/5/8")	9,52/22,22 (3/8"/7/8")	9,52/22,22 (3/8"/7/8")
Lunghezza tubazioni Max	m	50	60	60	75	75
Dislivello max (U. Interna/U. Esterna)	m	30	30	30	30	30
Precarica di fabbrica	Kg	2,72	3,00	3,00	4,60	4,60
Precarica di fabbrica	TCO_2Eq	1,84	2,03	2,03	3,11	3,11
Lunghezza tubazioni Max senza aggiunta di refrigerante	m	7,5	7,5	7,5	7,5	7,5
Carica aggiuntiva refrigerante	g/m	Fare riferimento al manuale di installazione				
Corrente nominale Raffreddamento	A	6,9	10,7	12,4	16,8	25,7
Corrente nominale Riscaldamento	A	7,4	11,6	14,2	15,3	18,9
Corrente massima assorbita	A	9,5	13,0	13,0	19,0	19,0
Refrigerante						
Tipo Refrigerante (4)	-	R32	R32	R32	R32	R32
GWP: potenziale di risc. globale del refrigerante utilizzato	-	675	675	675	675	675

(1) Condizioni di test (raffreddamento): temperatura aria interna 27°C (bulbo secco)/19°C (bulbo umido); temperatura aria esterna 35°C (bulbo secco)/24°C (bulbo umido). Condizioni di test (riscaldamento): temperatura aria interna 20°C (bulbo secco)/15°C (bulbo umido); temperatura aria esterna 7°C (bulbo secco)/6°C (bulbo umido)
(2) Pdesignc = Carico termico teorico in raffreddamento misurato con temperatura esterna pari a 35°C (bulbo secco)/24°C (bulbo umido) e temperatura interna pari a 27°C (bulbo secco)/19°C (bulbo umido); Pdesignh = Carico termico teorico in riscaldamento misurato con temperatura esterna pari a -10°C (bulbo secco)/-11°C (bulbo umido) e temperatura interna pari a 20°C (bulbo secco)/15°C (bulbo umido)
(3) Consumo di energia in base ai risultati di prove standard. Il consumo effettivo dipende dalle modalità di utilizzo dell'apparecchio e dal luogo in cui è installato.
(4) La perdita di refrigerante contribuisce al cambiamento climatico. In caso di rilascio nell'atmosfera, i refrigeranti con un potenziale di riscaldamento globale (GWP) più basso contribuiscono in misura minore al riscaldamento globale rispetto a quelli con un GWP più elevato. Questo apparecchio contiene un fluido refrigerante con un GWP di 2088 (R410A)/675 (R32). Se 1 Kg di questo fluido refrigerante fosse rilasciato nell'atmosfera, quindi, l'impatto sul riscaldamento globale sarebbe 2088/675 volte più elevato rispetto a 1 Kg di CO_2, per un periodo di 100 anni. In nessun caso l'utente deve cercare di intervenire sul circuito refrigerante o di disassemblare il prodotto. In caso di necessità occorre sempre rivolgersi a personale qualificato.

SOFFITTO/PAVIMENTO (10,5 kW)

I modelli soffitto/pavimento sono forniti con comando remoto.

		TWIN	TWIN
Unità Interna		**AUV125UR4RC8 x 2 U.I.**	**AUV125UR4RC8 x 2 U.I.**
Unità Esterna		**AUW200U6RZ8**	**AUW250U6RZ8**
Raffreddamento			
Capacità nominale	kW	19,0	23,0
Capacità Min~Max(1)	kW	7,0~23,5	7,5~24,5
Assorbimento nominale	kW	6,55	10,00
EER	-	2,90	2,30
SEER: Efficienza energetica stagionale	-	6,00	5,90
$\eta_{s,c}$	100%	237%	233%
Classe di efficienza energetica stagionale	-	-	-
Carico termico teorico (Pdesignc)(2)	kW	19,0	19,0
Consumo energetico annuo indicativo(3) (QCE)	kWh/a	1108	1364
Riscaldamento (stagione media)			
Capacità nominale	kW	22,0	25,0
Capacità Min~Max(1)	kW	6,0~25,0	6,5~27,5
Assorbimento nominale	kW	5,95	7,35
COP	-	3,70	3,40
SCOP: Efficienza energetica stagionale	-	4,00	4,00
$\eta_{s,h}$	-	157%	157%
Classe di efficienza energetica stagionale	-	-	-
Carico termico teorico (Pdesignh)(2)	kW	17,0	17,0
Consumo energetico annuo indicativo(3) (QHE)	kWh/a	5950	5950
Unità Interna			
Dimensioni (LxAxP)	mm	1580x680x230	1580x680x230
Peso	Kg	46.0	46.0
Aria trattata (max)	m³/min	33,3	33,3
Livello Potenza Sonora	dB(A)	71	71
Livello Pressione Sonora (Min-max)	dB(A)	48~56	48~56
Unità Esterna			
Dimensioni (LxAxP)	mm	1100x1650x390	1100x1650x390
Peso	Kg	140.0	140.0
Livello Potenza Sonora	dB(A)	76	76
Livello Pressione Sonora (Min-max)	dB(A)	61	61
Alimentazione	V, Hz, Ø	380~415/50&60/3	380~415/50&60/3
Intervallo di funzionamento (Raffreddamento)	°C	-15°~+50°	-15°~+50°
Intervallo di funzionamento (Riscaldamento)	°C	-20°~+24°	-20°~+24°
Dati installativi			
Tubazioni liquido/gas	Ø mm (in)	9,52/22,22 (3/8"/7/8")	9,52/22,22 (3/8"/7/8")
Lunghezza tubazioni Max	m	50	60
Dislivello max (U. Interna/U. Esterna)	m	30	30
Precarica di fabbrica	Kg	2,72	3,00
Precarica di fabbrica	TCO_2Eq	1,84	2,03
Lunghezza tubazioni Max senza aggiunta di refrigerante	m	7,5	7,5
Carica aggiuntiva refrigerante	g/m	Fare riferimento al manuale di installazione	
Corrente nominale Raffreddamento	A	6,9	10,7
Corrente nominale Riscaldamento	A	7,4	11,6
Corrente massima assorbita	A	9,5	13,0
Refrigerante			
Tipo Refrigerante(4)	-	R32	R32
GWP: potenziale di risc. globale del refrigerante utilizzato	-	675	675

(1) Condizioni di test (raffreddamento): temperatura aria interna 27°C (bulbo secco)/19°C (bulbo umido); temperatura aria esterna 35°C (bulbo secco)/24°C (bulbo umido). Condizioni di test (riscaldamento): temperatura aria interna 20°C (bulbo secco)/15°C (bulbo umido); temperatura aria esterna 7°C (bulbo secco)/6°C (bulbo umido).
(2) Pdesignc = Carico termico teorico in raffreddamento misurato con temperatura esterna pari a 35°C (bulbo secco)/24°C (bulbo umido) e temperatura interna pari a 27°C (bulbo secco)/19°C (bulbo umido); Pdesignh = Carico termico teorico in riscaldamento misurato con temperatura esterna pari a -10°C (bulbo secco)/-11°C (bulbo umido) e temperatura interna pari a 20°C (bulbo secco)/15°C (bulbo umido)
(3) Consumo di energia in base ai risultati di prove standard. Il consumo effettivo dipende dalle modalità di utilizzo dell'apparecchio e dal luogo in cui è installato.
(4) La perdita di refrigerante contribuisce al cambiamento climatico. In caso di rilascio nell'atmosfera, i refrigeranti con un potenziale di riscaldamento globale (GWP) più basso contribuiscono in misura minore al riscaldamento globale rispetto a quelli con un GWP più elevato. Questo apparecchio contiene un fluido refrigerante con un GWP di 2088 (R410A)/675 (R32). Se 1 Kg di questo fluido refrigerante fosse rilasciato nell'atmosfera, quindi, l'impatto sul riscaldamento globale sarebbe 2088/675 volte più elevato rispetto a 1 Kg di CO_2, per un periodo di 100 anni. In nessun caso l'utente deve cercare di intervenire sul circuito refrigerante o di disassemblare il prodotto. In caso di necessità occorre sempre rivolgersi a personale qualificato.

SOFFITTO/PAVIMENTO (12,5 kW)

I modelli soffitto/pavimento sono forniti con comando remoto.

		TWIN	TWIN	TWIN	TRIPLE	TRIPLE
Unità Interna		**AVT71UR4RB8 x 2 U.I.**	**AVT71UR4RB8 x 2 U.I.**	**AVT71UR4RB8 x 2 U.I.**	**AVT71UR4RB8 x 3 U.I.**	**AVT71UR4RB8 x 3 U.I.**
Unità Esterna		**AUW105U6RN8**	**AUW125U6RN8**	**AUW140U6RN8**	**AUW200U6RZ8**	**AUW250U6RZ8**
Raffreddamento						
Capacità nominale	kW	10,0	12,1	13,5	19,0	23,0
Capacità Min~Max(1)	kW	2,7~12,0	3,8~13,3	4,4~15,4	7,0~23,5	7,5~24,5
Assorbimento nominale	kW	2,70	4,17	4,82	6,55	10,00
EER	-	3,70	2,90	2,80	2,90	2,30
SEER: Efficienza energetica stagionale	-	7,00	6,05	5,90	6,00	5,90
$\eta_{s,c}$	100%	330%	239%	233%	237%	233%
Classe di efficienza energetica stagionale	-	A++	-	-	-	-
Carico termico teorico (Pdesignc)(2)	kW	10,0	12,1	13,5	19,0	23,0
Consumo energetico annuo indicativo(3) (QCE)	kWh/a	500	700	801	1108	1364
Riscaldamento (stagione media)						
Capacità nominale	kW	11,0	13,5	16,0	22,0	25,0
Capacità Min~Max(1)	kW	2,7~13,0	3,3~14,5	3,8~17,0	6,0~25,0	6,5~27,5
Assorbimento nominale	kW	2,90	4,50	5,52	5,95	7,35
COP	-	3,80	3,00	2,90	3,70	3,40
SCOP: Efficienza energetica stagionale	-	4,40	4,10	4,10	4,00	4,00
$\eta_{s,h}$	-	207%	161%	161%	157%	157%
Classe di efficienza energetica stagionale	-	A+	-	-	-	-
Carico termico teorico (Pdesignh)(2)	kW	8,0	9,0	9,0	17,0	17,0
Consumo energetico annuo indicativo(3) (QHE)	kWh/a	2545	3073	3073	5950	5950
Unità Interna						
Dimensioni (LxAxP)	mm	1285x680x230	1285x680x230	1285x680x230	1285x680x230	1285x680x230
Peso	Kg	37.0	37.0	37.0	37.0	37.0
Aria trattata (max)	m³/min	23,3	23,3	23,3	23,3	23,3
Livello Potenza Sonora	dB(A)	62	62	62	62	62
Livello Pressione Sonora (Min-max)	dB(A)	42~50	42~50	42~50	42~50	42~50
Unità Esterna						
Dimensioni (LxAxP)	mm	900x1170x320	900x1170x320	900x1170x320	1100x1650x390	1100x1650x390
Peso	Kg	81.0	83.0	83.0	140.0	140.0
Livello Potenza Sonora	dB(A)	68	69	70	76	76
Livello Pressione Sonora (Min-max)	dB(A)	67	58	58	61	61
Alimentazione	V, Hz, Ø	380~415/50&60/3	380~415/50&60/3	380~415/50&60/3	380~415/50&60/3	380~415/50&60/3
Intervallo di funzionamento (Raffreddamento)	°C	-15°~+52°	-15°~+52°	-15°~+52°	-15°~+50°	-15°~+50°
Intervallo di funzionamento (Riscaldamento)	°C	-20°~+24°	-20°~+24°	-20°~+24°	-20°~+24°	-20°~+24°
Dati installativi						
Tubazioni liquido/gas	Ø mm (in)	9,52/15,88 (3/8"/5/8")	9,52/15,88 (3/8"/5/8")	9,52/15,88 (3/8"/5/8")	9,52/22,22 (3/8"/7/8")	9,52/22,22 (3/8"/7/8")
Lunghezza tubazioni Max	m	50	60	60	75	75
Dislivello max (U. Interna/U. Esterna)	m	30	30	30	30	30
Precarica di fabbrica	Kg	2,72	3,00	3,00	4,60	4,60
Precarica di fabbrica	TCO_2Eq	1,84	2,03	2,03	3,11	3,11
Lunghezza tubazioni Max senza aggiunta di refrigerante	m	7,5	7,5	7,5	7,5	7,5
Carica aggiuntiva refrigerante	g/m	Fare riferimento al manuale di installazione				
Corrente nominale Raffreddamento	A	6,9	10,7	12,4	16,8	25,7
Corrente nominale Riscaldamento	A	7,4	11,6	14,2	15,3	18,9
Corrente massima assorbita	A	9,5	13,0	13,0	19,0	19,0
Refrigerante						
Tipo Refrigerante(4)	-	R32	R32	R32	R32	R32
GWP: potenziale di risc. globale del refrigerante utilizzato	-	675	675	675	675	675

(1) Condizioni di test (raffreddamento): temperatura aria interna 27°C (bulbo secco)/19°C (bulbo umido); temperatura aria esterna 35°C (bulbo secco)/24°C (bulbo umido). Condizioni di test (riscaldamento): temperatura aria interna 20°C (bulbo secco)/15°C (bulbo umido); temperatura aria esterna 7°C (bulbo secco)/6°C (bulbo umido).
(2) Pdesignc = Carico termico teorico in raffreddamento misurato con temperatura esterna pari a 35°C (bulbo secco)/24°C (bulbo umido) e temperatura interna pari a 27°C (bulbo secco)/19°C (bulbo umido); Pdesignh = Carico termico teorico in riscaldamento misurato con temperatura esterna pari a -10°C (bulbo secco)/-11°C (bulbo umido) e temperatura interna pari a 20°C (bulbo secco)/15°C (bulbo umido)
(3) Consumo di energia in base ai risultati di prove standard. Il consumo effettivo dipende dalle modalità di utilizzo dell'apparecchio e dal luogo in cui è installato.
(4) La perdita di refrigerante contribuisce al cambiamento climatico. In caso di rilascio nell'atmosfera, i refrigeranti con un potenziale di riscaldamento globale (GWP) più basso contribuiscono in misura minore al riscaldamento globale rispetto a quelli con un GWP più elevato. Questo apparecchio contiene un fluido refrigerante con un GWP di 2088 (R410A)/675 (R32). Se 1 Kg di questo fluido refrigerante fosse rilasciato nell'atmosfera, quindi, l'impatto sul riscaldamento globale sarebbe 2088/675 volte più elevato rispetto a 1 Kg di CO_2, per un periodo di 100 anni. In nessun caso l'utente deve cercare di intervenire sul circuito refrigerante o di disassemblare il prodotto. In caso di necessità occorre sempre rivolgersi a personale qualificato.

DEEP COOL

Soluzioni per applicazioni speciali

La nuova gamma Hisense Turbo Inverter R32 può raffreddare ambienti fino a 10°C, per applicazioni speciali come cantine vinicole, gelaterie, negozi, supermercati, depositi di grano, conservazione e lavorazione degli alimenti, distribuzione degli alimenti, mense, lavorazione degli ortaggi.

Produzione alimentare

Gelateria

Supermercato

Fiorista

Capacità raffreddamento		3,5 kW	5,2 kW	7,1 kW	10,5 kW
Unità esterna		AUW35U4RS8	AUW52U4RJ8	AUW71U4RK8	AUW105U6RN8
Unità interna		ACT52UR4RCC8	ACT71UR4RJC8	AUC105UR4RKC8	AUC125UR4RKC8 AUC140UR4RKC8
		AKT52UR4RK8	AVT71UR4RB8	AUV105UR4RC8	AUV125UR4RC8 AUV140UR4RC8
		ADT52UX4RCL8	AUD71UX4RFM8	AUD105UX4REH8	AUD125UX4REH8 AUD140UX4REH8

Pompe di Calore

HI-THERMA MONOBLOCCO R32

Hi-Therma monoblocco è un sistema a pompa di calore aria-acqua in cui unità interna ed esterna sono combinate in un unico modulo posizionato all'esterno a cui collegare direttamente le tubazioni idroniche dell'impianto. Non è pertanto necessario eseguire lavori sulle tubazioni frigorifere, semplificando notevolmente l'installazione e consentendo la stessa installazione anche a tecnici non certificati evitando di espletare le pratiche di registrazione sul registro telematico F-gas. L'unità è dotata di scambiatore di calore, circolatore, vaso d'espansione e di tutti i principali componenti idraulici funzionali e di sicurezza.

Elevata efficienza e prestazioni

R32 · -25°C · 60°C · 75°C · DC

Vantaggi per l'utente

Max.7

Controllo evoluto

Facile installazione e manutenzione

Componenti idraulici principali

Scambiatore a piastre
(coibentato)

Vaso d'espansione

Circolatore DC ad altissima prevalenza
(lettura portata su comando)

Installazione semplificata

L'unità Hi-Therma monoblocco consente una facile installazione senza necessità di lavoro sulle tubazioni frigo o refrigerante aggiuntivo. Necessità solo delle connessioni sui tubi verso l'impianto interno.

HI-THERMA MONOBLOCCO R32

AHZ-044HCDS1
AHZ-080HCDS1

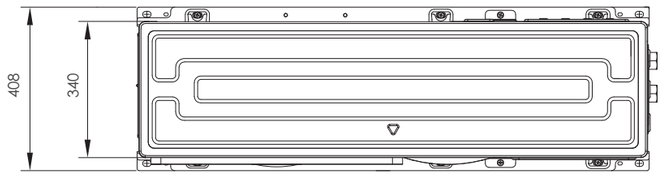

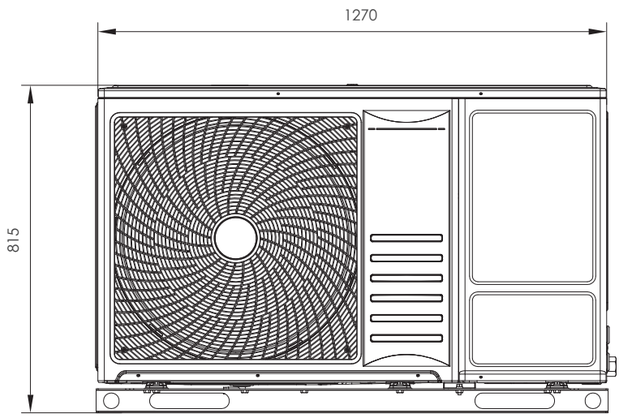

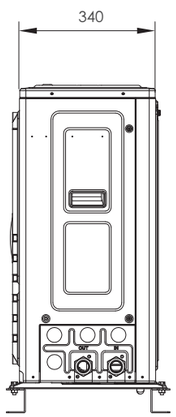

Modello					AHZ-044HCDS1	AHZ-080HCDS1
Alimentazione elettrica					220-240V~50Hz	220-240V~50Hz
Prestazioni (1)	Aria °C bs/bu	Acqua °C out/in			Riscaldamento	
	7/6 (max Capacità)	35/30	Capacità	kW	7,0	11
			COP	-	5,00	4,40
		55/47	Capacità	kW	6,0	9,0
			COP	-	3,14	3,10
	7/6 (max COP)	35/30	Capacità	kW	4,4	8
			COP	-	5,10	4,90
		55/47	Capacità	kW	4,4	8,0
			COP	-	3,00	2,80
	2/1	35/30	Capacità	kW	6,1	8,5
			COP	-	4,14	3,38
		55/47	Capacità	kW	5,2	7,2
			COP	-	2,67	2,26
	-7/-8	35/30	Capacità	kW	5,0	7,3
			COP	-	3,07	2,87
		55/47	Capacità	kW	4,2	6,4
			COP	-	2,22	2,02
	Aria °C bs	Acqua °C out/in			Raffrescamento	
	+35°C	+18°/+23°C	Capacità	kW	6,3	9,1
			EER	-	5,39	5,07
		+7°/+12°C	Capacità	kW	5,1	7,2
			EER	-	3,83	3,46
Efficienza stagionale (2)	Acqua °C out				Riscaldamento	
	+35°C	SCOP		-	5,17	5,00
		Efficienza stagionale (ηs,h)		%	204	197
		Classe energetica (1)		-	A+++	A+++
	+55°C	SCOP		-	3,47	3,50
		Efficienza stagionale (ηs,h)		%	136	137
		Classe energetica (1)		-	A++	A++
	Acqua °C out				Raffrescamento	
	+18°C	SEER		-	10,06	7,38
		Efficienza stagionale (ηs,c)		%	399	292
	+7°C	SEER		-	5,75	5,83
		Efficienza stagionale (ηs,c)		%	227	230
Pressione sonora (3)	Modalità normale (Risc./Raffr.)			dB(A)	47/47	50/47
	Low Noise (Risc./Raffr.)			dB(A)	40/40	43/43
	Night Mode (Risc./Raffr.)			dB(A)	36/36	39/39
Potenza sonora	Modalità normale (Risc./Raffr.)			dB(A)	61/61	64/61
Dimensioni unità		AxLxP		mm	815x1270x340	815x1270x340
Dimensioni imballo		AxLxP		mm	890x1400x440	890x1400x440
Peso netto				kg	88	88
Peso lordo				kg	104	105
Massimo assorbimento elettrico				A	11	18
Interruttore consigliato				A	16	20
Circuito frigo	Compressore	Tipo		-	Twin Rotary	Twin Rotary
	Refrigerante	Tipo		-	R32	R32
		Carica		kg	1,17	1,21
Ventilatore	Numero ventilatori			-	1	1
	Portata aria			m^3/h	2700	2700
Range lavoro Riscaldamento	Aria esterna			°Cbs	-25~+35	-25~+35
	Acqua in mandata			°C	+15~+60	+15~+60
Range lavoro ACS	Aria esterna			°Cbs	-25~+40	-25~+40
	Acqua serbatoio			°C	+15~+55 (+75 (4))	+15~+55(75 (4))
Range lavoro Raffrescamento	Aria esterna			°Cbs	+5~+46	+5~+46
	Acqua in mandata			°C	+5~+22	+5~+22

(1) Le prestazioni in Riscaldamento e Raffrescamento sono ottenute in accordo alla norma EN 14511.
(2) L'efficienza stagionale è ottenuta in accordo alla norma EN14825, zona climatica AVERAGE, scala efficienza energetica da A+++ a D.
(3) I valori di rumorosità sono misurati alla distanza di 1 m in camera anecoica senza eco riflessa. L'impatto dell'eco riflesso deve essere preso in considerazione in loco.
(4) Con resistenza elettrica ACS immersa nel serbatoio ACS è possibile impostare e raggiungere 75°C.
Altre norme e standard di pertinenza: EN14825; EN50564; EN12102; (EU) No 811:2013; (EU) No 813:2013; OJ 2014/C 207/02:2014.

HI-THERMA SPLIT R32

Hi-Therma Split è un sistema a pompa di calore aria-acqua con modulo idronico separato collegato all'unità esterna mediante tubazioni frigorifere ed alloggiato all'interno dell'edificio, protetto quindi dagli agenti atmosferici e da eventuali fenomeni di congelamento acqua nei periodi più rigidi.

Tale modulo idronico è dotato di scambiatore di calore, circolatore, vaso d'espansione e di tutti i principali componenti idraulici funzionali e di sicurezza.

Elevata efficienza e prestazioni

R32 · -25°C · 60°C · 75°C · DC

Vantaggi per l'utente

Max.7

Controllo evoluto

Facile installazione e manutenzione

Long

Unità interna

- Aspetto sofisticato e stylish
- Design compatto
- Controllo integrato
- Interfacce controllo intuitive
- Facile installazione

Unità esterna

Unità interna

HI-THERMA SPLIT/INTEGRA R32 - UNITÀ ESTERNA

AHW-044HCDS1
AHW-044HCDS1
AHW-080HCDS1

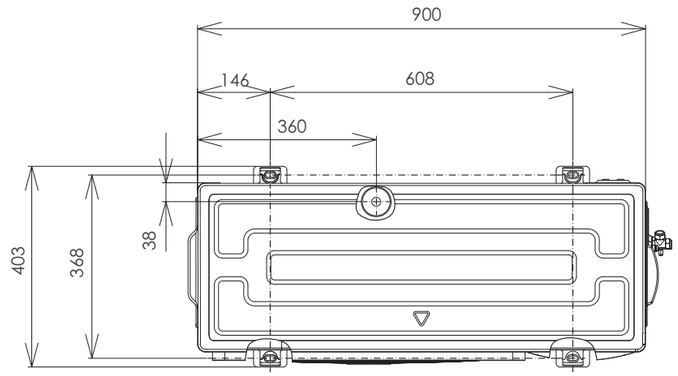

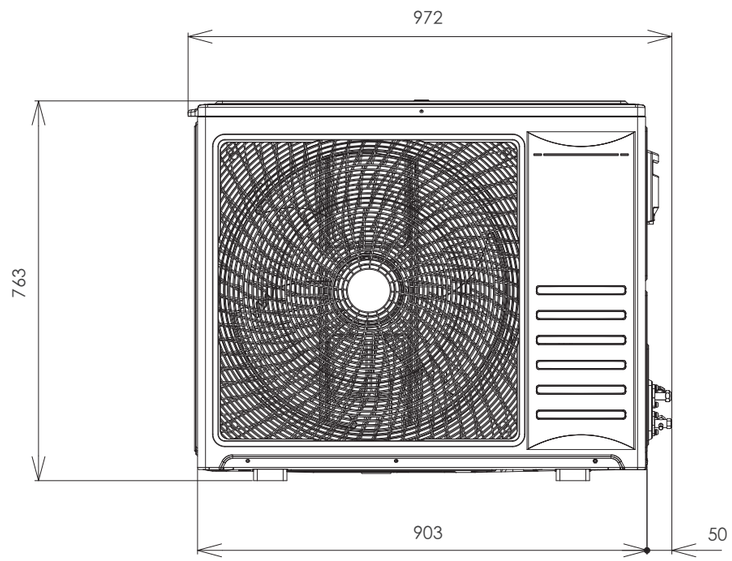

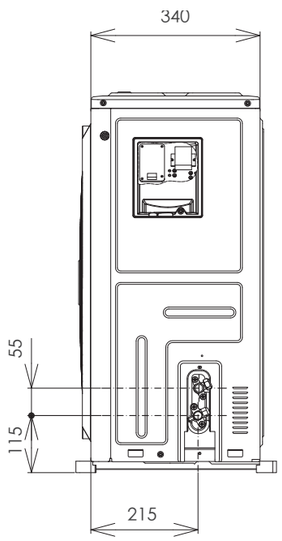

Abbinamento	Unità Esterna Unità Interna Split Unità Interna Integra				AHW-044HCDS1 AHM-044HCDSAA AHS-044HCDSAA-23	AHW-060HCDS1 AHM-060HCDSAA AHS-060HCDSAA-23	AHW-080HCDS1 AHM-080HCDSAA AHS-080HCDSAA-23
Alimentazione elettrica					220-240V~50Hz	220-240V~50Hz	220-240V~50Hz
Prestazioni (1)	Aria °C bs/bu	Acqua °C out/in			Riscaldamento		
	7/6 (max Capacità)	35/30	Capacità	kW	7,0	8,9	11
			COP	-	5,00	4,64	4,40
		55/47	Capacità	kW	6,0	7,5	9,0
			COP	-	3,14	3,44	3,10
	7/6 (max COP)	35/30	Capacità	kW	4,4	6	8
			COP	-	5,10	5,00	4,90
		55/47	Capacità	kW	4,4	6,0	8,0
			COP	-	3,00	3,05	2,80
	2/1	35/30	Capacità	kW	6,1	7,2	8,5
			COP	-	4,14	3,71	3,38
		55/47	Capacità	kW	5,2	6,0	7,2
			COP	-	2,67	2,73	2,26
	-7/-8	35/30	Capacità	kW	5,0	5,9	7,3
			COP	-	3,07	2,91	2,87
		55/47	Capacità	kW	4,2	5,1	6,4
			COP	-	2,22	2,13	2,02
	Aria °C bs	Acqua °C out/in			Raffrescamento		
	+35°C	+18°/+23°C	Capacità	kW	6,3	7,6	9,1
			EER	-	5,39	5,23	5,07
		+7°/+12°C	Capacità	kW	5,1	6,3	7,2
			EER	-	3,83	3,66	3,46
Efficienza stagionale (2)	Acqua °C out				Riscaldamento		
	+35°C	SCOP		-	5,00	4,93	4,92
		Efficienza stagionale (ηs,h)		%	197	194	194
		Classe energetica (1)		-	A+++	A+++	A+++
	+55°C	SCOP		-	3,23	3,33	3,42
		Efficienza stagionale (ηs,h)		%	126	130	134
		Classe energetica (1)		-	A++	A++	A++
	Acqua °C out				Raffrescamento		
	+18°C	SEER		-	8,87	8,73	8,54
		Efficienza stagionale (ηs,c)		%	352	346	339
	+7°C	SEER		-	5,75	5,85	5,73
		Efficienza stagionale (ηs,c)		%	227	231	226
Pressione sonora (3)	Modalità normale (Risc./Raffr.)			dB(A)	47/47	48/47	50/47
	Low Noise (Risc./Raffr.)			dB(A)	39/39	42/42	43/43
	Night Mode (Risc./Raffr.)			dB(A)	35/35	38/38	39/39
Potenza sonora	Modalità normale (Risc./Raffr.)			dB(A)	61/61	62/62	64/64
Dimensioni unità		AxLxP		mm	750x900x340	750x900x340	750x900x340
Dimensioni imballo		AxLxP		mm	807x1022x445	807x1022x445	807x1022x445
Peso netto				kg	49,5	49,5	50,5
Peso lordo				kg	53,5	53,5	54,5
Massimo assorbimento elettrico				A	9,8	12,0	16,8
Interruttore consigliato				A	16	16	20
Circuito frigo	Compressore	Tipo		-	Twin Rotary	Twin Rotary	Twin Rotary
	Refrigerante	Tipo		-	R32	R32	R32
		Carica		kg	0,98	0,98	1,05
	Tubazione (6)	liguido/gas			6,35/12,7 (1/4"/1/2")	6,35/12,7 (1/4"/1/2")	6,35/15,88 (1/4"/5/8")
Ventilatore	Numero ventilatori			-	1	1	1
	Portata aria			m^3/h	2700	2700	2700
Lunghezza minima tubi frigo UE-UI				m	5	5	5
Lunghezza massima tubi frigo senza carica aggiuntiva				m	15	15	15
Carica aggiuntiva				g/m	20	20	20
Lunghezza massima tubi frigo UE-UI				m	40	40	45(50(4))
Massimo dislivello (UE in alto / UE in basso)				m	30 / 20	30 / 20	30 / 20
Range lavoro Riscaldamento	Aria esterna			°Cbs	-25~+35	-25~+35	-25~+35
	Acqua in mandata			°C	+15~+60	+15~+60	+15~+60
Range lavoro ACS	Aria esterna			°Cbs	-25~+40	-25~+40	-25~+40
	Acqua serbatoio			°C	+30~+55(+75(4))	+30~+55(+75(4))	+30~+55(+75(4))
Range lavoro Raffrescamento	Aria esterna			°Cbs	+5~+46	+5~+46	+5~+46
	Acqua in mandata			°C	+5~+22	+5~+22	+5~+22

(1) Le prestazioni in Riscaldamento e Raffrescamento sono ottenute in accordo alla norma EN 14511. Lunghezza tubi 7,5 m, dislivello UE/UI 0 m.
(2) L'efficienza stagionale è ottenuta in accordo alla norma EN14825, zona climatica AVERAGE, scala efficienza energetica da A+++ a D.
(3) I valori di rumorosità sono misurati alla distanza di 1 m in camera anecoica senza eco riflessa. L'impatto dell'eco riflesso deve essere preso in considerazione in loco.
(4) La temperatura ambiente dell'unità esterna deve essere ≥10°C e la carica di refrigerante dell'unità deve essere inferiore alla carica di refrigerante massima consentita.
(5) Con resistenza elettrica ACS immersa nel serbatoio ACS è possibile impostare e raggiungere 75°C.
Altre norme e standard di pertinenza: EN14825; EN50564; EN12102; (EU) No 811:2013; (EU) No 813:2013; OJ 2014/C 207/02:2014.

HI-THERMA SPLIT R32 - UNITÀ INTERNA

AHM-044HCDSAA
AHM-060HCDSAA
AHM-080HCDSAA

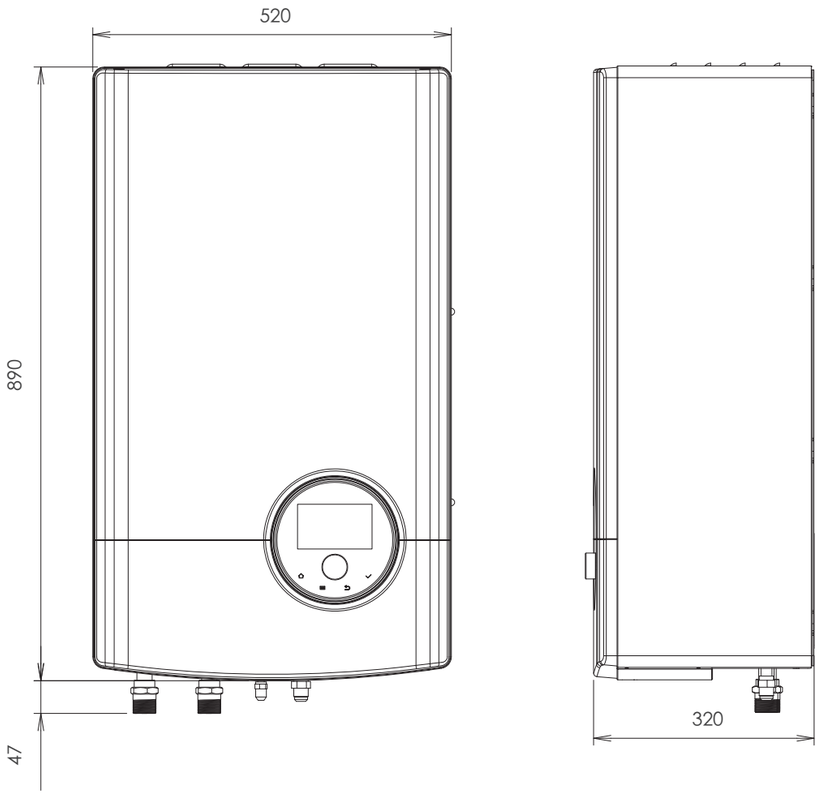

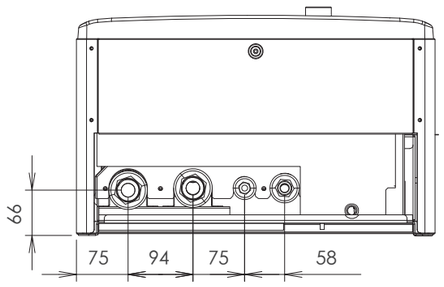

Modello			AHM-044HCDSAA	AHM-060HCDSAA	AHM-080HCDSAA
Alimentazione elettrica			220-240V~50Hz	220-240V~50Hz	220-240V~50Hz
Portata acqua	Mandata +35 °C, ΔT +5 °C	m^3/h	1,21	1,53	1,90
	Mandata +55 °C, ΔT +8 °C	m^3/h	0,65	0,81	0,97
Circolatore DC	Prevalenza utile nominale	m	6,2	4,7	3,2
	Prevalenza massima	m	7,6	7,6	7,6
	Portata massima	m^3/h	3,5	3,5	3,5
	Classe di efficienza	-	A	A	A
	Velocità	-	variable	variable	variable
	Assorbimento massimo	W	50	50	50
Scambiatore di calore	Tipo	-	a piastre saldobrasato	a piastre saldobrasato	a piastre saldobrasato
	Materiale	-	acciaio inossidabile	acciaio inossidabile	acciaio inossidabile
	Materiale coibentazione	-	EPS	EPS	EPS
Resistenza elettrica (3 step)		kW	1/2/3	1/2/3	1/2/3
Sensore pressione acqua	Materiale	-	AISI 304L	AISI 304L	AISI 304L
	Range pressione	bar	0~9	0~9	0~9
Vaso espansione	Materiale	-	acciaio (connnessioni inox)	acciaio (connnessioni inox)	acciaio (connnessioni inox)
	Volume	litri	8	8	8
	Pressione massima	bar	3	3	3
	Precarica	bar	1.0±0.3	1.0±0.3	1.0±0.3
Valvola con filtro a rete (esterna in dotazione)	Materiale	-	ottone	ottone	ottone
	Diametro	in	1"	1"	1"
	Mesh filtro	-	50	50	50
	Tipo filtro	-	a rete autopulente (con risciacquo)	a rete autopulente (con risciacquo)	a rete autopulente (con risciacquo)
Valvola di sicurezza		bar	3	3	3
Valvole esterne		-	nr. 2 in dotazione	nr. 2 in dotazione	nr. 2 in dotazione
Valvola di sfiato		-	interna	interna	interna
Comando a filo		-	in dotazione incassato	in dotazione incassato	in dotazione incassato
Dimensioni esterne (connessioni incluse)	AxLxP	mm	890x520x320	890x520x320	890x520x320
Dimensioni imballo	AxLxP	mm	1160x650x419	1160x650x419	1160x650x419
Peso netto		kg	43,5	43,5	44,5
Peso lordo		kg	48,5	48,5	49,5
Installazione frigo	Tipo connessione	-	cartella	cartella	cartella
	Tubo gas	Ø mm (in)	15,88 (5/8")	15,88 (5/8")	15,88 (5/8")
	Tubo liquido	Ø mm (in)	9,52 (3/8")	9,52 (3/8")	9,52 (3/8")
Installazione idraulica	Tipo connessione	-	filettata	filettata	filettata
	Valvole	in	G 1" - G 1" (maschio)	G 1" - G 1" (maschio)	G 1" - G 1" (maschio)
	Ingresso / Uscita	in	G 1" / G 1" (femmina)	G 1" / G 1" (femmina)	G 1" / G 1" (femmina)
Pressione sonora		dB(A)	28	28	28
Potenza sonora		dB(A)	42	42	42

HI-THERMA INTEGRA

Integra è dotata di componenti avanzati e di qualità che garantiscono massima prestazione e affidabilità, tra cui uno scambiatore di calore a piastre ad alta efficienza, una pompa DC di elevata prevalenza, un riscaldatore elettrico a 3 step (1+1+1 kW) e un serbatoio dell'acqua in acciaio inox di grande volume (230 litri).

Installazione semplificata e meno ingombro

Il design All-in-One dell'unità interna integrata e del serbatoio dell'acqua rende l'installazione e il posizionamento davvero semplici: fino al 30%* di spazio risparmiato!

*Rispetto a Hi-Therma Split + serbatoio ACS da 200 litri.

Controllo indipendente della temperatura

In un unico sistema Hi-Therma è possibile controllare autonomamente la temperatura di fino a 7 ambienti, installando sonde di temperatura o termostati nelle stanze, soddisfacendo le diverse esigenze degli utenti.

Nota: In un impianto Hi-Therma è possibile collegare fino a 2 termostati ambiente e max. 6 sonde di temperatura a parete.

Controllo Smart da App

Attraverso l'App, gli utenti possono facilmente controllare il sistema Hi-Therma per gestire la temperatura della stanza in qualsiassi momento, anche da remoto.

Alta Efficienza A+++ A++

Refrigerante R32 Eco-Friendly

Il sistema a pompa di calore Hisense Hi-Therma adotta e utilizza il refrigerante R32, che è una buona soluzione per raggiungere i nuovi obiettivi europei di riduzione emissione di CO_2 equivalente.

Monitoraggio Energia Consumata

Il consumo di energia può essere visualizzato in modo intuitivo sul controller per una gestione precisa dell'energia.

Impostazione Eco

Il sistema supporta l'attivazione con un clic della modalità Eco per il massimo risparmio energetico.

User-Friendly

Un design con angoli arrotondati riduce il rischio di danni da urti e collisioni e garantisce anche la sicurezza per l'uso quotidiano.

Interazione Utente-Controllo intuitivo

Il controller è di immediata lettura e semplicenavigazione tra le varie finestre e menù. L'intuitiva striscia luminosa mostra lo stato in tempo reale del tuo sistema.

reddot winner 2022

Hi-Therma Integra, vincitrice del prestigioso premio di design **Red Dot 2022**, coniuga efficienza e moderna eleganza.

HI-THERMA INTEGRA - UNITÀ INTERNA

AHS-044HCDSAA-23
AHS-060HCDSAA-23
AHS-080HCDSAA-23

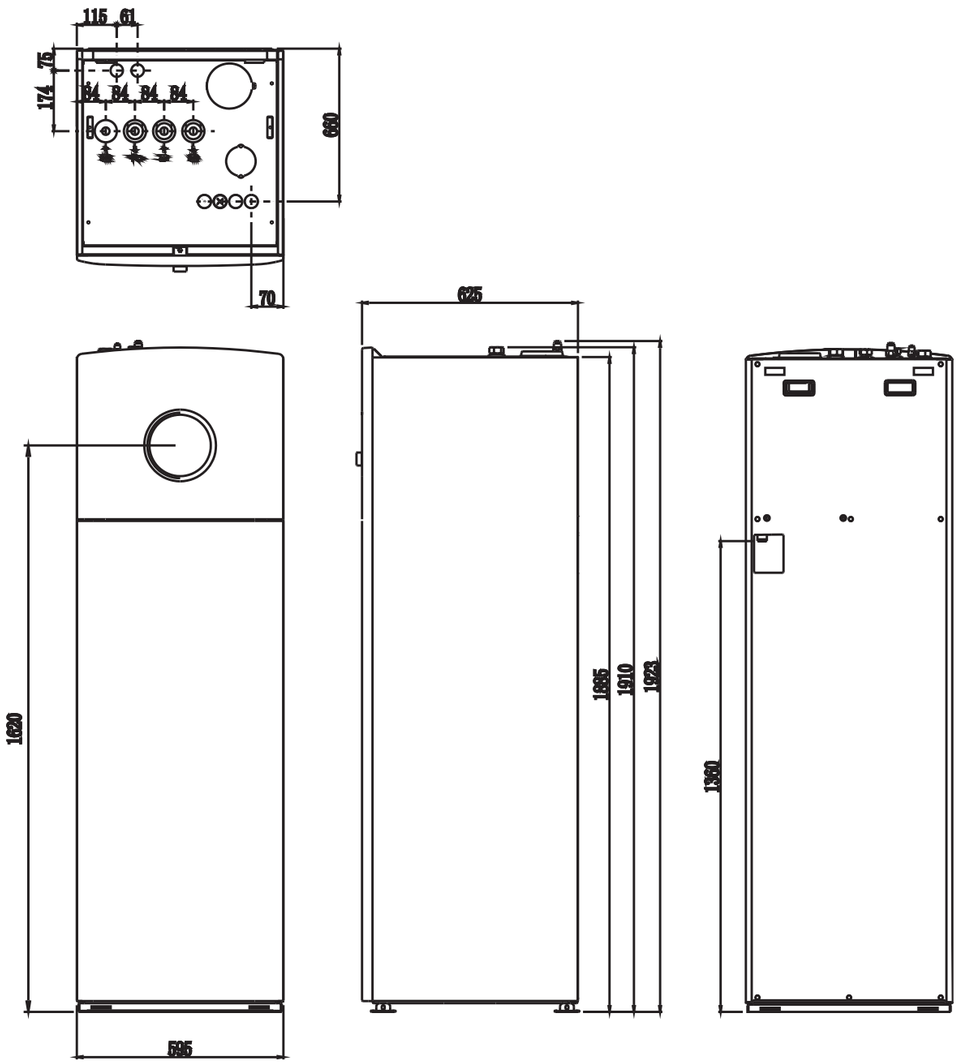

Modello			AHS-044HCDSAA-23	AHS-060HCDSAA-23	AHS-080HCDSAA-23
Alimentazione elettrica			220-240V~50Hz	220-240V~50Hz	220-240V~50Hz
Serbatoio ACS	Volume	litri	230	230	230
	Materiale	-	DUPLEX 2205	DUPLEX 2205	DUPLEX 2205
Portata acqua	Mandata +35 °C, ΔT +5 °C	m^3/h	1,21	1,53	1,90
	Mandata +55 °C, ΔT +8 °C	m^3/h	0,65	0,81	0,97
Portata acqua minima		m^3/h	0,50	0,60	0,60
Circolatore DC	Prevalenza nominale		6	6	5
	Prevalenza utile nominale (std/modo alta prev.)		5.5 / 8.0	4.5 / 7.1	3.0 / 6.0
	Tipo		DC inverter	DC inverter	DC inverter
Scambiatore di calore	Tipo	-	a piastre saldobrasato	a piastre saldobrasato	a piastre saldobrasato
	Materiale	-	acciaio inossidabile	acciaio inossidabile	acciaio inossidabile
	Materiale coibentazione	-	EPS	EPS	EPS
Resistenza elettrica (3 step)		kW	1+1+1	1+1+1	1+1+1
Sensore pressione acqua	Materiale	-	AISI 304L	AISI 304L	AISI 304L
	Range pressione	bar	0~9	0~9	0~9
Vaso espansione	Materiale	-	acciaio (connnessioni inox)	acciaio (connnessioni inox)	acciaio (connnessioni inox)
	Volume	litri	8	8	8
	Pressione massima	bar	3	3	3
	Precarica	bar	1.0±0.3	1.0±0.3	1.0±0.3
Valvola con filtro a rete (esterna in dotazione)	Materiale	-	ottone	ottone	ottone
	Diametro	in	1"	1"	1"
	Mesh filtro	-	50	50	50
	Tipo filtro	-	a rete autopulente (con risciacquo)	a rete autopulente (con risciacquo)	a rete autopulente (con risciacquo)
Valvola deviatrice 3 vie ACS		-	interna in dotazione	interna in dotazione	interna in dotazione
Valvola di sicurezza		bar	3	3	3
Valvole esterne		-	nr. 2 in dotazione	nr. 2 in dotazione	nr. 2 in dotazione
Valvola di sfiato		-	interna	interna	interna
Comando a filo		-	in dotazione incassato	in dotazione incassato	in dotazione incassato
Dimensioni esterne (connessioni incluse)	AxLxP	mm	1885x595x625	1885x595x625	1885x595x625
Dimensioni imballo	AxLxP	mm	2070x700x700	2070x700x700	2070x700x700
Peso netto		kg	125	125	125
Peso lordo		kg	145	145	145
Installazione frigo	Tipo connessione	-	cartella	cartella	cartella
	Tubo gas	Ø mm (in)	12,7 (1/2")	12,7 (1/2")	15,88 (5/8")
	Tubo liquido	Ø mm (in)	6,35 (1/4")	6,35 (1/4")	6,35 (1/4")
Installazione idraulica	Tipo connessione	-	filettata	filettata	filettata
	Valvole impianto	in	G 1" (maschio)	G 1" (maschio)	G 1" (maschio)
	Valvole impianto	in	G 1" (femmina)	G 1" (femmina)	G 1" (femmina)
	In/Out ACS	in	G 3/4" (femmina)	G 3/4" (femmina)	G 3/4" (femmina)
Pressione sonora		dB(A)	26	26	26
Potenza sonora		dB(A)	42	42	42

HI-THERMA SPLIT ALTA CAPACITÀ

COMING SOON

Riscaldamento affidabile e costante

Hi-Therma Split permette di raggiungere 65°C sulla temperatura dell'acqua in mandata idonea quindi per quasi tutti gli impianti con radiatori. Inoltre, anche a basse temperature esterne le unità mantengono una capacita di riscaldamento del 100%[1].

Alta efficienza ed alte prestazioni

- Refrigerante R32 Eco-friendly
- Efficienza energetica A+++
- Interblocco con fonte di calore di terza parte
- Funzionamento stabile -25°C
- Acqua calda sanitaria a 75°C
- Pompa DC ad alta efficienza
- Smart grid interlock e fotovoltaico abilitato

Massimo comfort

- Due cicli di temp. separate
- Controllo autonomo di temp. fino a 7 stanze
- Bassa rumorosità
- Modalità notte
- Controllo centralizzato e individuale
- Asciugatura del massetto
- Riscaldamento acqua della piscina
- Visualizzazione consumo di energia

Gestione smart

- Controllo smart tramite app
- Interfaccia intuitiva dei comandi
- Suggerimenti Smart

Facilità di installazione e manutenzione

- Hi-Checker
- Design lungo delle tubazioni
- Monitoraggio della pressione e del flusso dell'acqua

Doppia Zona Termica

Gestendo due circuiti con acqua a differente temperatura, Hi-Therma si adatta alle caratteristiche di diversi terminali presenti in impianto, rispondendo così alle esigenze sia di nuove costruzioni sia di ristrutturazioni.

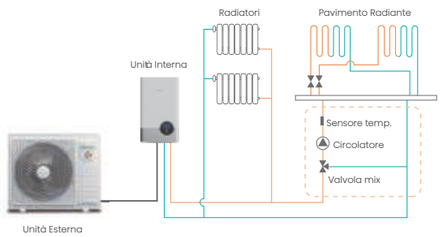

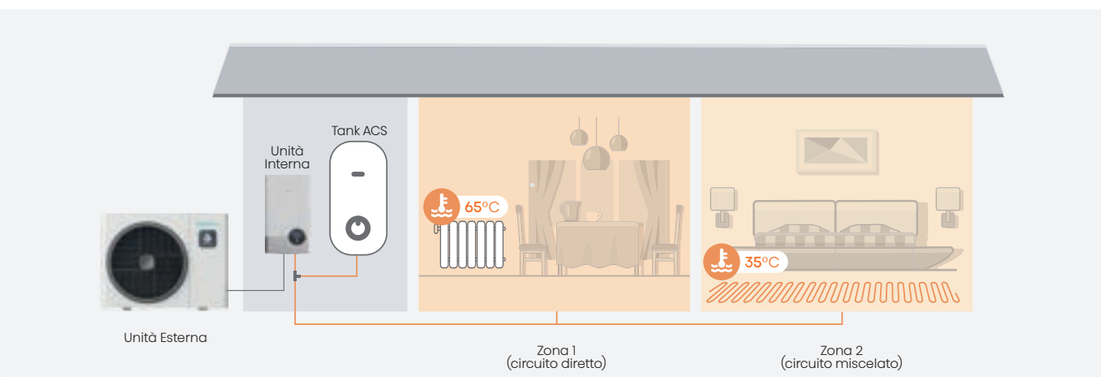

reddot winner 2022

Hi-Therma Split ha vinto il premio **Red Dot 2022,** grazie al suo design esclusivo, caratterizzato da un colore grigio e un pannello frontale senza viti che mantiene il suo aspetto nel tempo, prevenendo anche le macchie di ruggine. Le dimensioni compatte dell'unità la rendono ideale per tante tipologie di ambiente.

1) 100% capacità di riscaldamento A-7°C/W35°C

SCALDACQUA HI-WATER

Hi-Water, scaldaqua ad alta efficienza energetica A++, offre la migliore soluzione per l'approvvigionamento di acqua calda.

È più efficiente di una caldaia convenzionale, assorbendo energia rinnovabile dall'ambiente esterno (calore, aria).

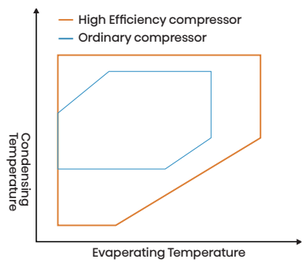

Serbatoio d'acqua smaltato

Il serbatoio d'acqua smaltato è più resistente alla corrosione, ha una durata fino a 15 anni. Il materiale isolante dallo spessore di 50 mm, garantisce un ottimo isolamento del serbatoio.

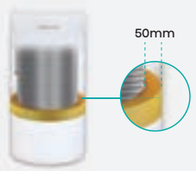

Scambiatori di calore a microcanale

Il nuovo scambiatore, realizzato in lega di alluminio, e con un'area di scambio maggiore, garantisce performance superiori rispetto ai tradizionali tubi di alluminio o rame.

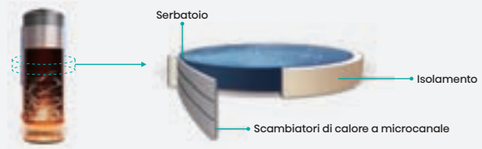

Acqua Calda Domestica

Acqua Calda Sanitaria

Acqua Calda Sanitaria

Funzionamento silenzioso e stabile

Il livello di rumore di funzionamento Hi-Water è di soli 46 db.

Refrigerante eco-sostenibile R290

Il refrigerante R290 risponde alle direttive europee in materia di riduzione dell'effetto serra. Ha un potenziale di riduzione dell'ozono (ODP) pari a zero, e un potenziale di riscaldamento globale (GWP) inferiore rispetto a quello del convenzionale refrigerante R134A. Questa è la soluzione perfetta per raggiungere i nuovi obiettivi europei in materia di emissioni di CO2.

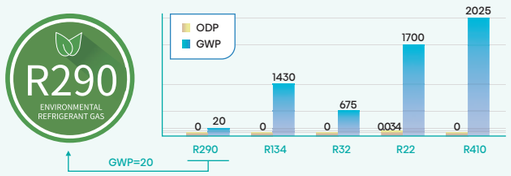

Controllo Wifi

Attraverso l'App, è possibile accedere facilmente al sistema Hi-Water, controllare la temperatura dell'acqua calda in qualsiasi momento e In qualsiasi luogo.

SCALDACQUA HI-WATER

AH-200NH4GHB
AH-300NH4GHB

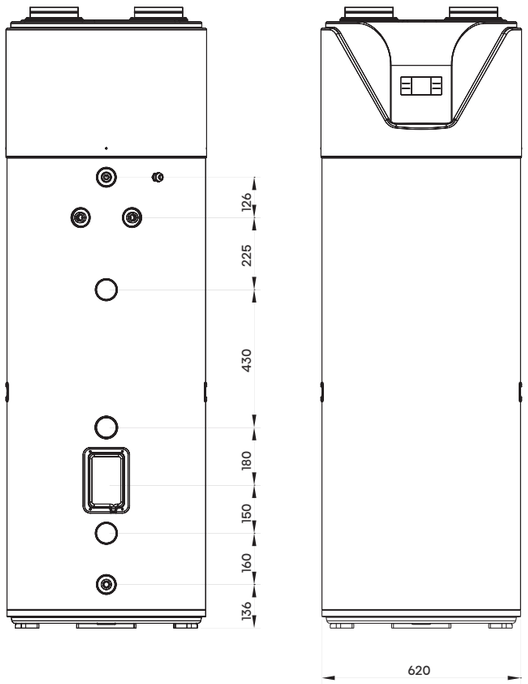

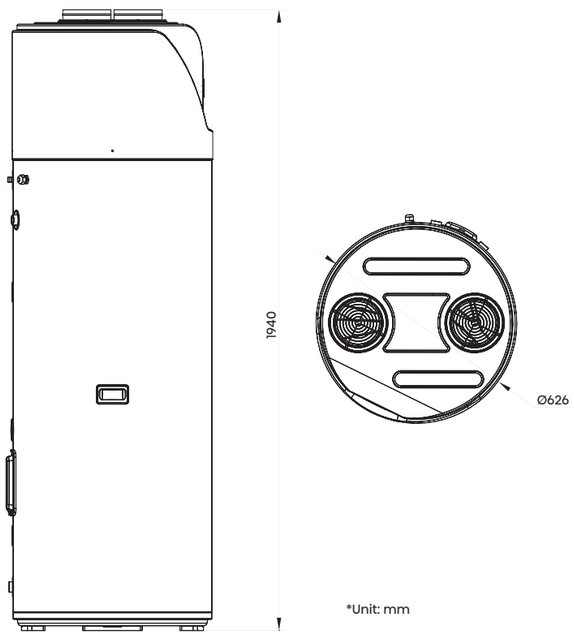

*Unit: mm

Incentivi Modello		AH-200NH4GHB	AH-300NH4GHB
Caratteristiche			
Alimentazione	V, Hz, Ø	220~240/50&60/1	220~240/50&60/1
Capacità di riscaldamento	kW	2,4	2,4
Refrigerante		R290	R290
Ciclo di spillamento		L	XL
Classe di efficienza energetica		A++	A++
Efficienza energetica	η wh (%)	154.5	168.7
COP		3.75	3.81
Capacità del serbatoio	L	200	300
Aria trattata	m3/h	450	450
Scarico d'aria		Vertical	Vertical
Diametro del condotto dell'aria	mm	ø150	ø150
Riscaldatore elettrico ausiliario	kW	1.5	1.5
Temperatura dell'acqua predefinita	°C	55	55
Intervallo di funzionamento	°C	-7~43	-7~43
Dimensioni (LxPxA)	mm	ø620x1750	ø620x1950
Dimensioni prodotto imballato	mm	700x700x1930	700x700x2130
Peso netto	Kg	95	102
Peso prodotto imballato	Kg	113	120
Potenza sonora	dB(A)	46	46

Sistemi VRF

HI-FLEXI SERIE S

Nuova generazione di compressori scroll ad iniezione di vapore

I sistemi Hisense VRF Hi-FLEXi serie S adottano una nuova generazione di compressori scroll ad alta efficienza con iniezione di vapore. Tale tecnologia permette di raggiungere altissime performance in riscaldamento con conseguente risparmio energetico. La capacità in riscaldamento è garantita con Hisense Hi-FLEXi serie S, anche a basse temperature dell'ambiente esterno con performance migliori fino al 25% rispetto alle tecnologie standard.

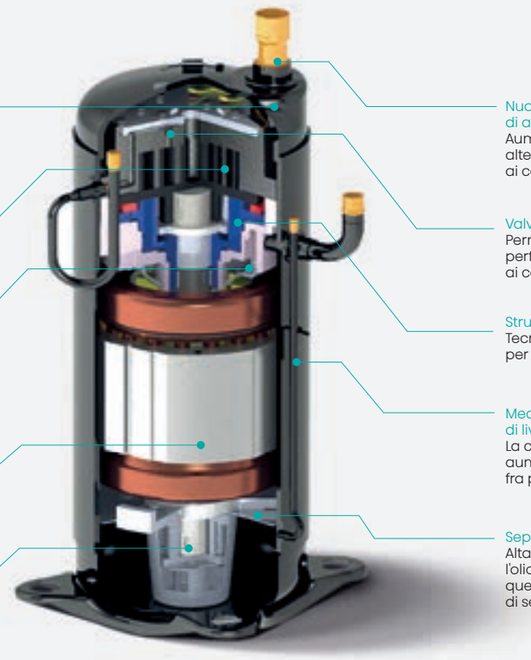

Compressore con tecnologia DC Inverter

Hisense VRF adotta una tecnologia di inverter ad alta precisione ed ampio spettro di regolazione.

Il range di regolazione è 0 – 450 Hz e l'accuratezza del controllo è a step di 0.01 Hz. La velocità di rotazione dei compressori con DC inverter delle unità esterne Hisense può variare continuamente, aumentando l'accuratezza.

Hisense Precise Inverter Control

La serie S può sfruttare appieno l'energia per fornire simultaneamente il raffreddamento e il riscaldamento in modalità recupero di calore (sistema con installazione a 3 Tubi), o può essere installata come normale sistema a pompa di calore (sistema con installazione a 2 Tubi).

Inoltre, al sistema VRF di Hi-Flexi serie S è possibile collegare moduli idronici per il riscaldamento e/o raffreddamento dell'acqua, che possono a loro volta, supportare sistemi di produzione di Acqua Calda Sanitaria, di riscaldamento a pavimento, caloriferi e ventilconvettori, per offrire un ambiente ancora più confortevole.

Design eccellente per il VRF

Ampio range di funzionamento e precisione nel controllo della temperatura

Tecnologia ad iniezione di vapore di nuova generazione

UNITÀ ESTERNE

HP	2	2.5	3	4	5	6	8	10	12	14	16	18	20	22	24	26	28	30	32	34	36	38	40	42	44	46	48	50	52	54	56	58	60	62	64	66	68	70	72	74	76	78	80	82	84	86	88
Hi-Therma Monoblocco				●			●	● "Big"	● "Big"	● "Big"	● "Big"																																				
Hi-Therma Split				●		●	●	● "Big"	● "Big"	● "Big"	● "Big"																																				
Hi-Therma Integra				●		●	●	● "Big"	● "Big"	● "Big"	● "Big"																																				
Serie S							●	●	●	●	●	●	●	●	●	●	●	●	●	●	●	●	●	●	●	●	●	●	●	●	●	●	●	●	●	●	●	●	●	●	●	●	●	●	●	●	●
										●							●	●											●	●	●									●	●	●	●					
Serie W							●	●	●	●	●	●	●	●	●	●	●	●	●	●	●	●	●	●	●	●	●	●	●	●	●	●	●	●	●	●											
									●							●	●										●	●	●																		
Serie E+				●	●	●																																									
Serie L+				●	●	●																																									
Serie C+							●	●	●																																						
HP	2	2.5	3	4	5	6	8	10	12	14	16	18	20	22	24	26	28	30	32	34	36	38	40	42	44	46	48	50	52	54	56	58	60	62	64	66	68	70	72	74	76	78	80	82	84	86	88

UNITÀ INTERNE

HP		0.6	0.8	1.0	1.3	1.5	1.8	2.0	2.3	2.5	3.0	3.3	4.0	5.0	6.0	8	10
kBtu/h		5	7	9	12	14	17	19	22	24	27	30	38	48	54	76	96
Cassetta a 1 via			●	●	●	●		●		●							
Cassetta a 2 vie			●	●	●	●		●		●	●	●	●	●	●		
Cassetta a 4 vie				●	●	●		●	●	●	●	●	●	●	●		
Cassette a 4 vie mini		●	●	●	●	●	●	●									
Canalizzato da controsoffitto (a media e alta prevalenza)			●	●	●	●		●		●		●	●	●	●	●	●
Canalizzato DC Slim		●	●	●	●	●	●	●	●	●							
Pavimento e soffitto							●	●	●	●	●	●	●	●			
A parete		●	●	●	●	●		●		●	●						
Pavimento (da incasso)				●		●		●		●							
Console		●	●	●	●	●	●										
Modulo Idronico											●				●		

VENTILAZIONE

Modello	Portata d'aria (m³/h)	330	500	800	1000	1300
Recuperatore entalpico		●	●	●	●	●
Recuperatore entalpico con batteria			●	●	●	●

Modello	Capacità (HP)	Portata d'aria (m³/h)
All Fresh Air	3	660
	5	1080
	8	1680
	10	2100
	12	3000
	16	4000
	20	5000
	20	6000

SISTEMI DI CONTROLLO

Modello										
Controlli										
Modello	HYXE-J01H1	HYXE-VC01	HYXE-S01H	HYE-VD01	HYJM-RA10D	Hi-Mit II	Hi-Dom III	HCPC-H2M1C	HS-AC-KNX-16 HS-AC-KNX-64	HS-AC-BAC-16 HS-AC-BAC-64
Tipo	A filo	A filo semplificato	A filo da Hotel	A infrarossi	Centralizzato touch (10")	Interfaccia APP	Interfaccia Rete	Interfaccia Modbus	Interfaccia KNX	Interfaccia BACnet

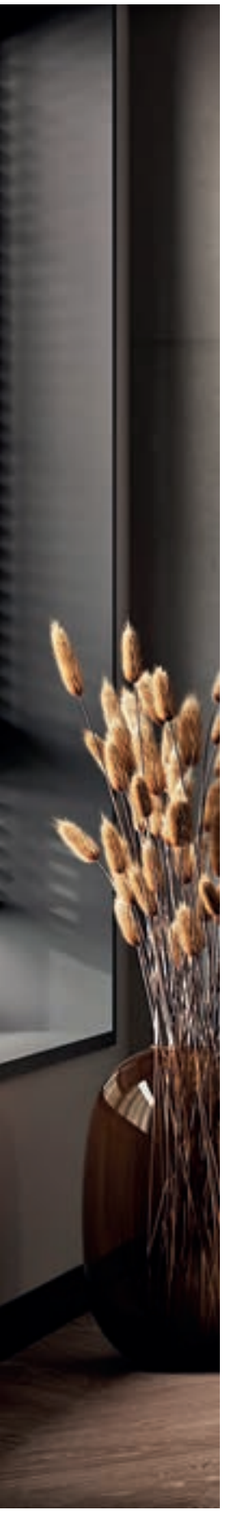

Certificato di Garanzia estendibile valido solo in Italia **GARANZIA 3 ANNI (5 sul compressore)**

La garanzia di Hisense Italia può essere attivata entro 1 mese dalla data di acquisto sul nostro sito Internet all'indirizzo **www.hisenseitalia.it/clima/supporto**

Informazioni Generali sulle Condizioni di Garanzia

1.

I climatizzatori Hisense sono garantiti da Hisense Italia Srl per 36 (trentasei) mesi a partire dalla data di acquisto del cliente finale e previa attivazione (come da modalità descritte sopra). La garanzia copre tutte le riparazioni e/o sostituzioni dei componenti del climatizzatore che presentassero vizi e/o difetti di fabbricazione. Hisense Italia Srl estende un'ulteriore Garanzia Commerciale sul solo compressore per ulteriori 24 (ventiquattro) mesi, la stessa prevede la fornitura gratuita della sola parte di ricambio (compressore) che risultasse difettosa, previa verifica da parte di un Centro Assistenza Tecnico Autorizzato (spese di manodopera a carico del cliente).

2.

La presente garanzia si applica unicamente ai modelli della linea Residenziale (ad esclusione dei modelli portatili) e Commerciale. Per conoscere le condizioni di garanzia dei prodotti della linea VRF, rivolgersi al proprio referente commerciale.

3.

Le Pompe di Calore ATW Hisense sono garantite da Hisense Italia Srl per 36 (trentasei) a partire dalla data di primo avviamento da parte di un centro assistenza autorizzato HISENSE.

Per maggiori informazioni

Numero Verde **800 321 999**

NOTE

Hisense HVAC

Reimagine your solution

Hisense HVAC

Reimagine your solution

EUROVENT CERTIFIED PERFORMANCE
www.eurovent-certification.com

Hisense Italia Srl

Via Montefeltro 6/A, 20156
Milano - Italia
https://clima.hisenseitalia.it

Numero Verde
800 321 999

Le caratteristiche estetiche e le specifiche tecniche di ciascun prodotto possono subire cambiamenti. Hisense si riserva di modificarli in qualsiasi momento senza necessario preavviso.